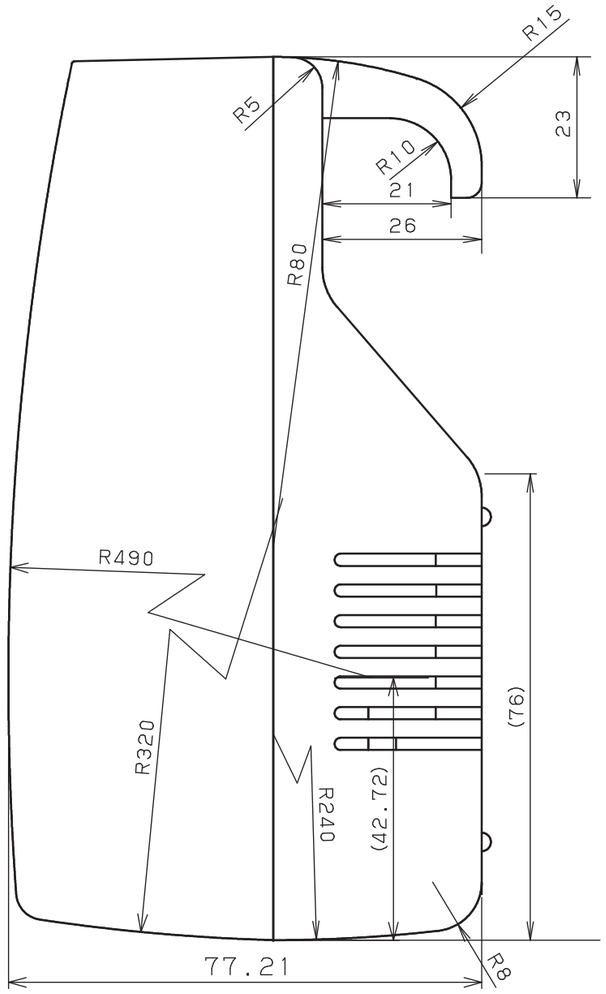

KP-501T 電源器

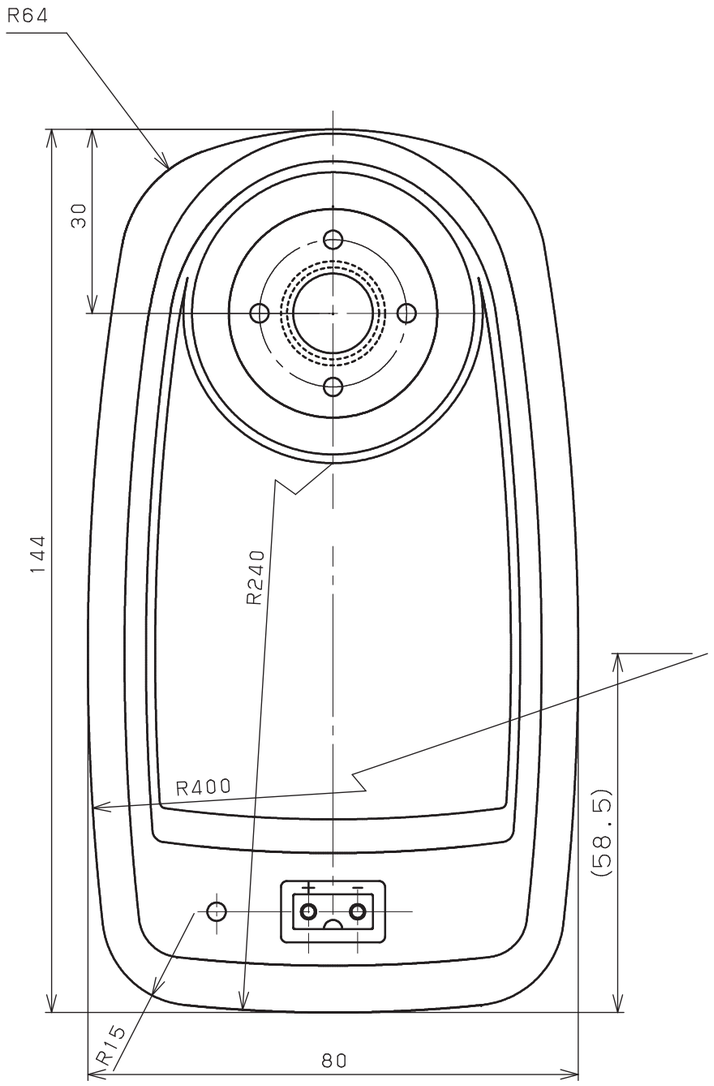

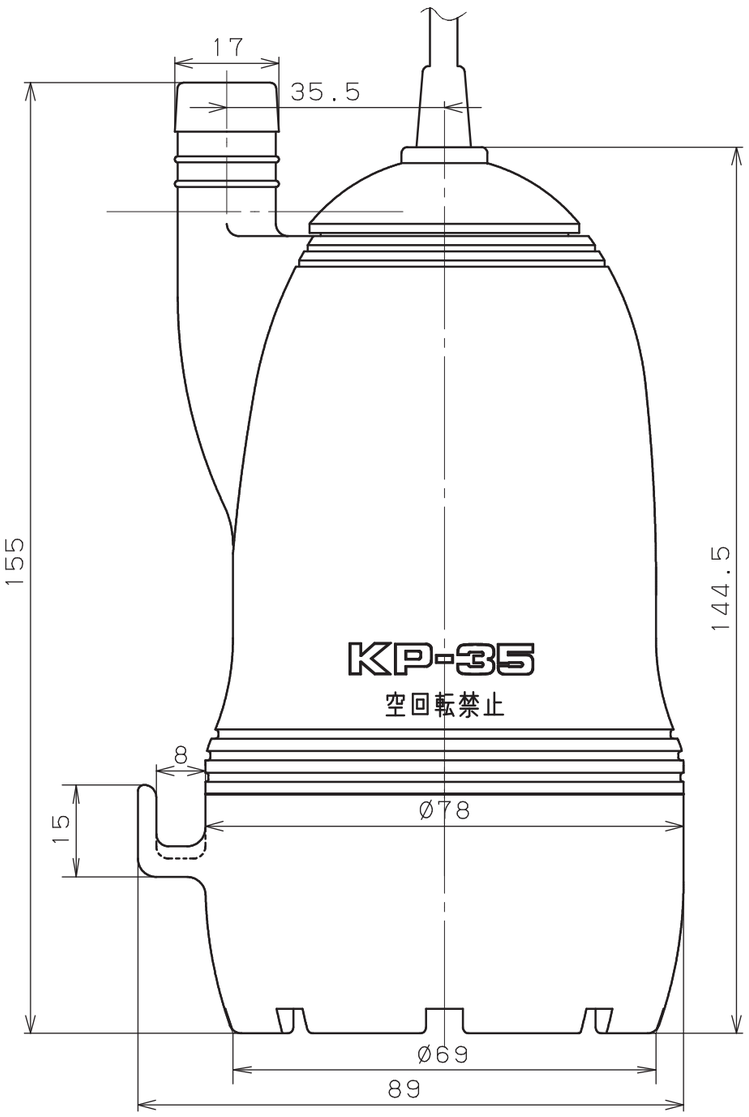

KP-501 ポンプ

KP-501T-AAA-0