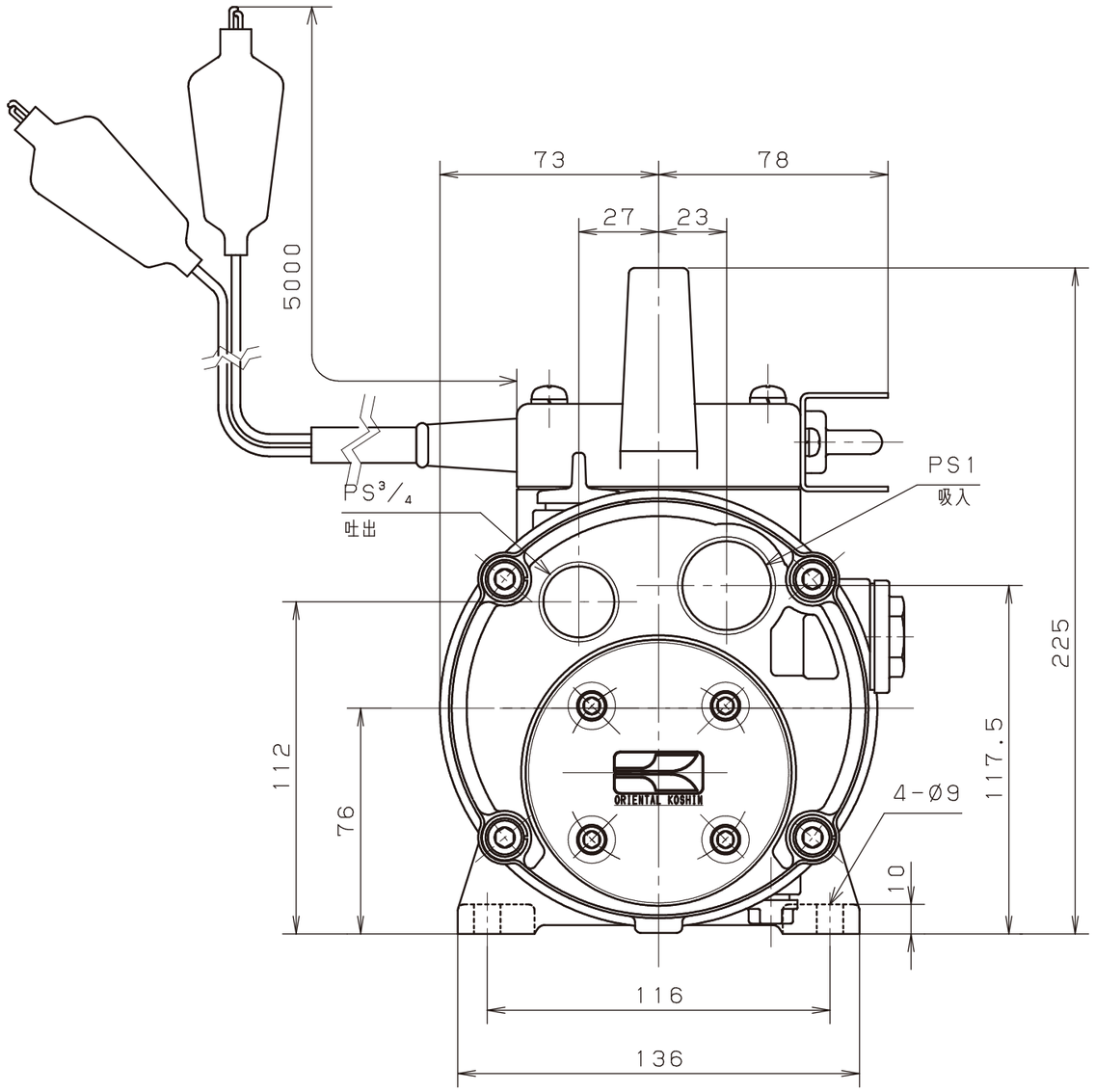
73
78
27
23
5000
PS1
吸入
PS3/4
吐出
225
117.5
112
76
4-Ø9
10
116
136
ORIENTAL KOSHIN

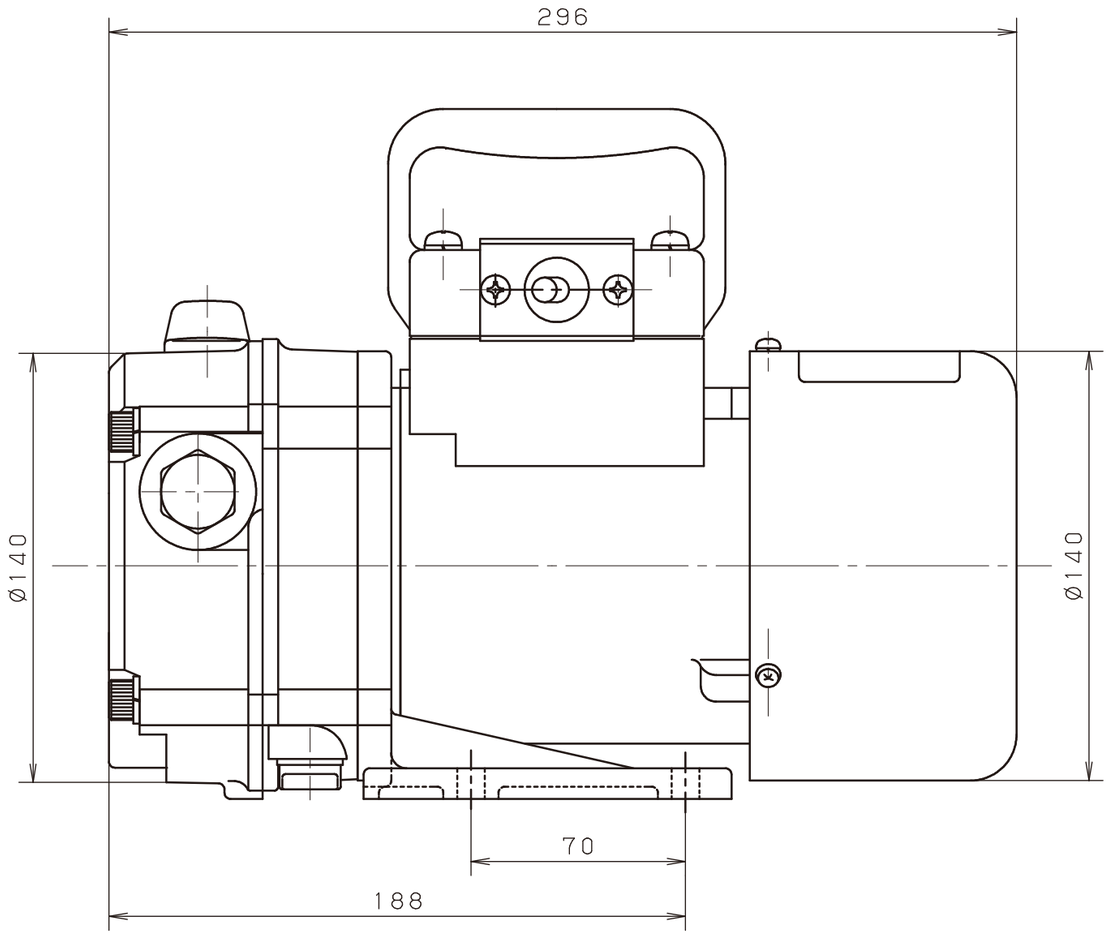
296
Ø140
Ø140
70
188