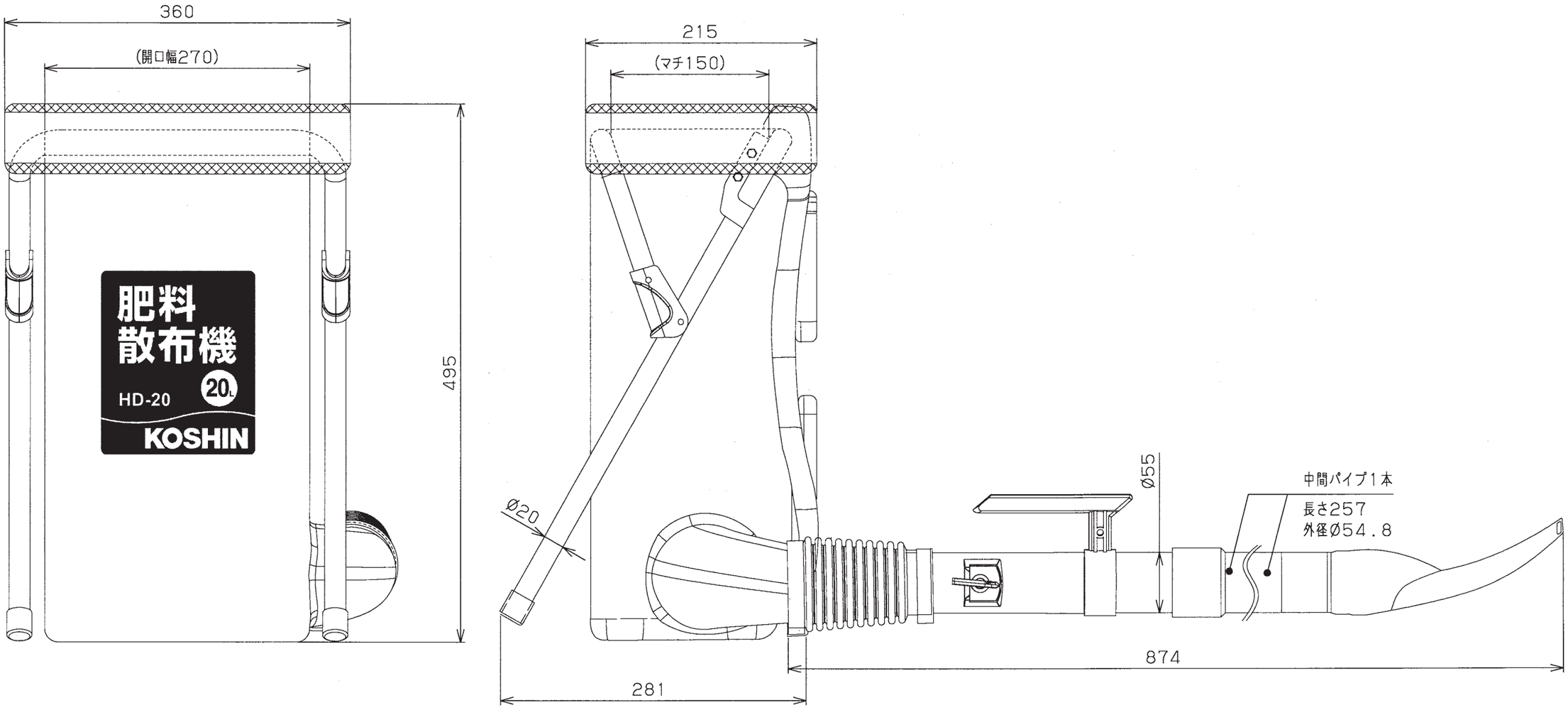
360
(開口幅270)
495
肥料
散布機
HD-20
20L
KOSHIN
215
(マチ150)
Ø20
281
Ø55
中間パイプ1本
長さ257
外径Ø54.8
874