1 クランクケースセット／カムプーリー

(KH) ホンダ GX25

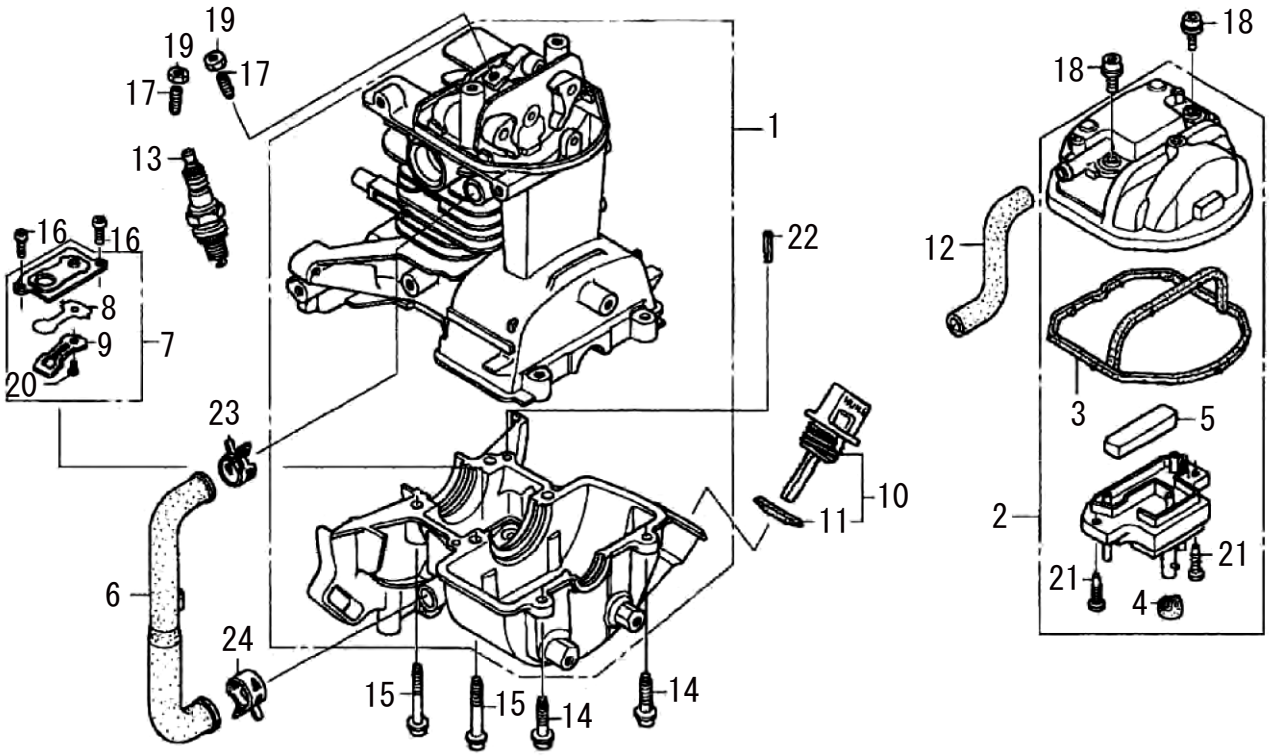

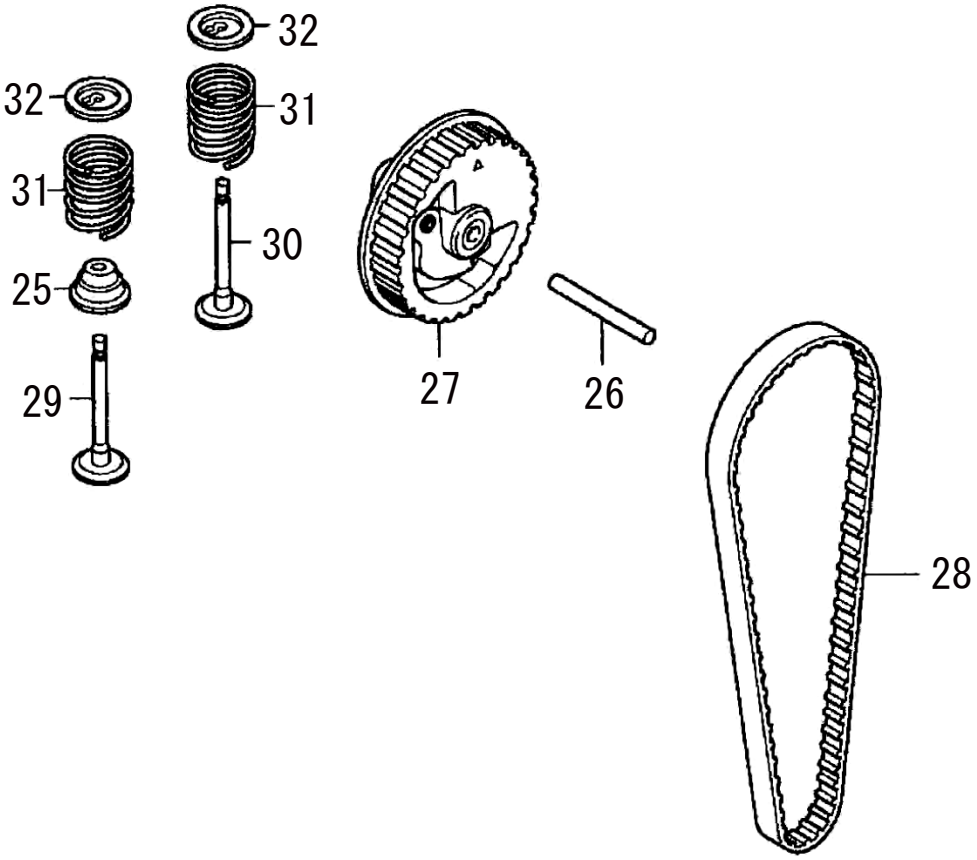

1 クランクケースセット／カムプーリー

(KH) ホンダ GX25

□使用個数は1台に使用する個数で入り数ではありません　□価格は1個あたりの単価です　□表示価格に消費税は含まれておりません

見出番号	部品番号	部品名称	使用個数	備　　考	希望小売価格
1	10100-Z3E-416	クランクケースセット	1		10,450
2	12310-Z0H-010	カバー、シリンダーヘッド	1		1,850
3	12312-Z0H-300	シール、ヘッドカバー	1		500
4	12314-Z0H-300	グロメット、ヘッドカバー	1		100
5	12367-Z0H-000	フィルター、ブリーザー	1		300
6	15422-Z0H-000	チューブ、オイル	1		450
7	15510-Z0H-000	プレートASSY、オイルアウトレットバルブ	1		500
8		バルブ、オイルアウトレット	1		供給打切
9		プレート、ストッパー	1		供給打切
10	15600-ZF0-003	キャップASSY、オイルフィラー	1		500
11	15625-ZE1-003	パッキン、オイルフィラーキャップ	1		200
12	15721-Z0H-800	チューブ、ブリーザー	1		400
13	31914-Z0H-801	プラグ、スパーク	1	CM4H (NGK)	700
	31915-Z0H-801	プラグ、スパーク	1	CM5H (NGK)	700
	31916-Z0H-801	プラグ、スパーク	1	CM6H (NGK)	700
14	90009-Z0H-003	ボルト、ソケット	2	5X20	100
15	90010-Z0H-003	ボルト、ソケット	4	5X30	100
16	90013-Z0H-004	スクリュー、パン	2	4X8	100
17	90017-Z0H-000	スクリュー、タペット アジャスティング	2		150
18	90019-Z0H-003	ボルト、ソケット	2	5X12	100
19	90206-ZM3-000	ナット、タペット アジャスティング	2		100
20	93500-03005-0A	スクリュー、パン	1	3X5	100
21	93901-34320	スクリュー、タッピング	2	4X12	100
22	94305-40102	ピン、スプリング	1	4X10	100
23	95002-41200-08	クランプ、チューブ	1	D12	100
24	95002-41300-04	クランプ、チューブ	1	D13	100
25	12209-Z0H-003	シール、バルブステム	1		550
26	14126-Z0H-003	ローラー	1		100
27	14320-Z0H-010	プーリーCOMP、カムシャフト	1		1,050
28	14400-Z3E-013	ベルト、タイミング(71ZU6 G-300)	1		950
29		バルブ、インレット	1		供給打切
30	14721-Z3E-000	バルブ、エキゾースト	1		600
31	14751-Z0H-000	スプリング、バルブ	2		100
32	14771-Z3F-000	リテーナ、バルブスプリング	2		150

2 クランクシャフト／ピストン／トップカバー／フューエルタンク (KH) ホンダ GX25

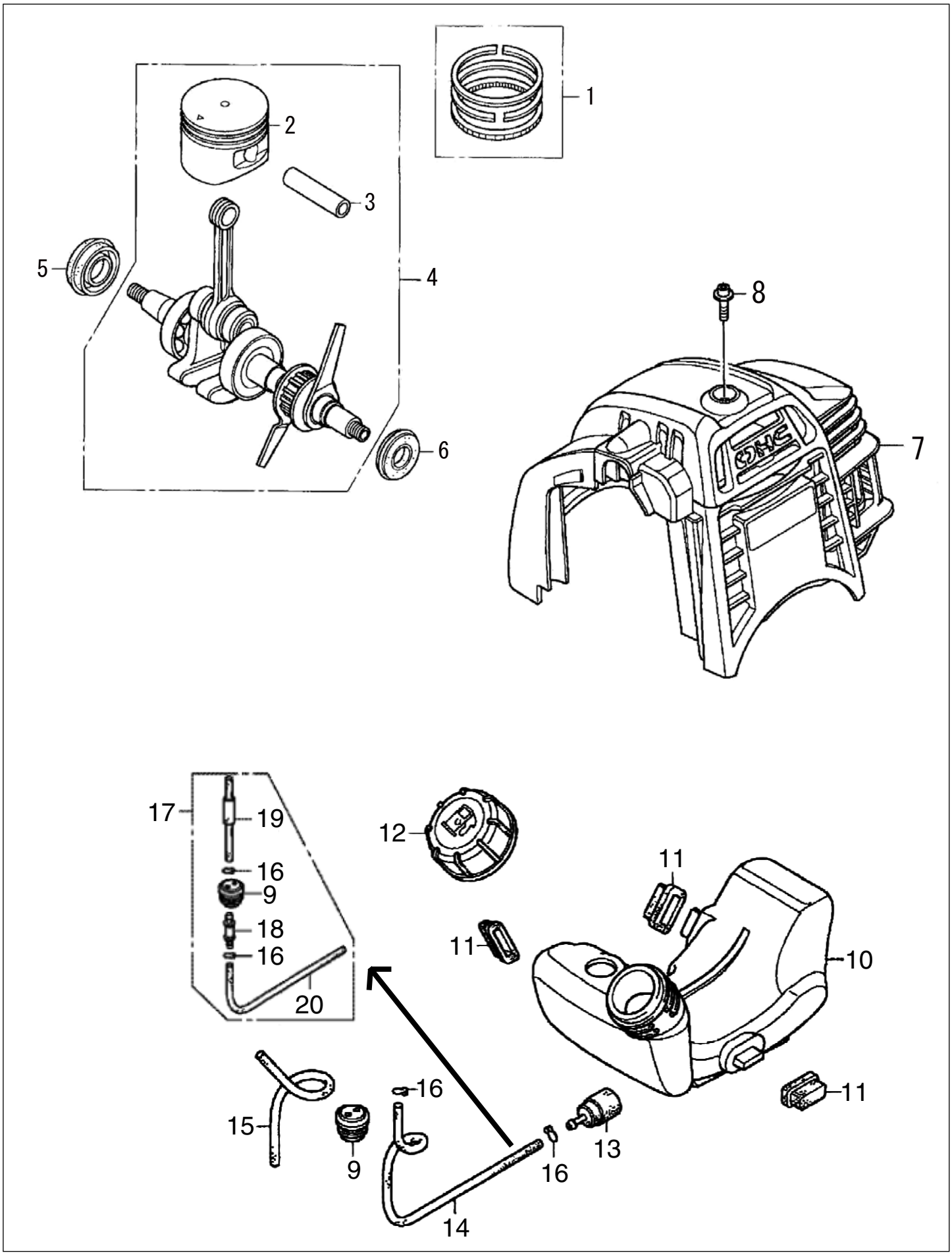

2 クランクシャフト／ピストン／トップカバー／フューエルタンク (KH) ホンダ GX25

□使用個数は1台に使用する個数で入り数ではありません　□価格は1個あたりの単価です　□表示価格に消費税は含まれておりません

見出番号	部品番号	部品名称	使用個数	備　　考	希望小売価格
1	13010-Z0H-000	リングセット、ピストン	1		800
2	13101-Z3E-000	ピストン	1		1,500
3	13111-Z0H-000	ピン、ピストン	1		250
4	13310-Z3E-800	クランクシャフトCOMP	1		11,500
5	91211-Z0H-003	オイルシール	1	12X24X5	300
6	91212-Z0H-003	オイルシール	1	10X20X5	300
7	19720-Z0H-020ZB	カバーCOMP、トップ *R280*	1		1,600
8	90015-Z0H-003	ボルト、トップカバー	1		100
9	17504-ZM3-003	グロメット、フューエルチューブ	1		200
10	17511-Z0H-023	タンク、フューエル	1		1,800
11	17533-Z0H-000	ラバー、タンクマウンティング	3		100
12	17620-ZM3-073	キャップASSY、フューエルタンク	1		750
13	17672-Z0H-003	フィルター、フューエル	1		300
14		チューブ、フューエルタンク	1	17に変更	供給打切
15	17702-Z0H-003	チューブ、フューエルリターン	1		150
16	91401-ZM3-003	クリップ、チューブ	4		150
17	17700-Z0H-307	グロメットASSY、フューエルタンク	1		1,550
18	17519-ZM5-003	フィッテング	1		300
19	17701-Z3E-305	チューブCOMP、フューエルフィード	1		450
20	17703-Z0H-J71	チューブA、フューエル	1		350

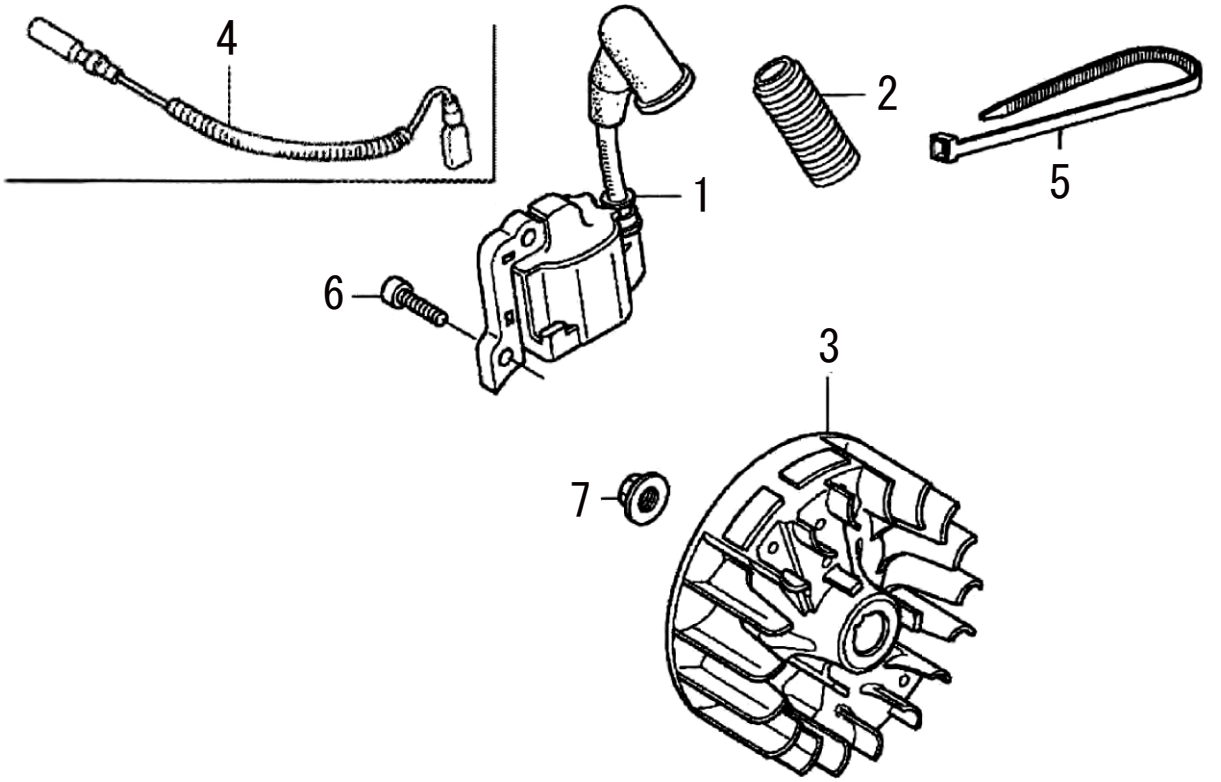
4
2
5
1
6
3
7

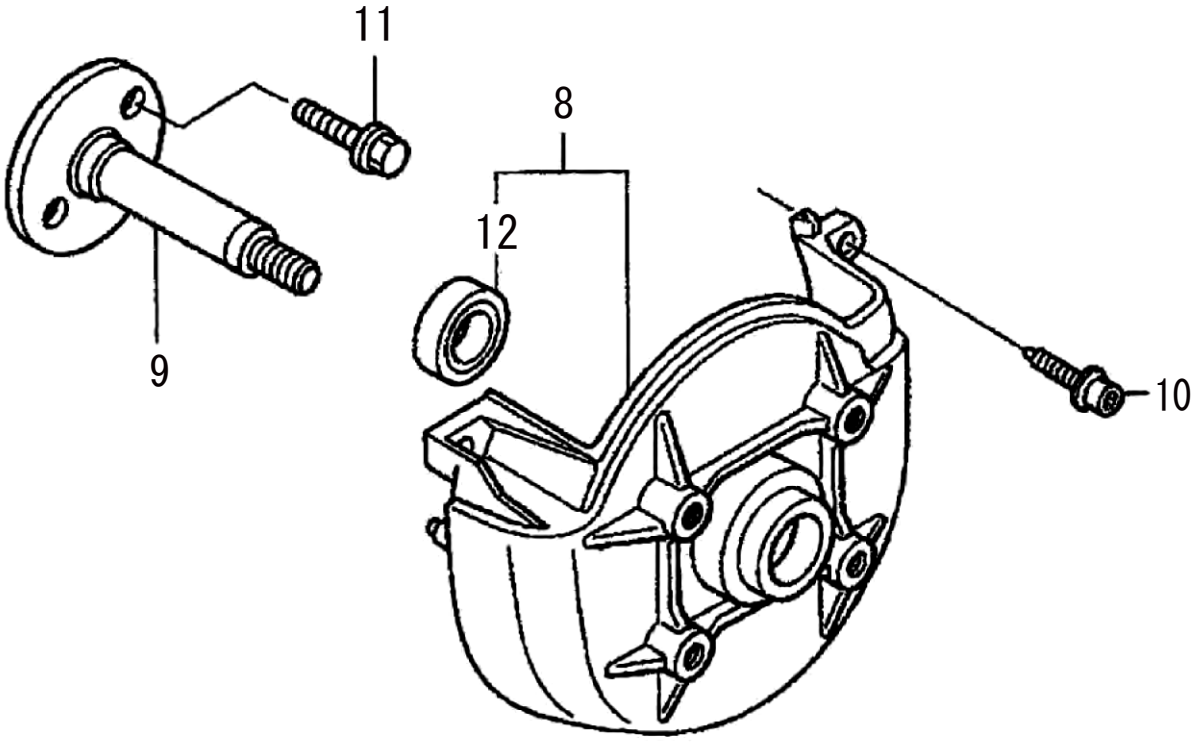
11
8
12
9
10

3 フライホイール／ファンカバー／クラッチ

(KH) ホンダ GX25

□使用個数は1台に使用する個数で入り数ではありません　□価格は1個あたりの単価です　□表示価格に消費税は含まれておりません

見出番号	部品番号	部品名称	使用個数	備　　考	希望小売価格
1	30500-Z3E-004	コイルASSY、イグニッション	1		3,000
2		チューブ、コルゲート	1		供給打切
3	31110-Z3E-812	フライホイールCOMP	1		2,000
4	32195-Z0H-800	コード、ストップスイッチ	1		250
5		タイ、ケーブル	1		供給打切
6	90012-Z0H-005	ボルト、ソケット	2	4X14	100
7	90355-427-770	ナット、フランジ	1	7MM	300
8	19610-Z0H-801	カバーCOMP、ファン	1		1,900
9	40210-Z0H-800	シャフトCOMP、P. T. O.	1		2900
10	90009-Z0H-003	ボルト、ソケット	3	5X20	100
11	96001-06022-00	ボルト、フランジ	2	6X22	100
12	96150-60010-10	ベアリング、ラジアルボール	1		700

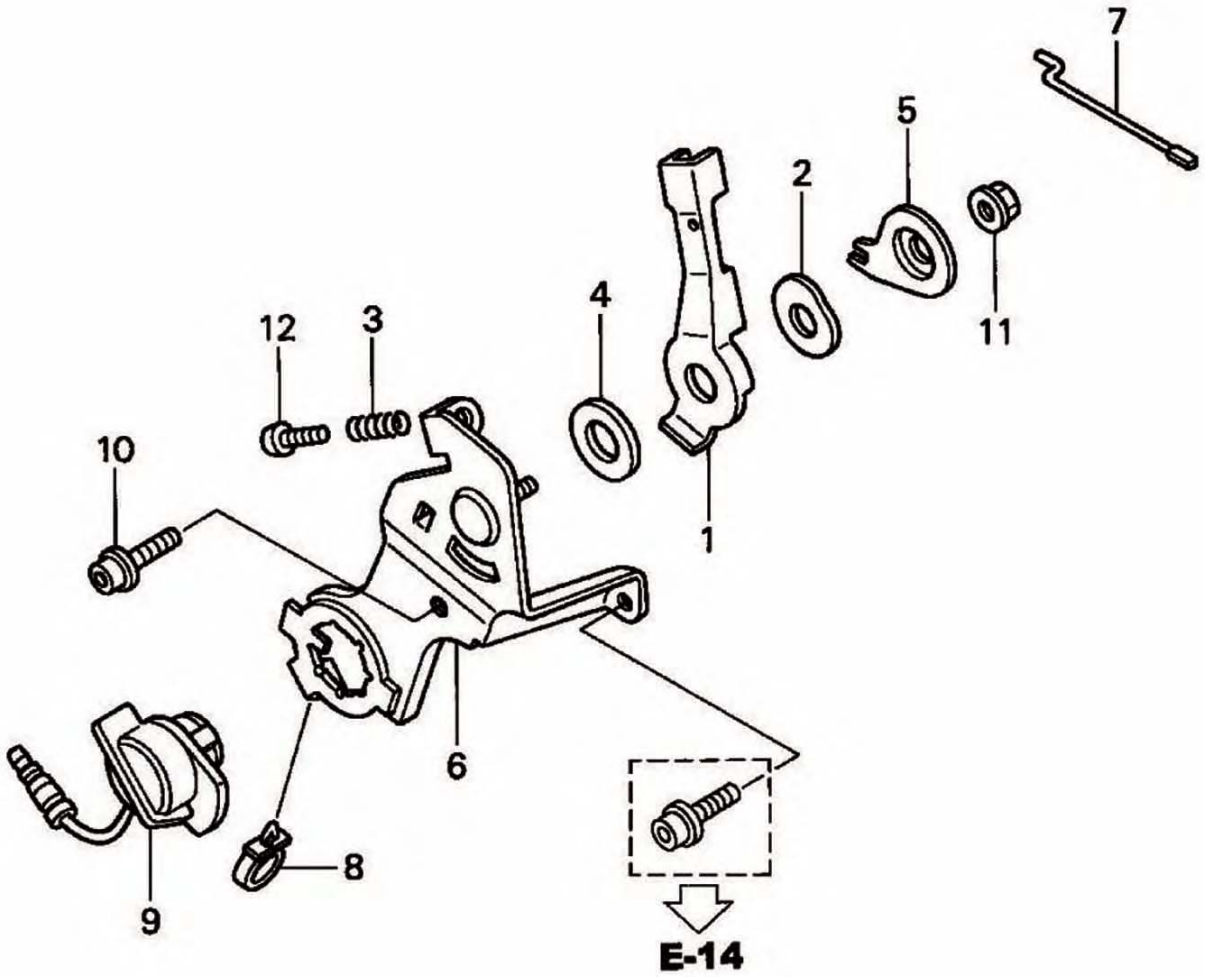
7
5
2
11
4
12
3
10
1
6
8
9
E-14

4 コントロール

(KH) ホンダ GX25

□使用個数は1台に使用する個数で入り数ではありません　□価格は1個あたりの単価です　□表示価格に消費税は含まれておりません

見出番号	部品番号	部品名称	使用個数	備　　考	希望小売価格
1	16571-Z0H-800	レバー、コントロール	1		400
2	16571-892-000	スプリング、コントロールアジャスティング	1		100
3	16574-ZE1-000	スプリング、レバー	1		150
4	16578-ZE1-000	スペーサー、コントロールレバー	1		200
5	16575-ZH8-000	ワッシャー、コントロールレバー	1		250
6	16580-Z0H-800	ベースCOMP、コントロール	1		400
7	17841-Z0H-800	ロッド、スロットル	1		150
8	30701-883-000	クリップ、ハイテンションコード	1	8MM	200
9	35120-Z0D-V81	スイッチASSY、エンジンストップ	1		1,250
10	90011-Z0H-801	ボルト、ソケット	1	5X10	100
11	90114-SA0-000	ナット、セルフロック	1	6MM	200
12	93500-05025-0A	スクリュー、パン	1	5X25	100
13	16500-Z0H-801	コントロールASSY	1		2,400

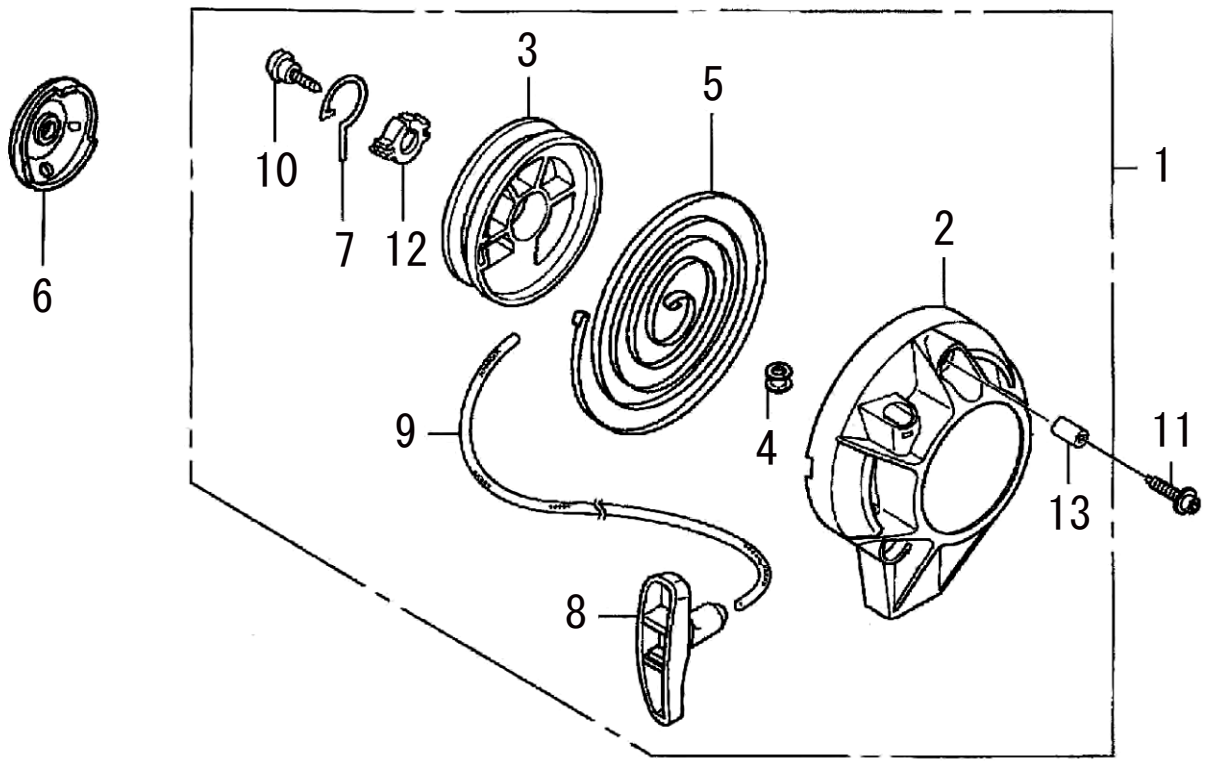
1
2
3
4
5
6
7
8
9
10
11
12
13

5 リコイルスターター

(KH) ホンダ GX25

□使用個数は1台に使用する個数で入り数ではありません　□価格は1個あたりの単価です　□表示価格に消費税は含まれておりません

見出番号	部品番号	部品名称	使用個数	備　　考	希望小売価格
1	28400-Z3E-M01	スターターASSY、リコイル	1		3,000
2	28414-Z0H-003	ケース、リコイルスターター	1		1,000
3	28421-Z0H-003	リール、リコイルスターター	1		400
4	28433-ZM3-003	ガイド、ロープ	1		150
5	28442-Z0H-003	スプリング、リコイルスターター	1		550
6	28451-Z0H-003	プーリー、リコイルスターター	1		250
7	28459-Z0H-003	アーム、スウィング	1		200
8	28461-ZM3-003	ノブ、リコイルスターター	1		250
9	28462-ZM3-003	ロープ、リコイルスターター	1		250
10	90012-ZM3-003	スクリュー、セッティング	1		100
11	90018-Z0H-003	ボルト、ソケット	3	5X16	100
12	91504-ZM3-003	カラー	1		100
13	91506-ZM3-000	カラーA、ヘッドカバー	3		100

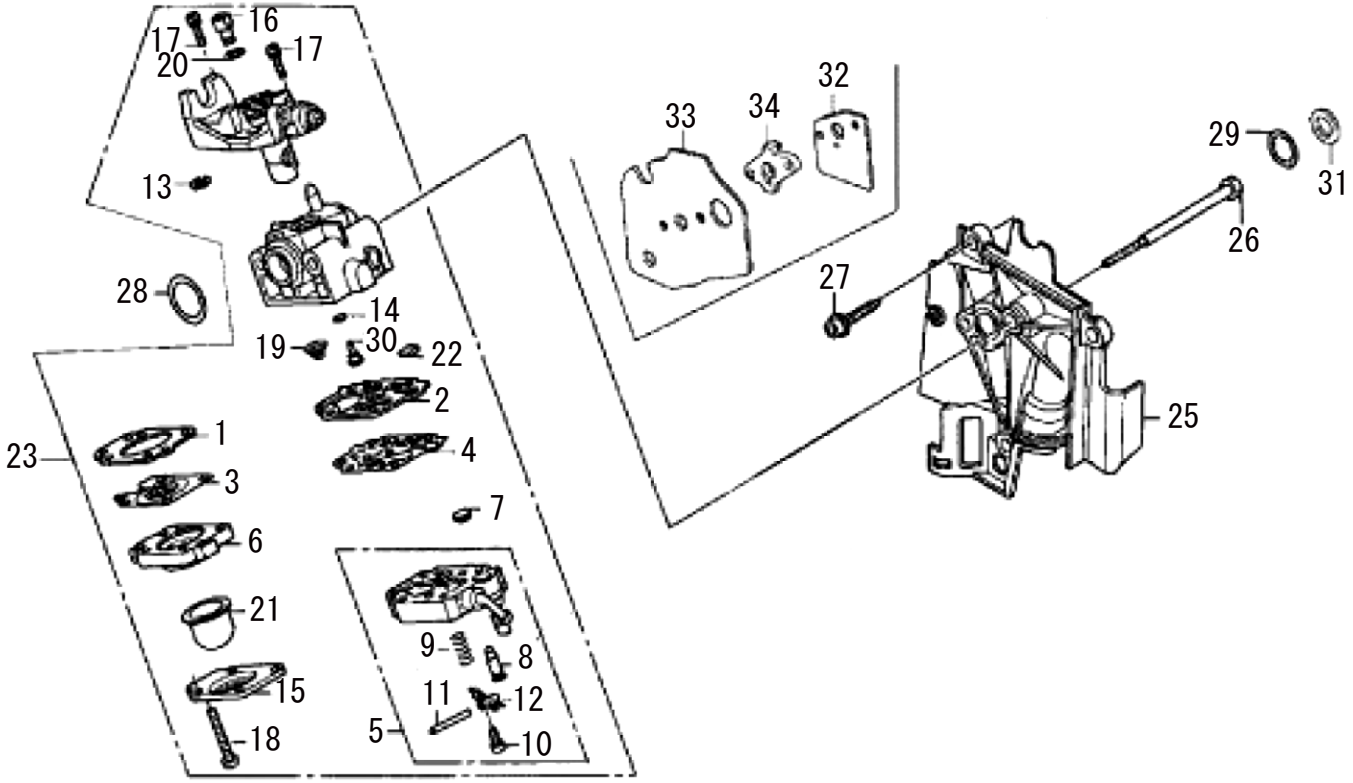
17
16
20
17
13
28
14
19
30
22
2
23
1
4
3
7
6
21
9
8
15
11
12
5
18
10
33
34
32
29
31
26
27
25

6 キャブレター

(KH) ホンダ GX25

□使用個数は1台に使用する個数で入り数ではありません　□価格は1個あたりの単価です　□表示価格に消費税は含まれておりません

見出番号	部品番号	部品名称	使用個数	備　　考	希望小売価格
1	16010-ZM3-004	ガスケット、メタリングダイヤフラム	1		150
2	16011-Z0H-013	ガスケット、ポンプ	1		200
3	16013-Z0H-003	ダイヤフラムASSY、メタリング	1		1,000
4	16014-ZM3-004	ダイヤフラム、ポンプ	1		250
5	16015-Z0H-013	ボディASSY、ポンプ	1		1,800
6	16017-ZM3-004	ボディASSY、エアーパージ	1		550
7	16018-ZM3-802	スクリーン、インレット	1		150
8	16019-ZM3-004	バルブ、インレットニードル	1		250
9	16020-ZM3-004	スプリング、メタリングレバー	1		150
10	16021-ZM3-004	スクリュー、メタリングレバーピン	1		150
11	16022-ZM3-014	ピン、メタリングレバー	1		150
12	16023-ZM3-004	レバー、メタリング	1		150
13	16024-Z0H-003	リング、リテーニング	1		150
14	16025-ZM3-004	Oリング	1		150
15	16026-ZM3-004	カバー、プライマーポンプ	1		250
16	16027-ZM3-004	スイベル	1		250
17	16028-ZM3-004	スクリュー、スロットルカラー	2		100
18	16029-ZM3-004	スクリュー、ポンプカバー	4		100
19	16030-ZM3-004	スプリング、ポンプ	1		100
20	16031-ZM3-004	ワッシャー	1		100
21	16032-ZM3-014	ポンプ、プライマー	1		250
22	16035-ZM3-802	フィルター、フューエルインレット	1		700
23	16100-Z0H-835	キャブレターASSY（WYB 10A）	1		7,950
25	19631-Z0H-000	シュラウド	1		1,150
26	90014-Z0H-801	ボルト	2	5X59	100
27	90018-Z0H-003	ボルト、ソケット	3	5X16	100
28	91301-ZM3-000	Oリング	1	14.8X2.4	100
29	91308-Z0H-003	Oリング	1	12.3X2.4	150
30	99101-Z0H-0320	ジェット（キャブゴウキ）	1	#32	250
	99101-ZM5-0330	ジェット（キャブゴウキ）	1	#33	400
	99101-ZM5-0340	ジェット（キャブゴウキ）	1	#34	400
31		ワッシャー	1		供給打切
32	16221-ZM3-000	パッキン、キャブレター	1		150
33	16222-Z0H-801	パッキン、シュラウド	1		400
34	19632-Z0H-800	スペーサー、シュラウド	1		400

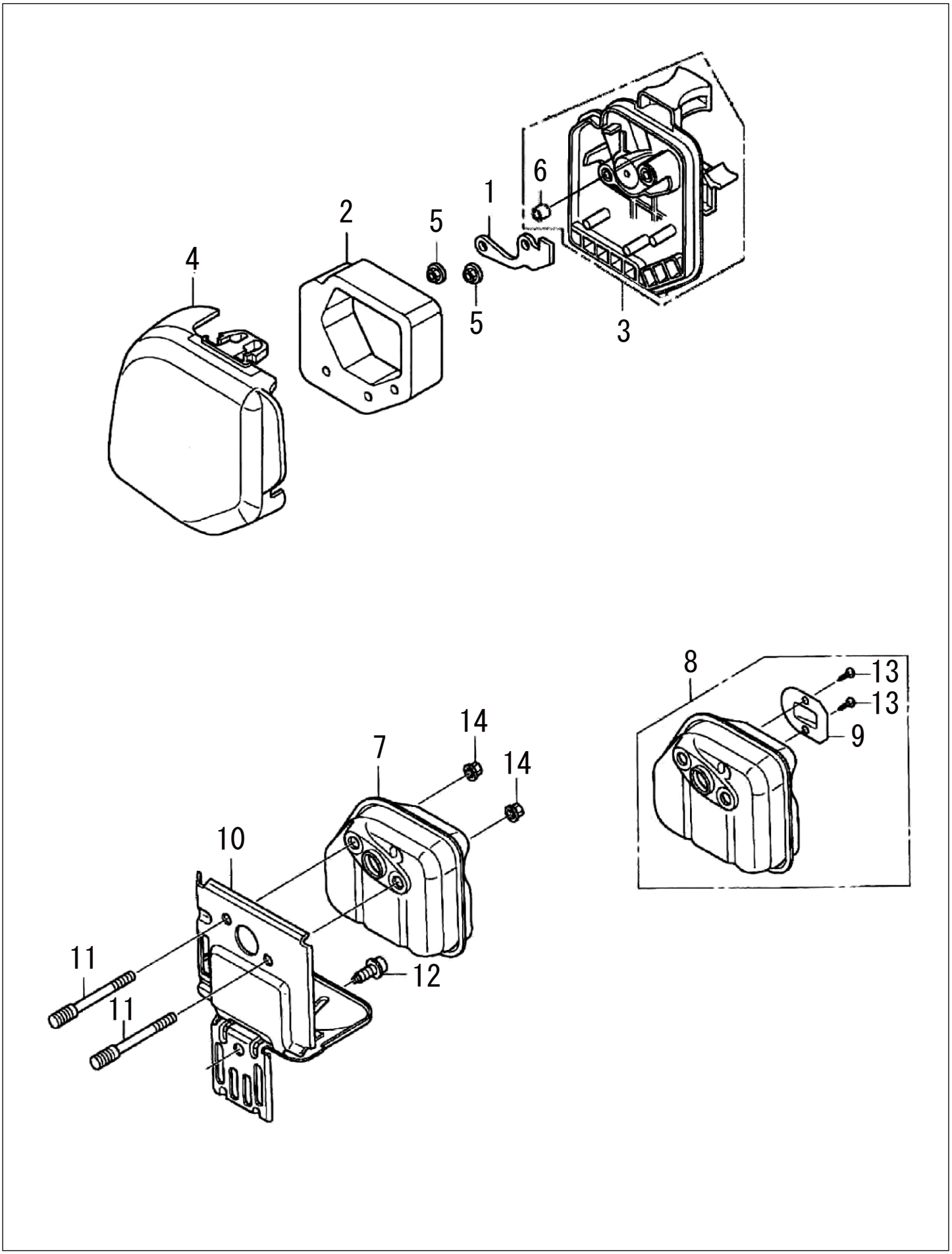
6
1
2
5
4
5
3
8
13
13
9
14
7
14
10
11
12
11

7 エアークリーナー／マフラー

(KH) ホンダ GX25

□使用個数は1台に使用する個数で入り数ではありません　□価格は1個あたりの単価です　□表示価格に消費税は含まれておりません

見出番号	部品番号	部品名称	使用個数	備　　考	希望小売価格
1	17204-Z0H-000	プレート、オイルトラップ	1		150
2	17211-Z0H-000	エレメント、エアークリーナー	1		350
3	17220-Z0H-020	ケースCOMP、エアークリーナー	1		550
4	17231-Z0H-010	カバー、エアークリーナー	1		550
5	94050-05000	ナット、フランジ	2	5MM	100
6	91503-ZM3-000	カラー、エアークリーナー	2		100
7	18310-Z0H-010	マフラーCOMP	1		1,200
8	18310-Z0H-800	マフラーCOMP	1		2,100
9	18350-Z0H-800	アレスターCOMP、スパーク	1		400
10	18515-Z0H-000	ガイド、エアーエキゾースト	1		350
11	90001-Z0H-003	ボルト、スタッド	2	5X52	100
12	90011-Z0H-003	ボルト、ソケット	1	5X10（CT）	100
13	90055-ZE1-000	スクリュー、タッピング	2	4X6	100
14	90136-SM4-901	ナット、セルフロック	2	5MM	150

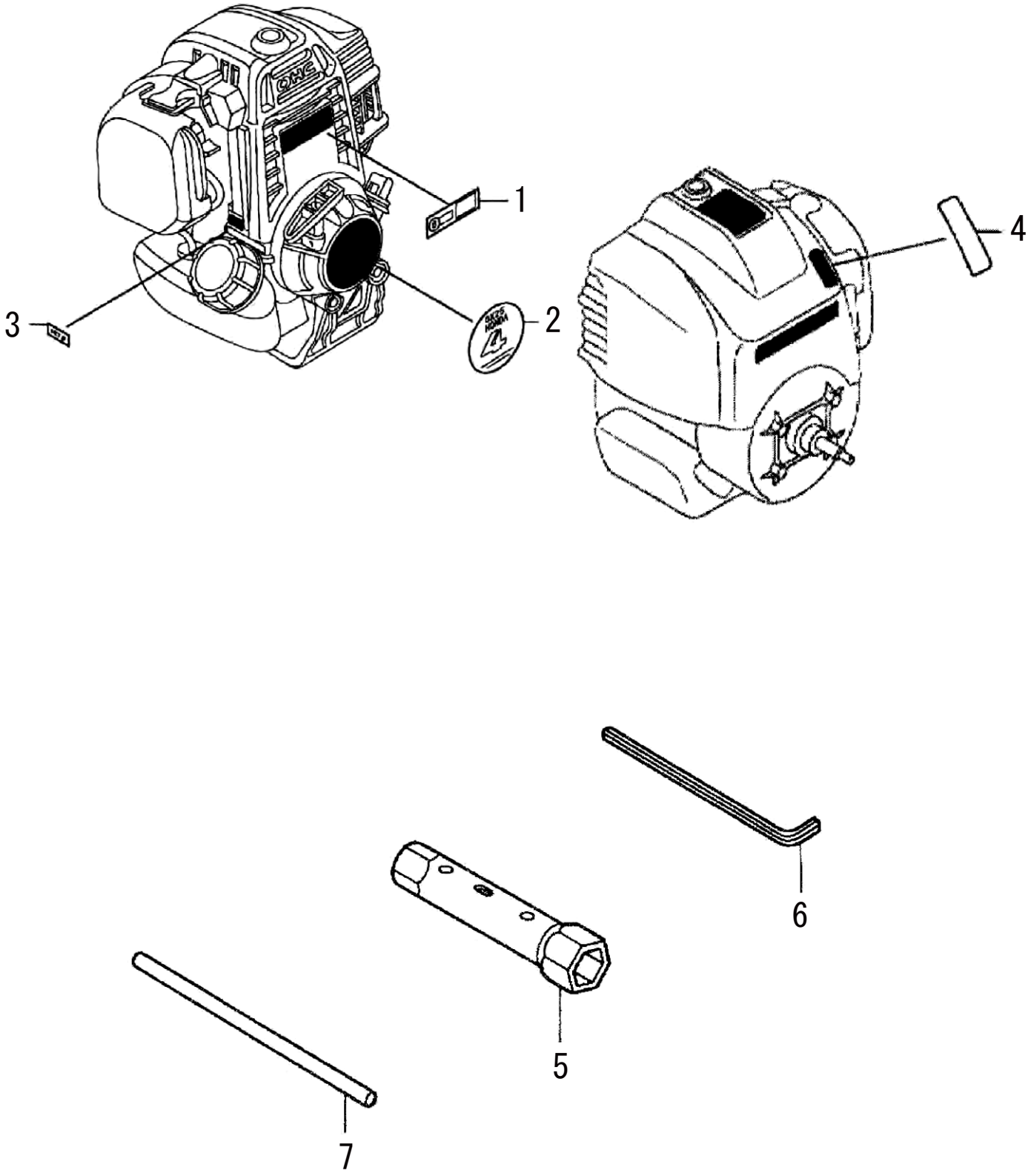
1
2
3
4
5
6
7

8 ラベル／ツール

(KH) ホンダ GX25

□使用個数は1台に使用する個数で入り数ではありません　□価格は1個あたりの単価です　□表示価格に消費税は含まれておりません

見出番号	部品番号	部品名称	使用個数	備　　考	希望小売価格
1	87135-Z0H-000	ラベル、E-スペック(EPA STANDARD)	1		150
2	87521-Z0H-000	マーク、エンブレム	1		300
3	87601-Z0H-700	マーク、タイプ（WJ）	1		150
4	87532-ZM3-G00	マーク、スロットルインジケーション	1		200
5	89216-045-010	レンチ、スパークプラグ	1		800
6	89221-KW3-000	レンチ、6カク 4MM	1		550
7	99005-01000	バーA、ハンドル	1		150