# 1 クランクケースセット／カムプーリー

(MS-H) ホンダ GX25(動噴)

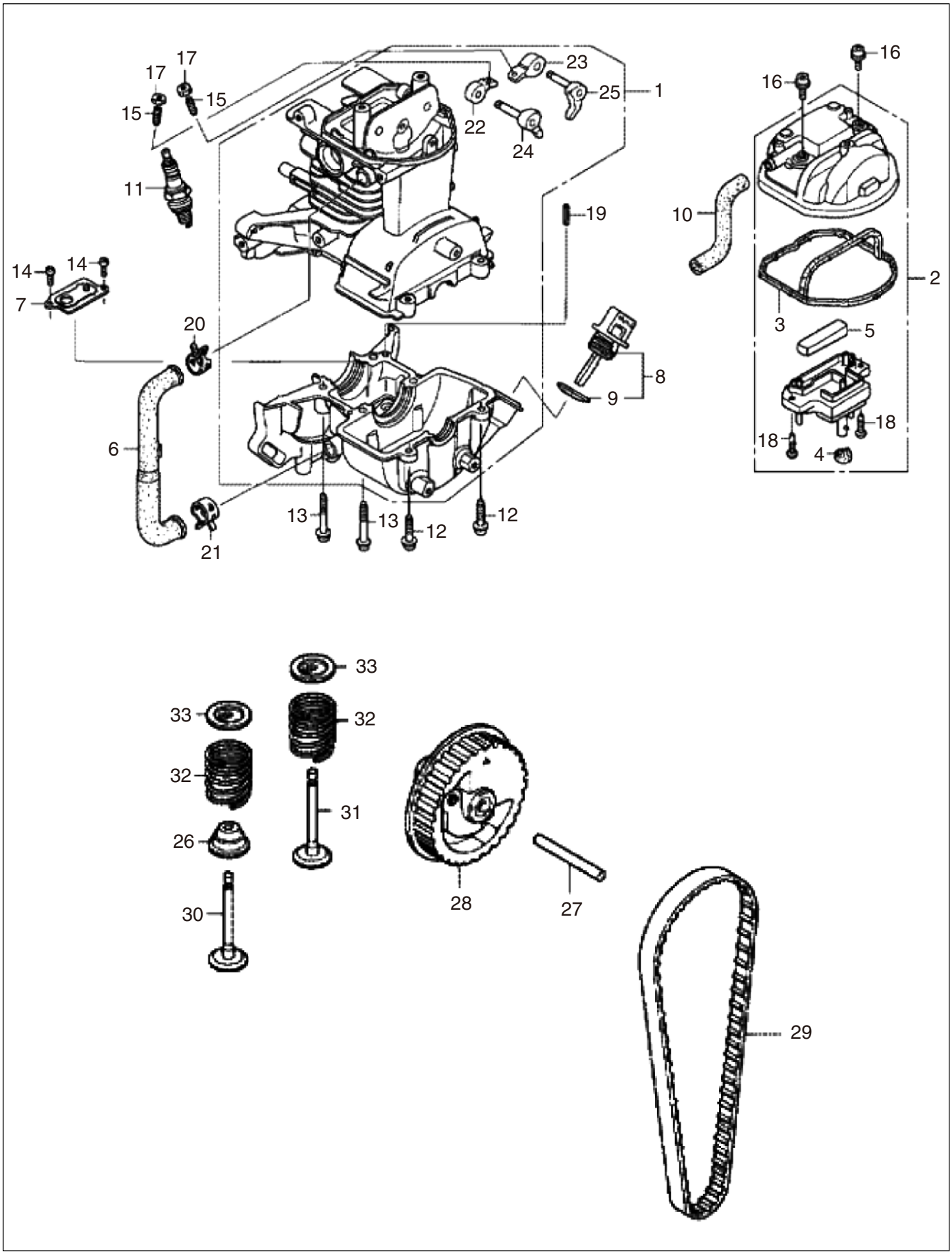

# 1 クランクケースセット／カムプーリー

(MS-H) ホンダ GX25(動噴)

□使用個数は1台に使用する個数で入り数ではありません　□価格は1個あたりの単価です　□表示価格に消費税は含まれておりません

| 見出番号 | 部品番号 | 部品名称 | 使用個数 | 備考 | 希望小売価格 |
|---|---|---|---|---|---|
| 1 | 10100-Z3E-416 | クランクケースセット | 1 | | 10,450 |
| 2 | 12310-Z0H-010 | カバー、シリンダーヘッド | 1 | | 1,850 |
| 3 | 12312-Z0H-300 | シール、ヘッドカバー | 1 | | 500 |
| 4 | 12314-Z0H-300 | グロメット、ヘッドカバー | 1 | | 100 |
| 5 | 12367-Z0H-000 | フィルター、ブリーザー | 1 | | 300 |
| 6 | 15422-Z0H-000 | チューブ、オイル | 1 | | 450 |
| 7 | 15510-Z0H-000 | プレートASSY、オイルアウトレットバルブ | 1 | | 400 |
| 8 | 15600-ZF0-003 | キャップASSY、オイルフィラー | 1 | | 450 |
| 9 | 15625-ZE1-003 | パッキン、オイルフィラーキャップ | 1 | | 200 |
| 10 | 15721-Z0H-000 | チューブ、ブリーザー | 1 | ～1230202 | 350 |
| | 15721-Z0H-800 | チューブ、ブリーザー | 1 | 1230203～ | 400 |
| 11 | 31914-Z0H-801 | プラグ、スパーク | 1 | CM4H (NGK) | 700 |
| | 31915-Z0H-801 | プラグ、スパーク | 1 | CM5H (NGK) | 700 |
| | 31916-Z0H-801 | プラグ、スパーク | 1 | CM6H (NGK) | 700 |
| 12 | 90009-Z0H-003 | ボルト、ソケット | 2 | 5X20 | 100 |
| 13 | 90010-Z0H-003 | ボルト、ソケット | 4 | 5X30 | 100 |
| 14 | 90013-Z0H-004 | スクリュー、バン | 2 | 4X8 | 100 |
| 15 | 90017-Z0H-000 | スクリュー、タペットアジャスティング | 2 | | 150 |
| 16 | 90019-Z0H-003 | ボルト、ソケット | 2 | 5X12 | 100 |
| 17 | 90206-ZM3-000 | ナット、タペットアジャスティング | 2 | | 100 |
| 18 | 93901-34320 | スクリュー、タッピング | 2 | 4X12 | 100 |
| 19 | 94305-40102 | ピン、スプリング | 1 | 4X10 | 100 |
| 20 | 95002-41200-08 | クランプ、チューブ | 1 | D12 | 100 |
| 21 | 95002-41300-04 | クランプ、チューブ | 1 | D13 | 100 |
| 22 | 14431-Z0H-003 | アーム、インテークバルブロッカー | 1 | | 450 |
| 23 | 14441-Z0H-003 | アーム、エキゾーストバルブロッカー | 1 | | 750 |
| 24 | 14730-Z0H-000 | リフターCOMP、インレットバルブ | 1 | | 750 |
| 25 | 14740-Z0H-000 | リフターCOMP、エキゾーストバルブ | 1 | | 1,000 |
| | | | | | |
| 26 | 12209-Z0H-003 | シール、バルブステム | 1 | | 450 |
| 27 | 14126-Z0H-003 | ローラー | 1 | 4X29.8 | 100 |
| 28 | 14320-Z0H-010 | プーリーCOMP、カムシャフト | 1 | | 1,050 |
| 29 | 14400-z3e-013 | ベルト、タイミング | 1 | 71ZU6 G-300 | 950 |
| 30 | | バルブ、インレット | 1 | | 供給打切 |
| 31 | 14721-Z3E-000 | バルブ、エキゾースト | 1 | | 600 |
| 32 | 14751-Z0H-000 | スプリング、バルブ | 2 | | 100 |
| 33 | 14771-Z3F-000 | リテーナ、バルブスプリング | 2 | | 150 |
| | | | | | |
| | | | | | |
| | | | | | |
| | | | | | |

# 2 クランクシャフト/ピストン/トップカバー/フューエルタンク (MS-H) ホンダ GX25(動噴)

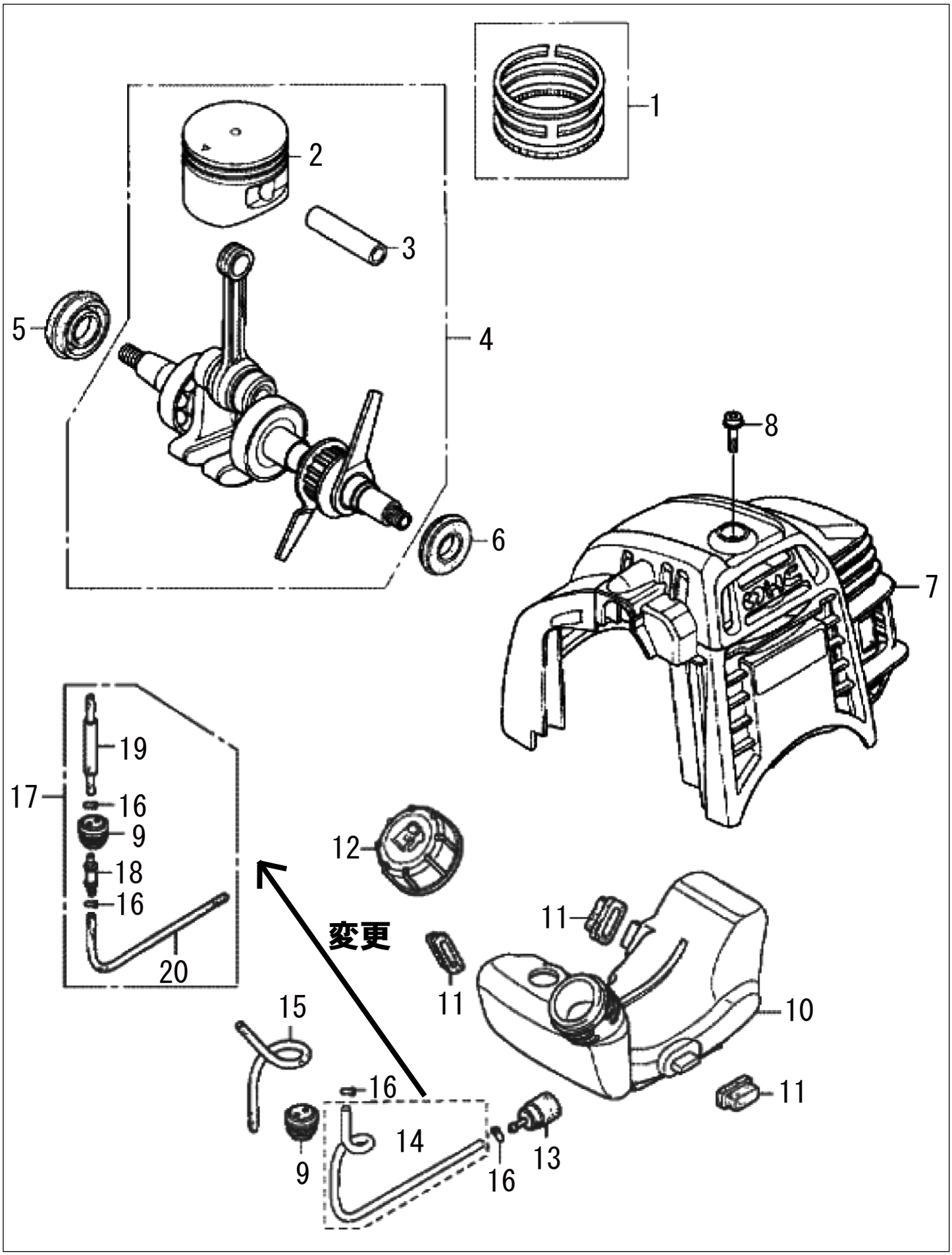

# 2 クランクシャフト/ピストン/トップカバー/フューエルタンク (MS-H) ホンダ GX25(動噴)

□使用個数は1台に使用する個数で入り数ではありません　□価格は1個あたりの単価です　□表示価格に消費税は含まれておりません

| 見出番号 | 部品番号 | 部品名称 | 使用個数 | 備考 | 希望小売価格 |
|---|---|---|---|---|---|
| 1 | 13010-Z0H-000 | リングセット、ピストン | 1 | | 800 |
| 2 | 13101-Z3E-000 | ピストン | 1 | | 1,500 |
| 3 | 13111-Z0H-000 | ピン、ピストン | 1 | | 200 |
| 4 | 13310-Z3E-000 | クランクシャフトCOMP | 1 | | 11,500 |
| 5 | 91211-Z0H-003 | オイルシール | 1 | 12X24X5 | 250 |
| 6 | 91212-Z0H-003 | オイルシール | 1 | 10X20X5 | 250 |
| | | | | | |
| 7 | 19720-Z0H-020ZB | カバーCOMP、トップ *R280 | 1 | | 1,600 |
| 8 | 90015-Z0H-003 | ボルト、トップカバー | 1 | | 100 |
| | | | | | |
| 9 | 17504-ZM3-003 | グロメット、フューエルチューブ | 1 | | 200 |
| 10 | 17511-Z0H-023 | タンク、フューエル | 1 | | 1,800 |
| 11 | 17533-Z0H-000 | ラバー、タンクマウンティング | 3 | | 100 |
| 12 | 17620-ZM3-073 | キャップASSY、フューエルタンク | 1 | | 750 |
| 13 | 17672-Z0H-003 | フィルター、フューエル | 1 | | 300 |
| 14 | | チューブ、フューエルタンク | 1 | 17に変更 | 供給打切 |
| 15 | 17702-Z0H-003 | チューブ、フューエルリターン | 1 | | 150 |
| 16 | 91401-ZM3-003 | クリップ、チューブ | 4 | | 100 |
| 17 | 17700-Z0H-307 | グロメットASSY、フューエルタンク | 1 | | 1,550 |
| 18 | 17519-ZM5-003 | フィッテング | 1 | | 300 |
| 19 | 17701-Z3E-305 | チューブCOMP、フューエルフィード | 1 | | 400 |
| 20 | 17703-Z0H-J71 | チューブA、フューエル | 1 | | 350 |

# 3 フライホイール／ファンカバー・クラッチ

(MS-H) ホンダ GX25(動噴)

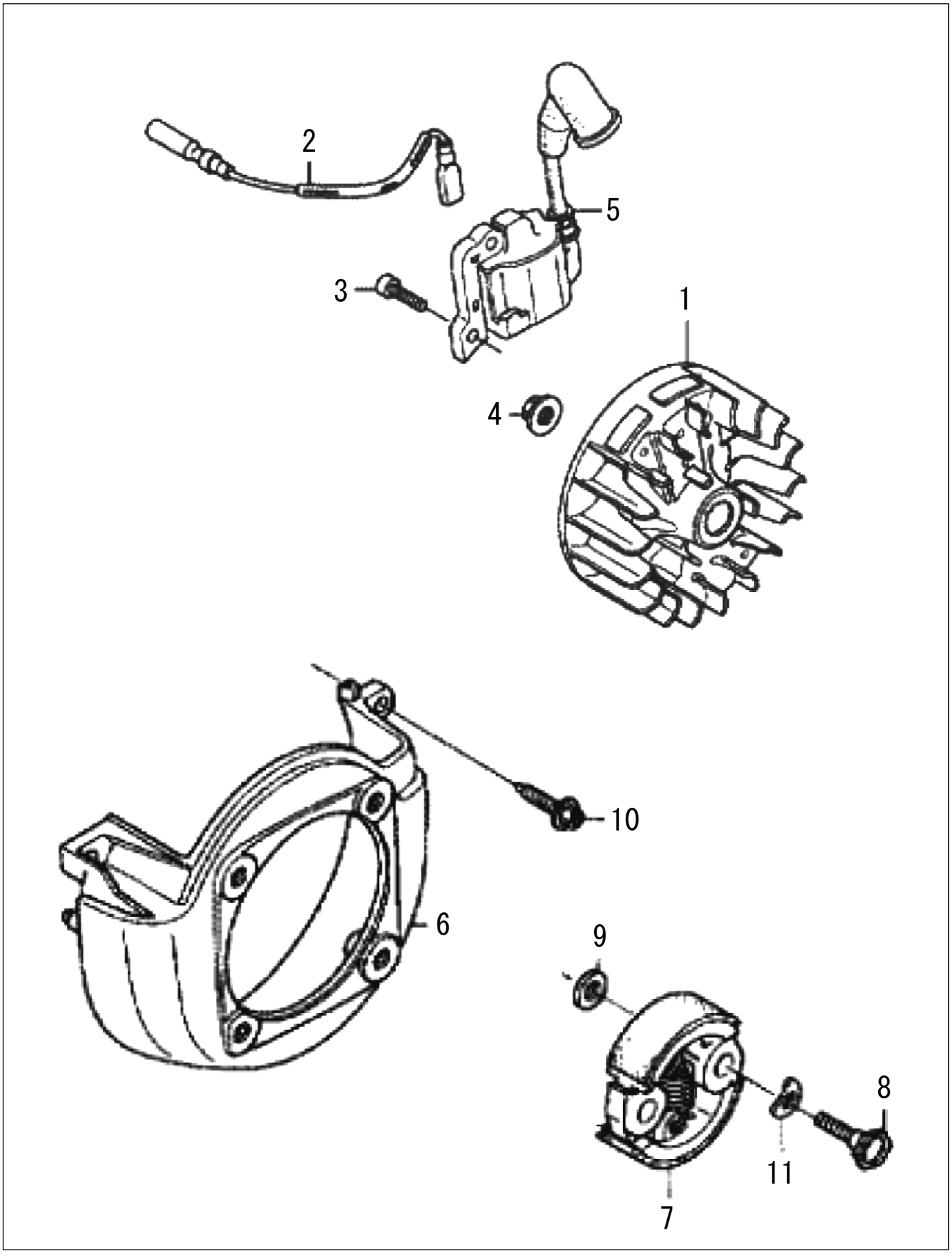

# 3 フライホイール／ファンカバー・クラッチ

(MS-H) ホンダ GX25(動噴)

□使用個数は1台に使用する個数で入り数ではありません　□価格は1個あたりの単価です　□表示価格に消費税は含まれておりません

| 見出番号 | 部品番号 | 部品名称 | 使用個数 | 備考 | 希望小売価格 |
|---|---|---|---|---|---|
| 1 | 31110-Z3E-004 | フライホイールCOMP | 1 | | 2,000 |
| 2 | 32195-Z0H-000 | コード、ストップスイッチ | 1 | | 250 |
| 3 | 90012-Z0H-005 | ボルト、ソケット | 2 | 4X14 | 100 |
| 4 | 90355-427-770 | ナット、フランジ | 1 | 7MM | 300 |
| 5 | 30500-Z3E-004 | コイルASSY、イグニッション | 1 | | 3,000 |
| | | | | | |
| 6 | 19611-Z0H-000 | カバー、ファン | 1 | | 1,300 |
| 7 | 22000-Z0H-801 | クラッチASSY | 1 | ～1230202 | 1,150 |
| | 22000-Z0H-U61 | クラッチASSY | 1 | 1230203～ | 1,150 |
| 8 | 22253-Z0H-003 | ボルト、クラッチ | 2 | 6MM ～1230202 | 150 |
| | | ボルト、クラッチ | 2 | 6MM 1230203～ | 供給打切 |
| 9 | 22254-ZM3-003 | ワッシャー、クラッチ | 2 | 6X15 ～1230202 | 100 |
| | | ワッシャー、クラッチ | 2 | 6X15 1230203～ | 供給打切 |
| 10 | 90009-Z0H-003 | ボルト、ソケット | 3 | 5X20 | 100 |
| 11 | 22254-Z0H-003 | ワッシャー、ウェーブ | 2 | 8MM ～1230202 | 150 |
| | 22255-Z3E-U60 | ワッシャー、ウェーブ | 2 | 8MM 1230203～ | 200 |

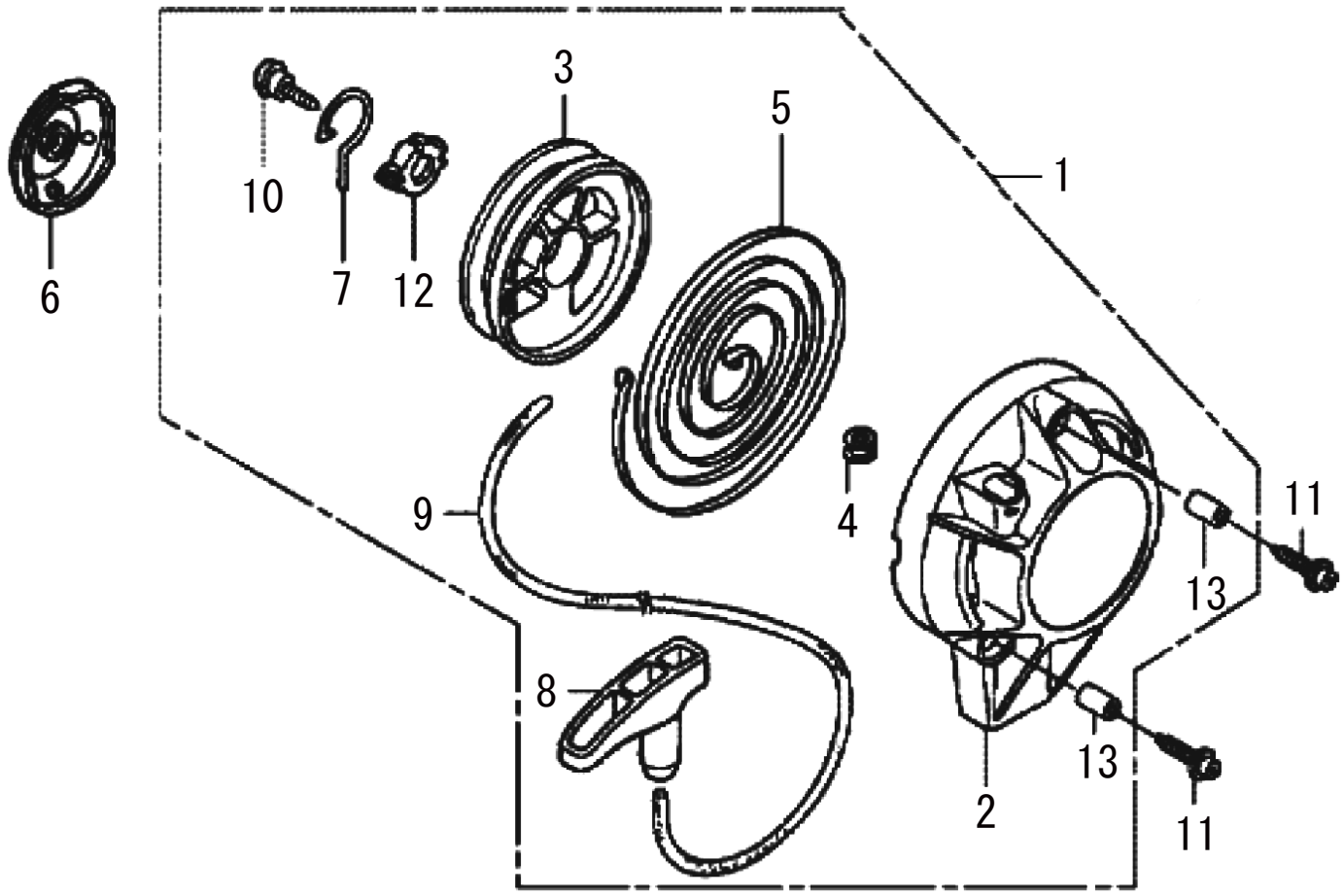
1
2
3
4
5
6
7
8
9
10
11
11
12
13
13

# 4 リコイルスターター

(MS-H) ホンダ GX25(動噴)

□使用個数は1台に使用する個数で入り数ではありません　□価格は1個あたりの単価です　□表示価格に消費税は含まれておりません

| 見出番号 | 部品番号 | 部品名称 | 使用個数 | 備考 | 希望小売価格 |
|---|---|---|---|---|---|
| 1 | 28400-Z3E-M01 | スターターASSY、リコイル | 1 | | 3,000 |
| 2 | 28414-Z0H-003 | ケース、リコイルスターター | 1 | | 1,000 |
| 3 | 28421-Z0H-003 | リール、リコイルスターター | 1 | | 400 |
| 4 | 28433-ZM3-003 | ガイド、ロープ | 1 | | 150 |
| 5 | 28442-Z0H-003 | スプリング、リコイルスターター | 1 | | 550 |
| 6 | 28451-Z0H-003 | プーリー、リコイルスターター | 1 | | 250 |
| 7 | 28459-Z0H-003 | アーム、スィング | 1 | | 200 |
| 8 | 28461-ZM3-003 | ノブ、リコイルスターター | 1 | | 250 |
| 9 | 28462-ZM3-003 | ロープ、リコイルスターター | 1 | | 250 |
| 10 | 90012-ZM3-003 | スクリュー、セッティング | 1 | | 100 |
| 11 | 90018-Z0H-003 | ボルト、ソケット | 3 | 5X16 | 100 |
| 12 | 91504-ZM3-003 | カラー | 1 | | 100 |
| 13 | 91506-ZM3-000 | カラーA、ヘッドカバー | 3 | | 100 |

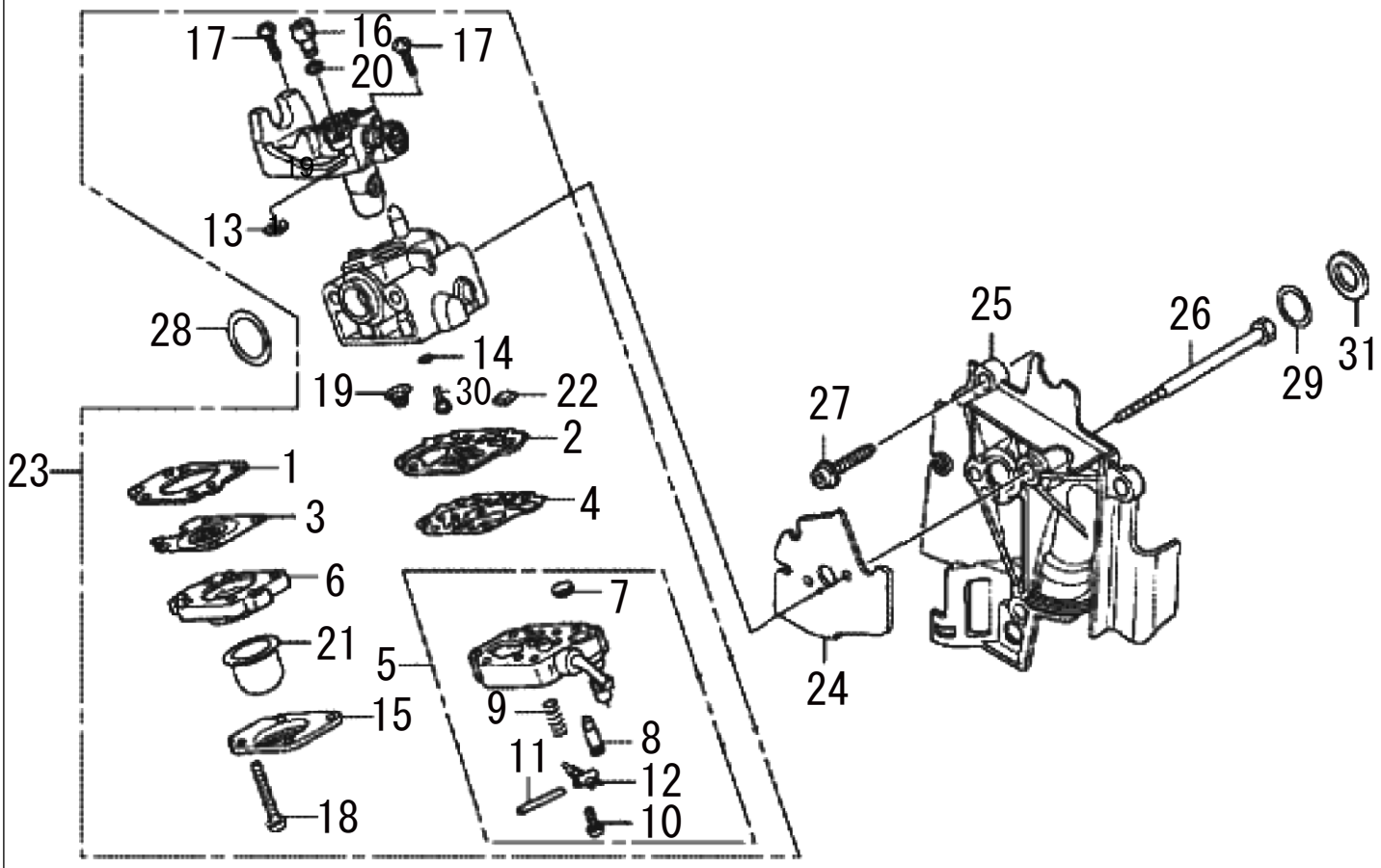
17
16
17
20
13
28
14
19
30
22
23
1
2
3
4
6
7
21
5
15
9
8
11
12
18
10
25
26
29
31
27
24

# 5 キャブレター

(MS-H)ホンダ GX25(動噴)

□使用個数は1台に使用する個数で入り数ではありません　□価格は1個あたりの単価です　□表示価格に消費税は含まれておりません

| 見出番号 | 部品番号 | 部品名称 | 使用個数 | 備考 | キャブレター号機 初号機 | キャブレター号機 終号機 | 希望小売価格 |
|---|---|---|---|---|---|---|---|
| 1 | 16010-ZM3-004 | ガスケット、メタリングダイヤフラム | 1 | | | | 150 |
| 2 | 16011-Z0H-013 | ガスケット、ポンプ | 1 | | | | 200 |
| 3 | 16013-Z0H-003 | ダイヤフラムASSY、メタリング | 1 | | | | 1,000 |
| 4 | 16014-ZM3-004 | ダイヤフラム、ポンプ | 1 | | | | 250 |
| 5 | 16015-Z0H-013 | ボディASSY、ポンプ | 1 | | | | 1,800 |
| 6 | 16017-ZM3-004 | ボディASSY、エアパージ | 1 | | | | 550 |
| 7 | 16018-ZM3-802 | スクリーン、インレット | 1 | | | | 150 |
| 8 | 16019-ZM3-004 | バルブ、インレットニードル | 1 | | | | 250 |
| 9 | 16020-ZM3-004 | スプリング、メタリングレバー | 1 | | | | 150 |
| 10 | 16021-ZM3-004 | スクリュー、メタリングレバーピン | 1 | | | | 150 |
| 11 | 16022-ZM3-014 | ピン、メタリングレバー | 1 | | | | 150 |
| 12 | 16023-ZM3-004 | レバー、メタリング | 1 | | | | 150 |
| 13 | 16024-Z0H-003 | リング、リテーニング | 1 | | | | 150 |
| 14 | 16025-ZM3-004 | Oリング | 1 | | | | 150 |
| 15 | 16026-ZM3-004 | カバー、プライマーポンプ | 1 | | | | 250 |
| 16 | 16027-ZM3-004 | スイベル | 1 | | | | 250 |
| 17 | 16028-ZM3-004 | スクリュー、スロットルカラー | 2 | | | | 100 |
| 18 | 16029-ZM3-004 | スクリュー、ポンプカバー | 4 | | | | 100 |
| 19 | 16030-ZM3-004 | スプリング、ポンプ | 1 | | | | 100 |
| 20 | 16031-ZM3-004 | ワッシャー | 1 | | | | 100 |
| 21 | 16032-ZM3-014 | ポンプ、プライマー | 1 | | | | 250 |
| 22 | 16035-ZM3-802 | フィルター、フューエルインレット | 1 | | | | 700 |
| 23 | 16100-Z0H-063 | キャブレターASSY | 1 | | | | 7,950 |
| 24 | 16221-Z0H-010 | パッキン、キャブレター | 1 | | | | 350 |
| 25 | 19631-Z0H-000 | シュラウド | 1 | | | | 1,000 |
| 26 | 90014-Z0H-003 | ボルト　5X53 | 2 | ～1230202 | | | 100 |
| | 90014-Z0H-801 | ボルト　5X59 | 2 | 1230203～ | | | 100 |
| 27 | 90018-Z0H-003 | ボルト、ソケット　5X16 | 3 | | | | 100 |
| 28 | 91301-ZM3-000 | Oリング | 1 | 14.8X2.4 | | | 100 |
| 29 | 91308-Z0H-003 | Oリング | 1 | 12.3X2.4 | | | 100 |
| 30 | 99101-Z0H-0320 | ジェット | 1 | #32 | WYB8 | | 250 |
| | 99101-ZM3-0330 | ジェット | 1 | #33 | | WYB 7B | 400 |
| | 99101-ZM5-0340 | ジェット | 1 | #34 | | WYB 7B | 400 |
| 31 | | ワッシャー | 1 | | | | 供給打切 |
| | | | | | | | |
| | | | | | | | |
| | | | | | | | |
| | | | | | | | |
| | | | | | | | |
| | | | | | | | |
| | | | | | | | |

# 6 エアークリーナー／マフラー

(MS-H) ホンダ GX25(動噴)

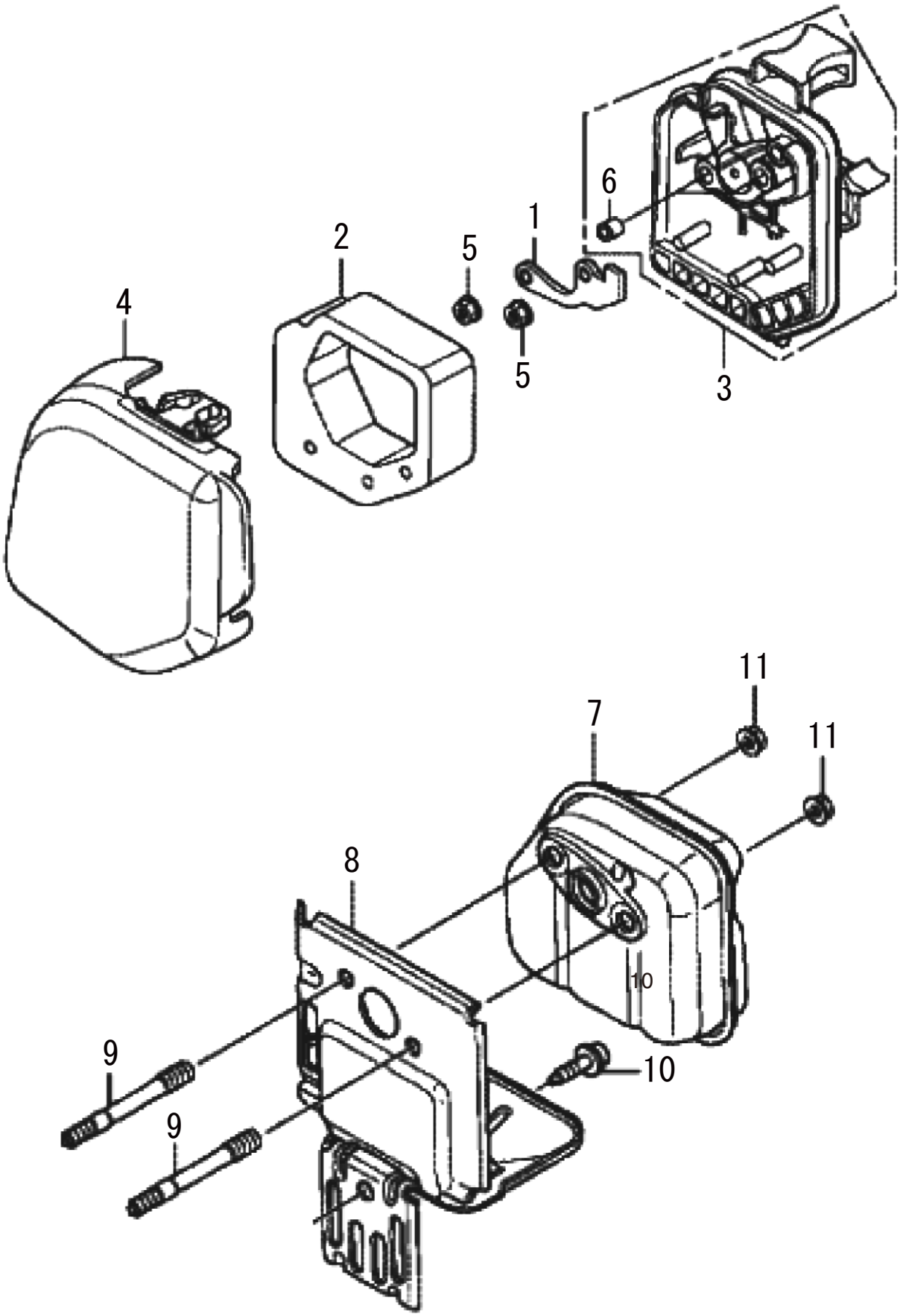

# 6 エアークリーナー／マフラー

(MS-H) ホンダ GX25(動噴)

□使用個数は1台に使用する個数で入り数ではありません　□価格は1個あたりの単価です　□表示価格に消費税は含まれておりません

| 見出番号 | 部品番号 | 部品名称 | 使用個数 | 備考 | 希望小売価格 |
|---|---|---|---|---|---|
| 1 | 17204-Z0H-000 | プレート、オイルトラップ | 1 | | 150 |
| 2 | 17211-Z0H-000 | エレメント、エアークリーナー | 1 | | 350 |
| 3 | 17220-Z0H-020 | ケースCOMP、エアークリーナー | 1 | | 550 |
| 4 | 17231-Z0H-010 | カバー、エアークリーナー | 1 | | 550 |
| 5 | 94050-05000 | ナット、フランジ | 2 | 5MM | 100 |
| 6 | 91503-ZM3-000 | カラー、エアークリーナー | 2 | | 100 |
| | | | | | |
| 7 | 18310-Z0H-010 | マフラーCOMP | 1 | | 1,200 |
| 8 | 18515-Z0H-000 | ガイド、エアーエキゾースト | 1 | | 350 |
| 9 | 90001-Z0H-003 | ボルト、スタッド | 2 | 2.5X42 | 100 |
| 10 | 90011-Z0H-003 | ボルト、ソケット | 1 | 5X10（CT） | 100 |
| 11 | 90136-SM4-901 | ナット、セルフロック | 2 | 5MM | 100 |

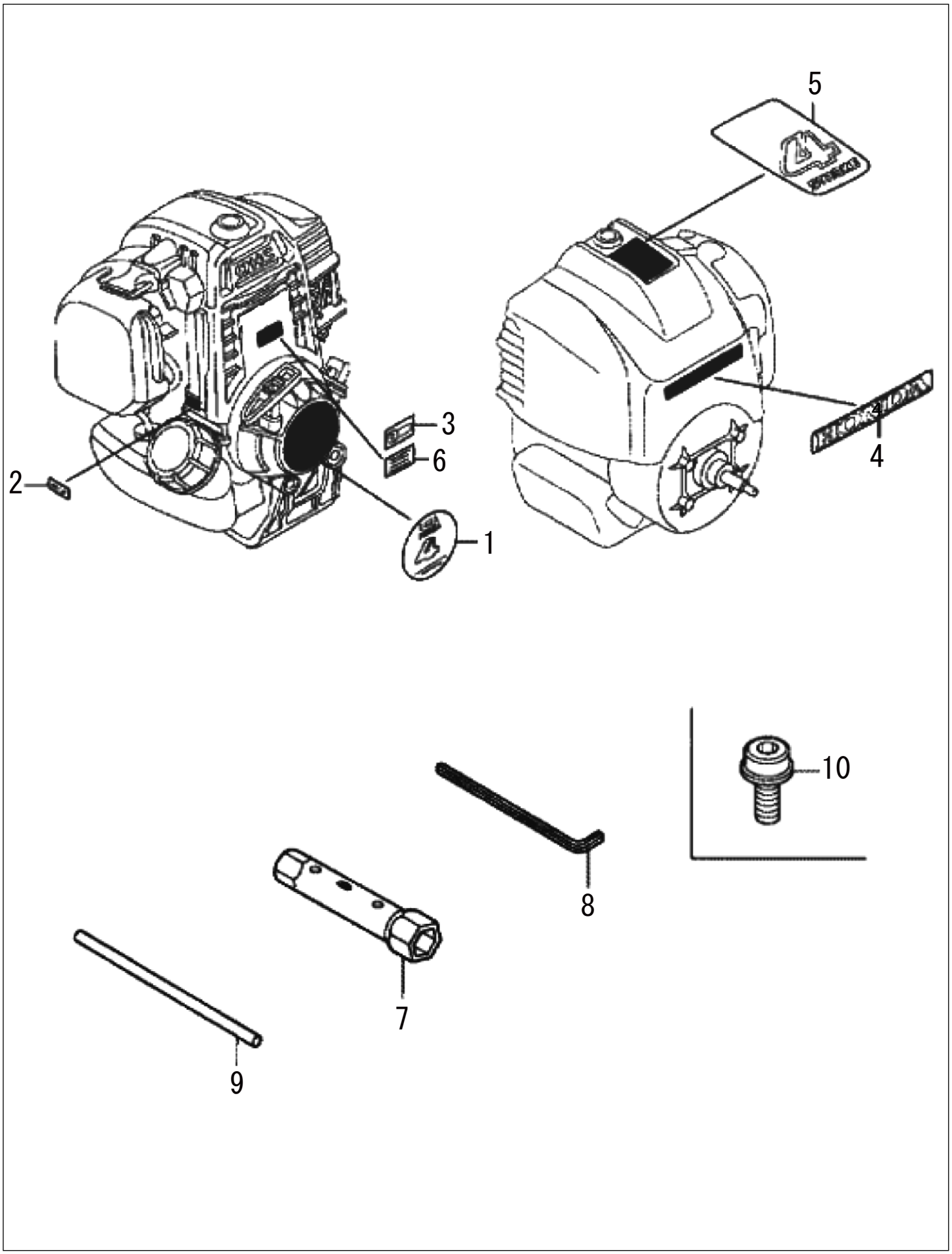
5
3
6
2
1
4
10
8
7
9

# 7 ラベル／ツール

(MS-H) ホンダ GX25(動噴)

□使用個数は1台に使用する個数で入り数ではありません　□価格は1個あたりの単価です　□表示価格に消費税は含まれておりません

| 見出番号 | 部品番号 | 部品名称 | 使用個数 | 備考 | 希望小売価格 |
|---|---|---|---|---|---|
| 1 | 87521-Z0H-000 | マーク、エンブレム | 1 | | 250 |
| 2 | 87601-Z0H-970 | マーク、タイプ (SJD) | 1 | | 150 |
| 3 | 87135-ZE2-020 | ラベル、Eースペック | 1 | 15.5X27.5 | 100 |
| 4 | 87531-Z0H-000 | マーク、ホンダ | 1 | | 200 |
| 5 | 87660-Z0H-000 | マーク (4ーSTROKE) | 1 | | 250 |
| 6 | 87114-ZH7-000 | ラベル、ワーニング | 1 | | 100 |
| | 87114-ZH7-810 | ラベル、ワーニング | 1 | | 100 |
| | | | | | |
| 7 | 89216-045-010 | レンチ、スパークプラグ | 1 | | 700 |
| 8 | 89221-KW3-000 | レンチ、6カク | 1 | 4MM | 450 |
| 9 | 99005-01000 | バーA、ハンドル | 1 | | 150 |
| 10 | 90011-Z0H-811 | ボルト、ソケット | 1 | 5X9 | 100 |