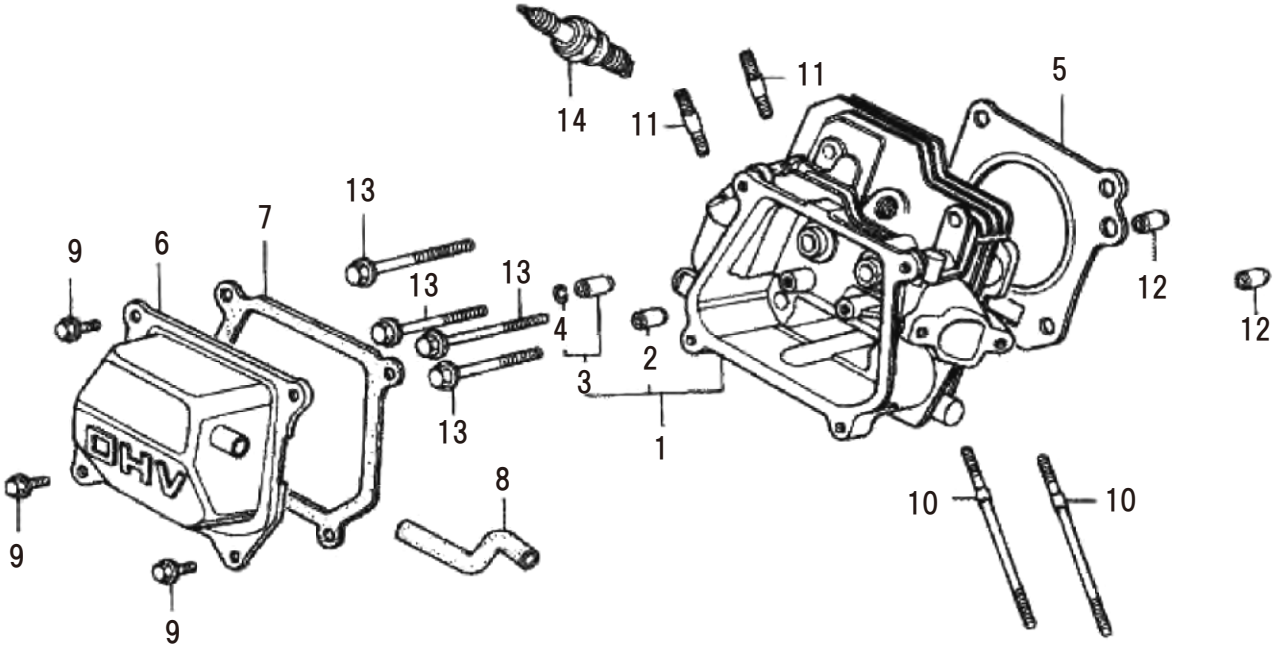
14
11
11
5
13
7
9
6
13
13
4
2
12
12
3
13
1
OHV
8
10
10
9
9

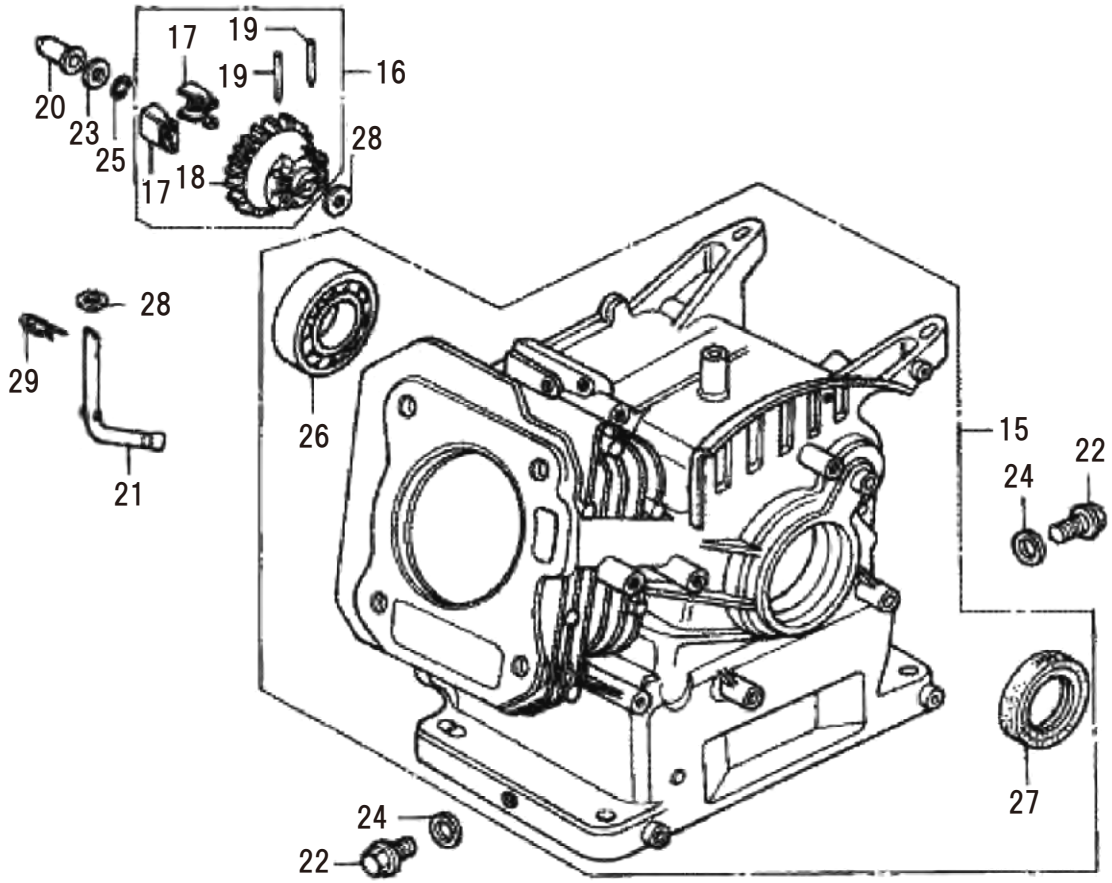
17
19
19
16
20
23
25
28
17
18
28
29
26
15
22
24
21
27
24
22

1 シリンダーヘッド／シリンダーバレル

(KH) ホンダ GX120K1

□使用個数は1台に使用する個数で入り数ではありません □価格は1個あたりの単価です □表示価格に消費税は含まれておりません

見出番号	部品番号	部品名称	使用個数 WMA3	使用個数 WMK	備考	希望小売価格
1	12210-ZH7-415	ヘッドCOMP、シリンダー	1	1		15,250
2	12204-ZE1-306	ガイド、インレットバルブ	1	1	オーバーサイズ	600
3	12205-ZE1-315	ガイド、エキゾーストバルブ	1	1	オーバーサイズ	500
4	12216-ZE5-300	クリップ、バルブガイド	1	1		100
5	12251-ZH7-801	ガスケット、シリンダーヘッド	1	1		800
6	12310-ZE1-020	カバーCOMP、ヘッド	1	1		850
7	12391-ZE1-000	パッキン、ヘッドカバー	1	1		200
8	15721-ZH8-000	チューブ、ブリーザー	1	1		200
9	90013-883-000	ボルト、フランジ	4	4	6X12 (CT200)	200
10	90043-ZE1-020	ボルト、スタッド	2	2	6X112	400
11	90047-ZE1-000	ボルト、スタッド	2	2	8X32	300
12	94301-10160	ノックピン	2	2	10X16	100
13	95723-08055-00	ボルト、フランジ 8X55	4	4	～4532609	100
	95701-08055-00	ボルト、フランジ 8X55	ー	4	4532610～	100
14	98079-56841	プラグ、スパーク	1	ー	BP6ES (NGK)	650
	98079-56846	プラグ、スパーク	1	1	BPR6ES (NGK)	700
	98079-55846	プラグ、スパーク	1	1	BPR5ES (NGK)	700
15	12000-ZF0-425	バレルASSY、シリンダー	1	1		64,150
16	16510-ZE1-000	ガバナーASSY	1	1		850
17		ウエイト、ガバナー	2	2		供給打切
18	16512-ZE1-000	ホルダー、ガバナーウエイト	1	1		550
19	16513-ZE1-000	ピン、ガバナーウエイト	2	2		100
20	16531-ZE1-000	スライダー、ガバナー	1	1		200
21	16541-ZE1-000	シャフト、ガバナーアーム	1	1		500
22	90131-ZE1-000	ボルト、ドレンプラグ	2	2		200
23	90451-ZE1-000	ワッシャー、スラスト	1	1	6MM	150
24	90601-ZE1-000	ワッシャー、ドレンプラグ	2	2	10.2MM	100
25	90602-ZE1-000	クリップ、ガバナーホルダー	1	1		100
26	91001-878-003	ベアリング、ラジアルボール	1	1	62/22	1,300
27	91202-ZE6-013	オイルシール	1	1	22X35X6	450
28	94101-06800	ワッシャー、プレイン	2	2	6MM	100
29	94251-08000	ピン、ロック	1	1	8MM	100

2 クランクケースカバー／クランクシャフト／ピストン／コンロッド (KH) ホンダ GX120K1

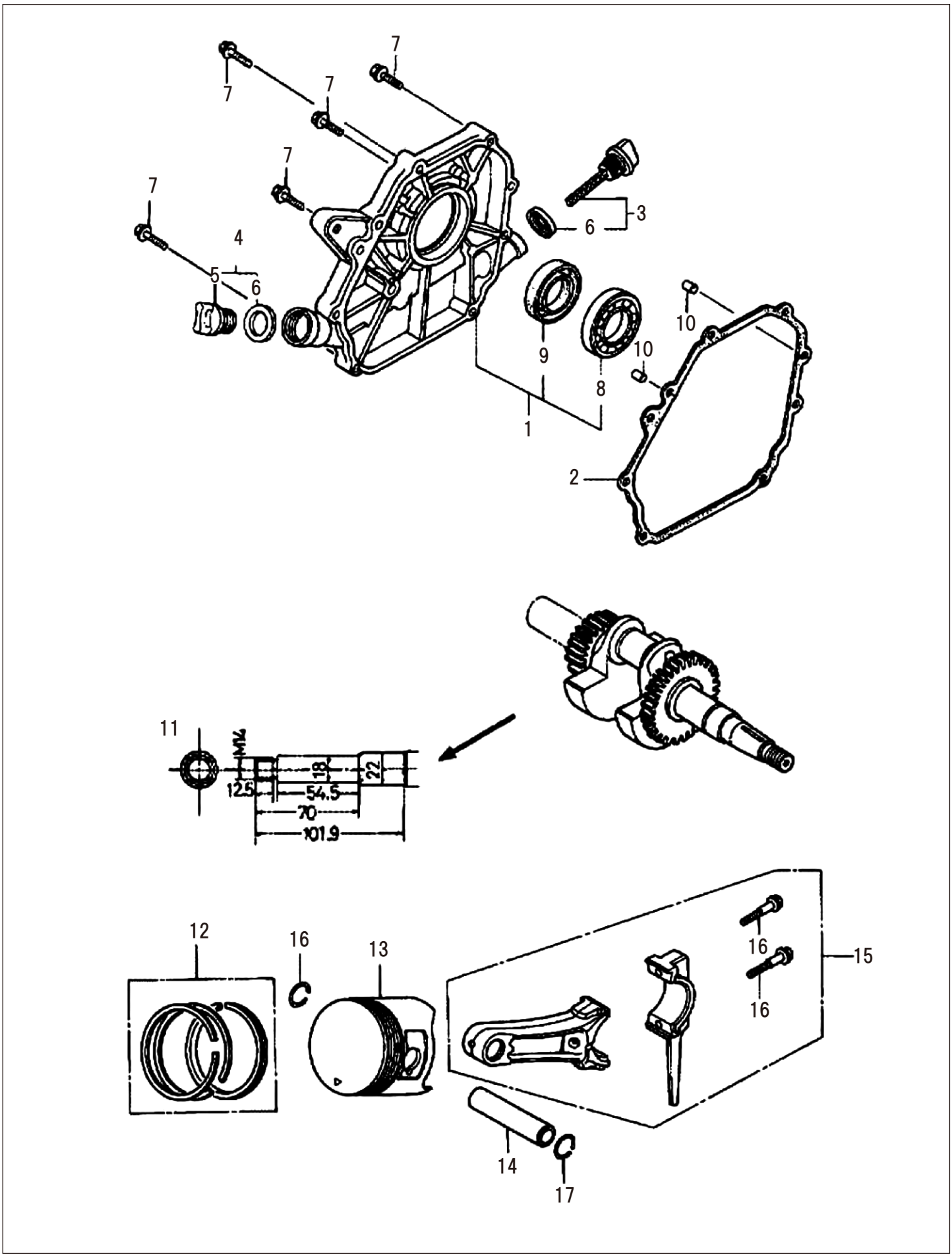

2 クランクケースカバー／クランクシャフト／ピストン／コンロッド (KH) ホンダ GX120K1

□使用個数は1台に使用する個数で入り数ではありません □価格は1個あたりの単価です □表示価格に消費税は含まれておりません

見出番号	部品番号	部品名称	使用個数 WMA3	使用個数 WMK	備考	希望小売価格
1	11300-ZE0-634	カバーASSY、クランクケース	1	1		7,750
2	11381-ZH7-800	パッキン、ケースカバー	1	1		350
3	15600-Z0T-810	キャップASSY、オイルフィラー(グレー)	1	1		450
4	15600-ZG4-003	キャップASSY、オイルフィラー	1	1		400
5	15620-ZG4-910	キャップ、オイルフィラー	1	1		300
6	15625-ZE1-003	パッキン、オイルフィラーキャップ	1	1		200
7	90015-883-000	ボルト、フランジ	7	7	6X28	150
8	91001-878-003	ベアリング、ラジアルボール	1	1	62/22	1,300
9	91203-ZE0-013	オイルシール	1	1	22X41X6	500
10	94301-08140	ノックピン	2	2	8X14	100
11	13310-ZE0-631	クランクシャフトCOMP	1	1		34,150
12	13010-ZE6-014	リングセット、ピストン (STD)	1	ー	～3284616	2,100
		リングセット、ピストン (0.25)	1	ー	～3284616	供給打切
		リングセット、ピストン (0.50)	1	ー	～3284616	供給打切
		リングセット、ピストン (0.75)	1	ー	～3284616	供給打切
	13010-ZK7-V01	リングセット、ピストン (STD)	1	ー	3284617～3993725	2,150
		リングセット、ピストン (0.25)	1	ー	3284617～3993725	供給打切
		リングセット、ピストン (0.50)	1	ー	3284617～3993725	供給打切
		リングセット、ピストン (0.75)	1	ー	3284617～3993725	供給打切
	13010-ZH7-004	リングセット、ピストン (STD)	1	ー	3993726～4554249	2,000
		リングセット、ピストン (0.25)	1	ー	3993726～4554249	供給打切
		リングセット、ピストン (0.50)	1	ー	3993726～4554249	供給打切
		リングセット、ピストン (0.75)	1	ー	3993726～4554249	供給打切
	13010-Z4F-004	リングセット、ピストン (STD)	1	ー	4554250～	1,500
	13011-Z4F-004	リングセット、ピストン (0.25)	ー	1	4554250～	1,850
	13012-Z4F-004	リングセット、ピストン (0.50)	ー	1	4554250～	1,850
	13013-Z4F-004	リングセット、ピストン (0.75)	ー	1	4554250～	1,850

2 クランクケースカバー／クランクシャフト／ピストン／コンロッド (KH) ホンダ GX120K1

□使用個数は1台に使用する個数で入り数ではありません □価格は1個あたりの単価です □表示価格に消費税は含まれておりません

見出番号	部品番号	部品名称	使用個数		備考	希望小売価格
			WMA3	WMK		
13	13101-ZH7-010	ピストン(STD)	1	1	～4554249	2,800
		ピストン(0.25)	1	1	～4554249	供給打切
		ピストン(0.50)	1	1	～4554249	供給打切
		ピストン(0.75)	1	1	～4554249	供給打切
	13101-ZH7-020	ピストン(STD)	ー	1	4554250～	2,650
	13102-ZH7-020	ピストン(0.25)	ー	1	4554250～	2,450
	13103-ZH7-020	ピストン(0.50)	ー	1	4554250～	2,650
		ピストン(0.75)	ー	1	4554250～	供給打切
14	13111-ZE0-000	ピン、ピストン	1	1		500
15	13200-Z4H-900	ロッドASSY、コネクティング	1	1		5,050
16	90001-ZE1-000	ボルト、コネクティングロッド	2	2		200
17	90551-ZE0-000	クリップ、ピストンピン	2	2	13MM	100

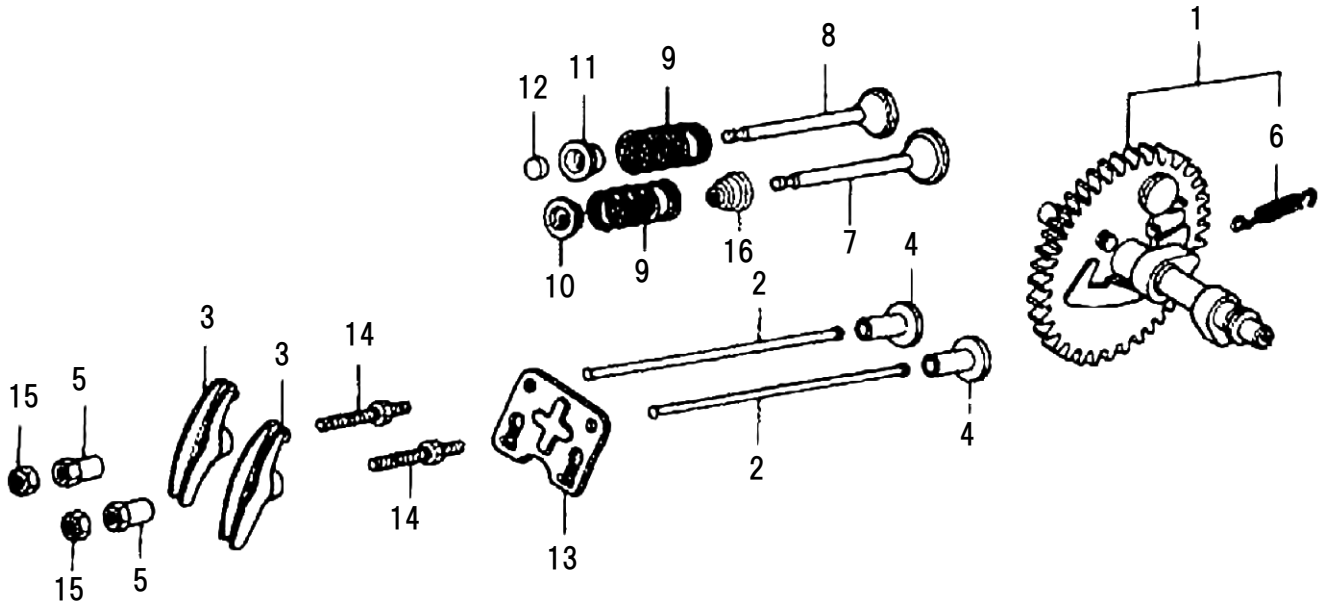
1
6
8
9
11
12
7
16
9
10
4
2
3
14
3
15
5
4
2
14
13
15
5

3 カムシャフト

(KH) ホンダ GX120K1

□使用個数は1台に使用する個数で入り数ではありません □価格は1個あたりの単価です □表示価格に消費税は含まれておりません

見出番号	部品番号	部品名称	使用個数		備考	希望小売価格
			WMA3	WMK		
1	14100-ZE0-812	カムシャフトASSY	1	1		9,600
2	14410-ZE0-010	ロッド、プッシュ	2	2		500
3	14431-ZE1-000	アーム、バルブロッカー	2	2		400
4	14441-ZE1-010	リフター、バルブ	2	2		750
5	14451-Z4M-000	ピボット、ロッカーアーム	2	2		300
6	14568-ZE1-000	スプリング、ウエイトリターン	1	1		150
7	14711-ZF0-010	バルブ、インレット	1	1		1,550
8	14721-ZF0-000	バルブ、エキゾースト	1	1		2,350
9	14751-ZF1-000	スプリング、バルブ	2	2		200
10	14771-ZE1-000	リテーナ、インテークバルブスプリング	1	1		400
11	14773-ZE1-000	リテーナ、エキゾーストバルブスプリング	1	1		400
12	14781-ZE1-000	ローテーター、バルブ	1	1		250
13	14791-ZE0-010	プレート、プッシュロッドガイド	1	1		250
14	90012-ZE0-010	ボルト、ピボット	2	2	8MM	350
15	90206-ZE1-000	ナット、ピボットアジャスティング	2	2		150
16	12209-ZH8-003	シール、バルブステム	1	1		450

WMA3

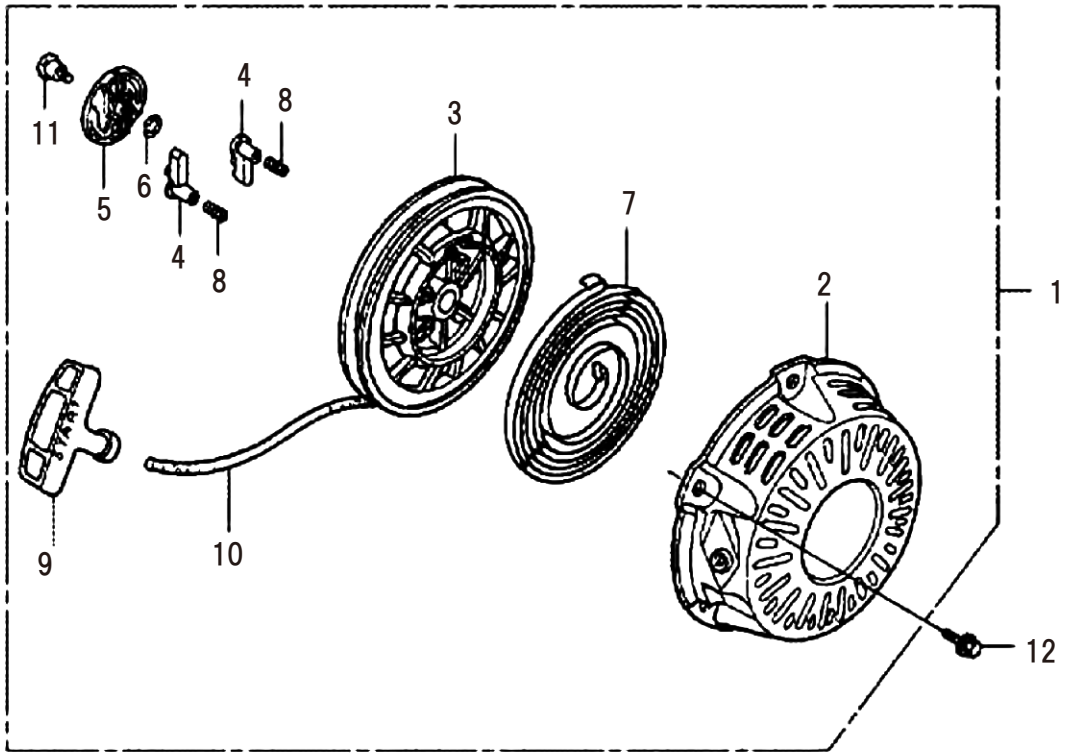

WMA3/WMK

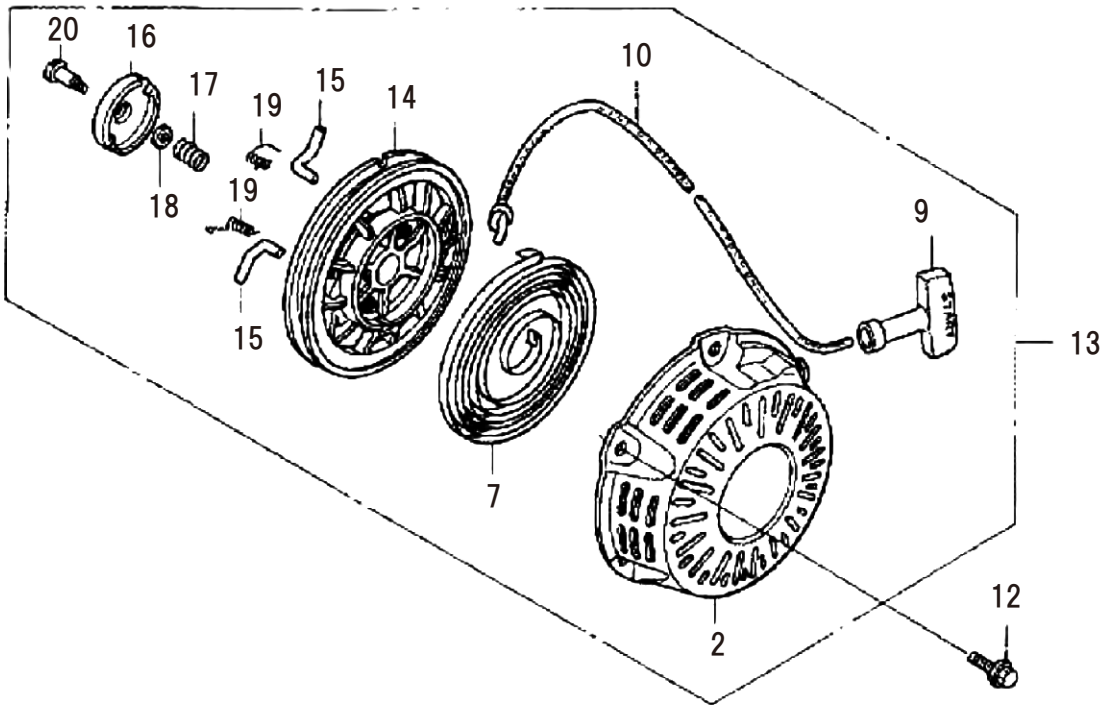

4 リコイルスターター

(KH) ホンダ GX120K1

□使用個数は1台に使用する個数で入り数ではありません □価格は1個あたりの単価です □表示価格に消費税は含まれておりません

見出番号	部品番号	部品名称	使用個数		備考	希望小売価格
			WMA3	WMK		
1	28400-ZH8-013YA	スタータASSY、リコイル *R280*	1	ー		13,250
2	28410-ZH8-003YA	ケースCOMP、リコイルスターター *R280*	1	1		5,950
3	28420-ZH8-013	リール、リコイルスターター(ナチュラル)	1	ー		1,900
4	28422-ZH8-013	ラチェット、スターター	2	ー		400
5	28433-ZH8-003	ガイド、ラチェット	1	1		500
6	28441-ZH8-003	スプリング、フリクション	1	ー		250
7	28442-ZH8-003	スプリング、リコイルスターター	1	1		1,400
8	28443-ZH8-003	スプリング、リターン	2	ー		200
9	28461-ZH8-013	グリップ、スターター	1	1		450
10	28462-ZH8-003	ロープ、リコイルスターター	1	1		750
11	90003-ZH8-003	スクリュー、セッティング	1	ー		250
12	90008-ZE2-003	ボルト、フランジ	3	3	6X10	100
13	28400-Z0T-003ZB	スタータASSY、リコイル *R280*	1	1		12,450
14	28421-ZH8-801	リール、リコイルスターター(ブラック)	1	1		2,050
15	28422-ZH8-801	ラチェット、スターター	2	2		450
16	28433-ZH8-801	ガイド、ラチェット	1	1		550
17	28441-ZH8-801	スプリング、フリクション	1	1		250
18	28431-ZH8-801	プレート、フリクション	1	1		350
19	28443-ZH8-801	スプリング、リターン	2	2		250
20	90003-ZH8-801	スクリュー、セッティング	1	1		250

5 ファンカバー／フライホイール／イグニッションコイル (KH) ホンダ GX120K1

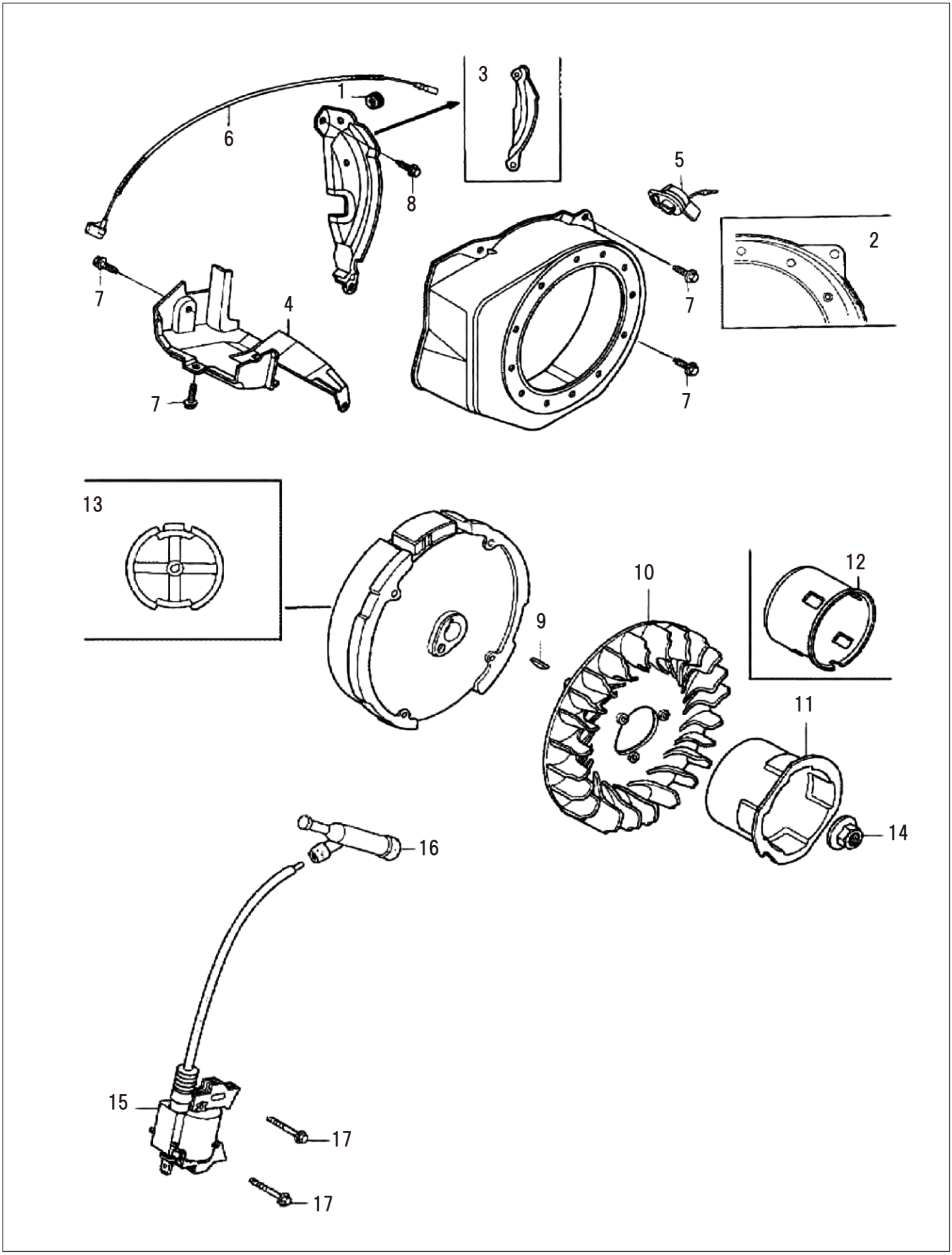

5 ファンカバー／フライホイール／イグニッションコイル (KH) ホンダ GX120K1

□使用個数は1台に使用する個数で入り数ではありません □価格は1個あたりの単価です □表示価格に消費税は含まれておりません

見出番号	部品番号	部品名称	使用個数 WMA3	使用個数 WMK	備考	希望小売価格
1	11347-371-300	グロメット、アジャスティングカバー	1	1		250
2	19610-ZE0-000ZS	カバーCOMP、ファン	1	1		5,550
3	19612-ZH7-000	プレート、サイド (STD)	1	1		450
4	19630-ZH7-000	シュラウドCOMP	1	1		1,250
5	35120-Z0D-V81	スイッチASSY、エンジンストップ	1	1		1,300
6	36101-ZE1-010	コード、ストップスイッチ	1	1	370MM	450
7	90013-883-000	ボルト、フランジ	4	4	6X12 (CT200)	200
8	90022-888-010	ボルト、フランジ	1	1	6X12 (CT200)	150
9	13331-357-000	キー、スペシャルウッドラフ	1	1	25X18	350
10	19511-ZE0-000	ファン、クーリング	1	1		1,300
11	28451-ZH8-003	プーリー、スターター	1	ー	～3917140	1,500
		プーリー、スターター	1	ー	3917141～	供給打切
12	28451-ZH7-801	プーリー、スターター	1	1		1,900
13		フライホイールCOMP	1	1	～4554359	供給打切
	31100-ZE0-020	フライホイールCOMP	ー	1	4554360～	12,350
14	90201-878-003	ナット、スペシャル	1	1	14MM	300
15	30500-ZE1-073	コイルASSY、イグニッション	1	1		10,650
16	30600-ZE1-013	ターミナルASSY、ハイテンション	1	ー	～3491424	1,600
	30700-ZE1-013	キャップASSY、ノイズプレッサー	1	1	3491425～	1,200
17	90121-952-000	ボルト、フランジ	2	2	6X25 (CT200)	150

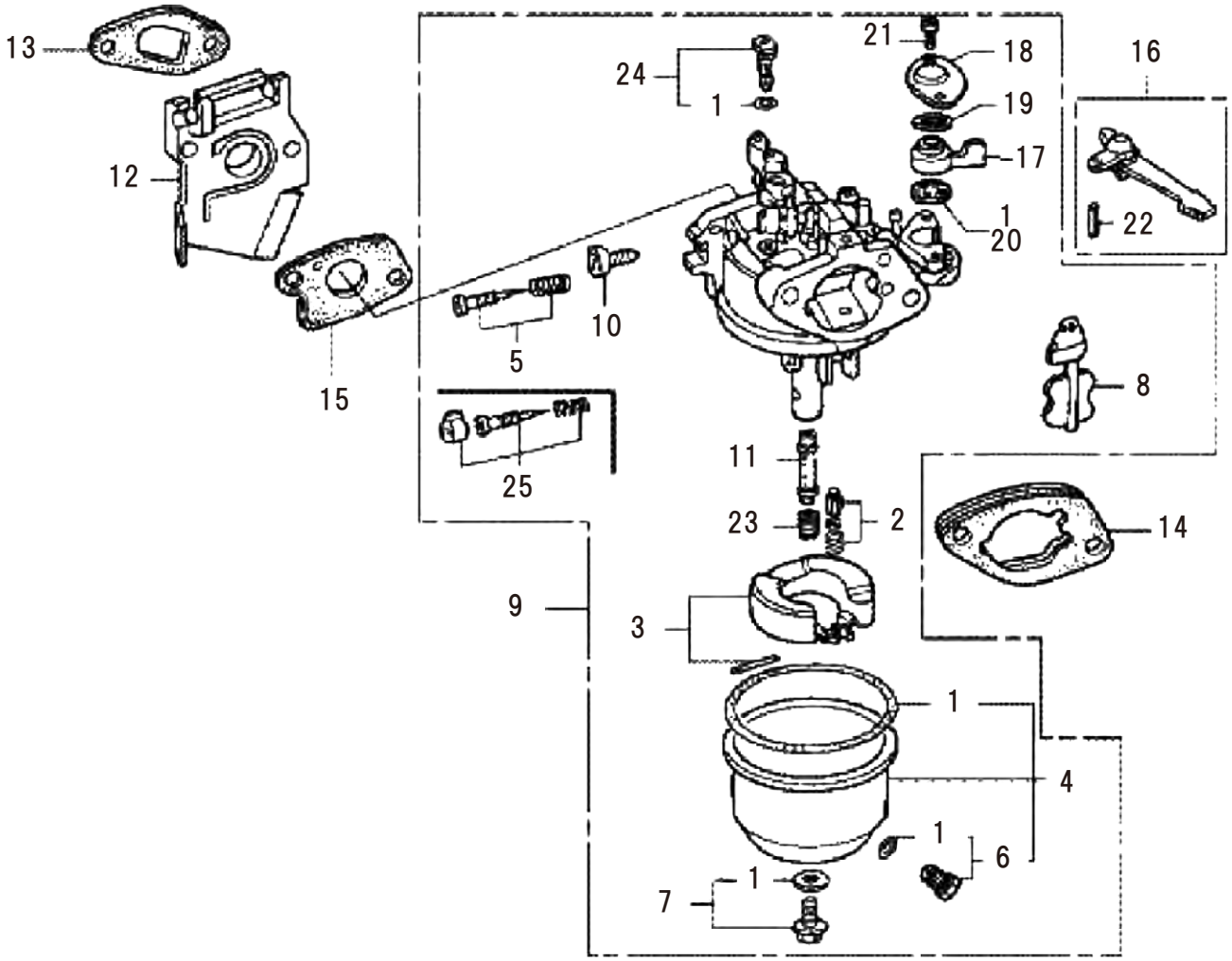
13
12
15
24
1
21
18
19
17
1
20
16
22
10
5
8
25
11
23
2
14
9
3
1
4
1
6
1
7

6 キャブレター

(KH) ホンダ GX120K1

□使用個数は1台に使用する個数で入り数ではありません □価格は1個あたりの単価です □表示価格に消費税は含まれておりません

見出番号	部品番号	部品名称	使用個数 WMA3	使用個数 WMK	備考	キャブレター号機 初号機	キャブレター号機 終号機	希望小売価格
1	16010-ZE0-025	ガスケットセット	1	1				900
2	16011-ZE0-005	バルブセット、フロート	1	1				1,850
3	16013-ZE0-005	フロートセット	1	1				1,700
4	16015-ZE0-831	チャンバーセット、フロート	1	1				1,700
5	16016-ZE0-005	スクリューセット、パイロット(ｷｬﾌﾞｺﾞｳｷ)	1	ー				750
6	16024-ZE1-811	スクリューセット、ドレン	1	1				650
7	16028-ZK7-S91	スクリューセット	1	1				1,000
8	16044-ZE0-005	チョークセット	1	1				1,650
9	16100-ZH7-812	キャブレターASSY	1	ー		BE12BB	BE12BC	11,100
	16100-ZH7-W71	キャブレターASSY	1	1		BE61DB		11,100
10	16124-ZE0-005	スクリュー、スロットルストップ	1	1				600
11	16166-ZK7-S91	ノズル、メイン	1	1				1,550
12	16211-ZE0-000	インシュレーター、キャブレター	1	1				750
13	16212-ZH7-800	パッキン、インシュレーター	1	1				150
14	16220-ZE1-020	スペーサーCOMP、キャブレター	1	1				350
15	16221-ZH8-801	パッキン、キャブレター	1	1				150
16	16610-ZE1-000	レバーCOMP、チョーク	1	1				450
17	16953-ZE1-812	レバー、コック	1	1	STD			450
18	16954-ZE1-812	プレート、レバーセッティング	1	1				300
19	16956-ZE1-811	スプリング、コックレバー	1	1				200
20	16957-ZE1-812	パッキン、フューエルコック	1	1				200
21	93500-03008-0G	スクリュー、パン	2	2			BE12BB	100
	93500-03006-0H	スクリュー、パン	2	2	3X8	BE12BC		100
22	94305-20122	ピン、スプリング	1	1	3X6			100
23	99101-ZH8-0580	ジェット、メイン	1	1	2X12			400
	99101-ZK7-0600	ジェット、メイン	1	1	#58 (ｷｬﾌﾞｺﾞｳｷ)			400
	99101-ZK7-0620	ジェット、メイン	1	1	#60 (ｷｬﾌﾞｺﾞｳｷ)			400
24	99204-ZE0-0350	ジェットセット、パイロット	1	1	#62 (ｷｬﾌﾞｺﾞｳｷ)			800
25	16016-ZH7-W01	スクリューセット、パイロット(ｷｬﾌﾞｺﾞｳｷ)	1	1	#35	BE60DB		650

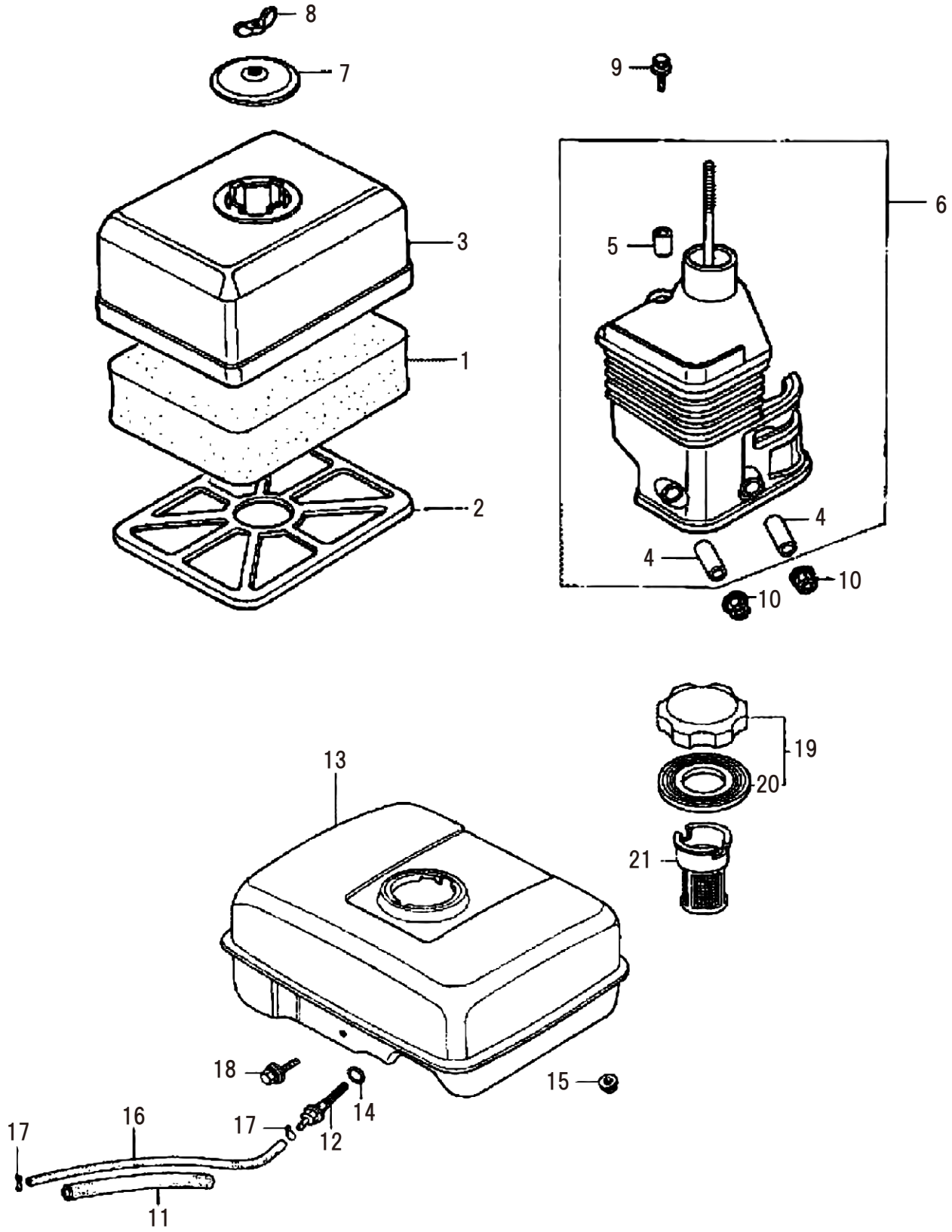
8
7
9
6
5
3
1
2
4
4
10
10
19
20
13
21
18
15
14
17
16
17
12
11

7 エアークリーナー／フューエルタンク

(KH) ホンダ GX120K1

□使用個数は1台に使用する個数で入り数ではありません □価格は1個あたりの単価です □表示価格に消費税は含まれておりません

見出番号	部品番号	部品名称	使用個数		備考	希望小売価格
			WMA3	WMK		
1	17211-ZE1-000	エレメント、エアークリーナー（セミドライ）	1	1		800
2	17212-ZE1-000	グリッド、エアークリーナー（セミドライ）	1	1		450
3	17231-ZE0-000	カバー、エアークリーナー（セミドライ）	1	1		1,700
4	17238-ZE0-010	カラー、エアークリーナー	2	2		200
5	17239-ZE1-000	カラーB、エアークリーナー	1	1		200
6	17410-ZE0-040	エルボーCOMP、エアークリーナー	1	1		2,000
7	17421-ZE1-000	キャップ、クリーナー	1	1		600
8	90325-044-000	ナット、ツールボックスセッティング	1	1		250
9	95701-06020-00	ボルト、フランジ	1	1	6X20	100
10	94050-06000	ナット、フランジ	2	2	6MM	100
11	16854-ZH8-000	ラバー、サポーター	1	1	107MM	200
12	16955-ZE1-010	ジョイント、フューエルタンク	1	1		500
13	17510-ZE0-020ZA	タンクCOMP、フューエル　＊NH31＊	1	1		16,650
14	91353-671-004	Oリング	1	1	14MM (NOK)	200
15	94050-06000	ナット、フランジ	2	2	6MM	100
16	95001-45001-60M	チューブ、フューエル	1	1	4.5X140	600
17	95002-02080	クリップ、チューブ	2	2	B8	100
18	90004-ZH7-003	ボルト、フランジ	1	1	6X29	150
19	17620-Z0T-315	キャップCOMP、フューエルフィラー	1	1	クロームメッキ	2,200
20	17631-Z0T-813	パッキン、フューエルフィラーキャップ	1	1	39X62X3	250
21	17672-ZE2-W01	フィルター、フュエル	1	1		650

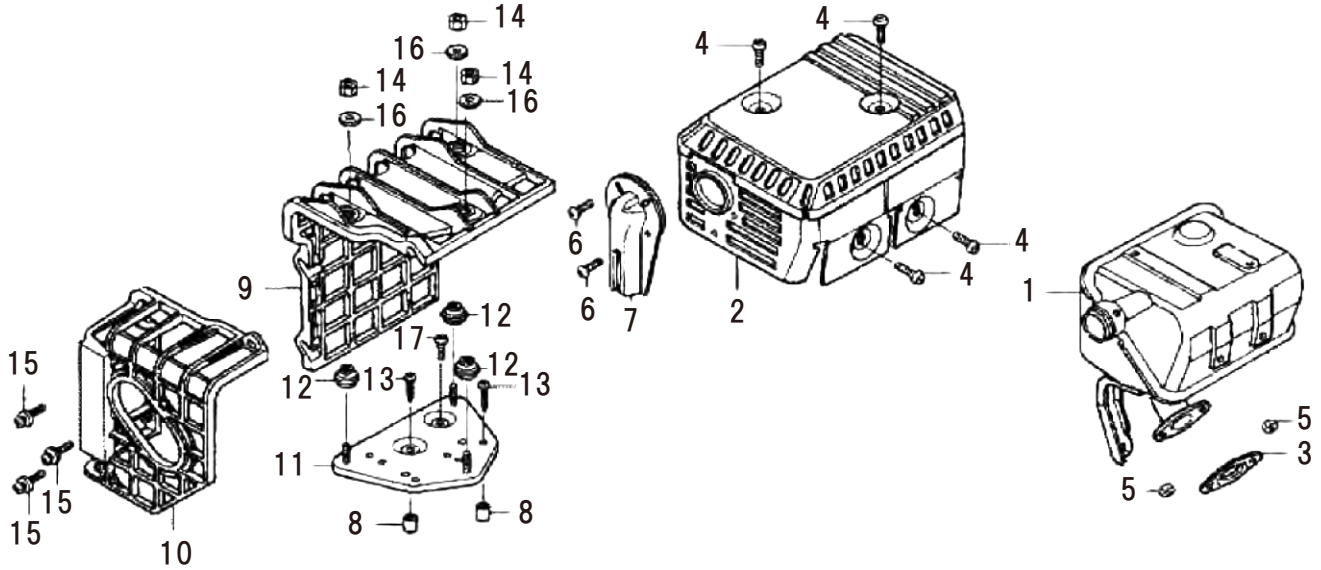
14
16
14
14
16
16
4
4
6
6
7
2
4
4
1
9
12
17
12
12
13
13
15
15
15
10
11
8
8
5
3
5

8 マフラー

(KH) ホンダ GX120K1

□使用個数は1台に使用する個数で入り数ではありません □価格は1個あたりの単価です □表示価格に消費税は含まれておりません

見出番号	部品番号	部品名称	使用個数		備考	希望小売価格
			WMA3	WMK		
1	18310-ZF1-000	マフラーCOMP (STD)	1	1	ブラック	5,750
2	18320-ZF1-H02	プロテクター、マフラー (STD)	1	1		2,300
3	18381-ZH8-801	ガスケット、マフラー	1	1		250
4	90050-ZE1-000	スクリュー、タッピング	4	4	5X8	100
5	94001-08000-0S	ナット、6カク	2	2	8MM	100
6	90055-ZE1-000	スクリュー、タッピング	2	2	4X6	100
7	18431-ZH8-W50	ディフレクター、マフラー	1	1		2,000
8	17233-896-701	カラー、エアークリーナーケース	2	2		200
9	18433-ZH8-W40	カバーCOMP、マフラー	1	1		8,000
10	18434-ZH8-W40	カバーCOMP、マフラーリヤー	1	1		4,950
11	18436-ZH8-W41	ベースCOMP、マフラーカバー	1	1		1,600
12	18466-ZH8-W40	スペーサー、マフラーカバー	3	3		500
13	90050-ZH8-W40	スクリュー、タッピング	2	2	5X25	150
14	90302-KF9-900	ナット、6カク	3	3	5MM	250
15	93891-06020-07	スクリュー、ワッシャー	3	3	6X20	100
16	94103-05700	ワシャー、プレイン	3	3	5MM	100
17	90050-ZE1-000	スクリュー、タッピング	1	1	5X8	100

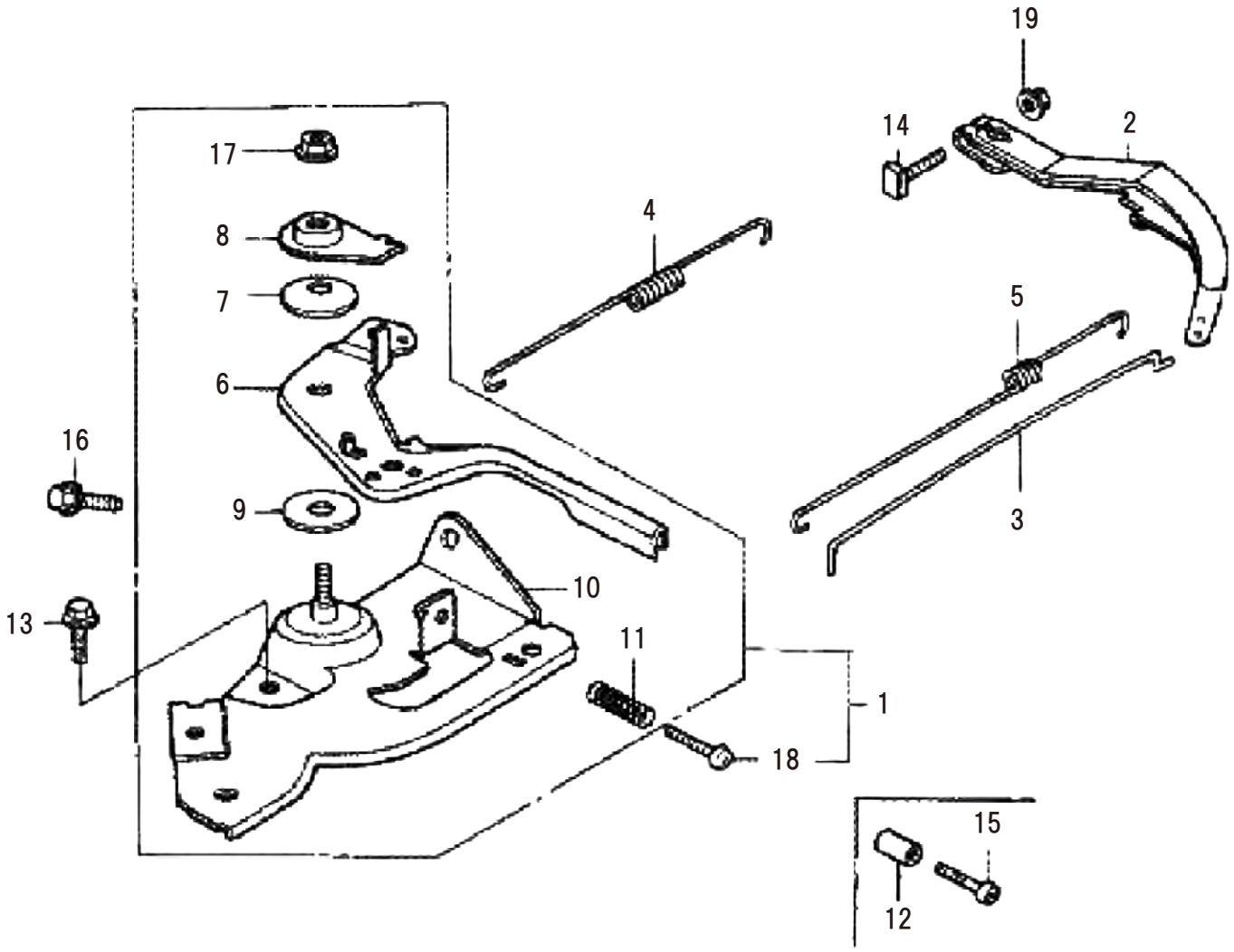
19
14
2
17
4
8
7
5
6
16
9
3
10
13
11
1
18
15
12

9 コントロール

(KH) ホンダ GX120K1

□使用個数は1台に使用する個数で入り数ではありません □価格は1個あたりの単価です □表示価格に消費税は含まれておりません

見出番号	部品番号	部品名称	使用個数		備考	希望小売価格
			WMA3	WMK		
1	16500-ZH7-000	コントロールASSY	1	1		2,550
2	16551-ZE0-010	アーム、ガバナー	1	1		900
3	16555-ZE0-000	ロッド、ガバナー	1	1		200
4	16561-ZE0-030	スプリング、ガバナー	1	1		250
5	16562-ZE0-020	スプリング、スロットルリターン	1	1		200
6	16571-ZH7-000	レバー、コントロール	1	1		850
7	16574-ZE1-000	スプリング、レバー	1	1		200
8	16575-ZH8-000	ワッシャー、コントロールレバー	1	1		250
9	16578-ZE1-000	スペーサー、コントロールレバー	1	1		250
10		ベースCOMP、コントロール (###)	1	1		供給打切
11	16584-883-300	スプリング、コントロールアジャスティング	1	1		200
12	16599-ZG1-M10	カラー、ストッパー	1	1		200
13	90013-883-000	ボルト、フランジ	1	1	6X12 (CT200)	200
14	90015-ZE5-010	ボルト、ガバナーアーム	1	1		150
15	90016-ZG9-N30	スクリュー、リセスド	1	1	5X25	100
16	90022-888-010	ボルト、フランジ	1	1	6X20 (CT200)	150
17	90114-SA0-000	ナット、セルフロック	1	1	6MM	200
18	93500-05028-0A	スクリュー、バン 5X28	1	ー	～2812716	100
	93500-05025-0H	スクリュー、バン 5X25	1	1	2812717～	100
19	94050-06000	ナット、フランジ	1	1	6MM	100

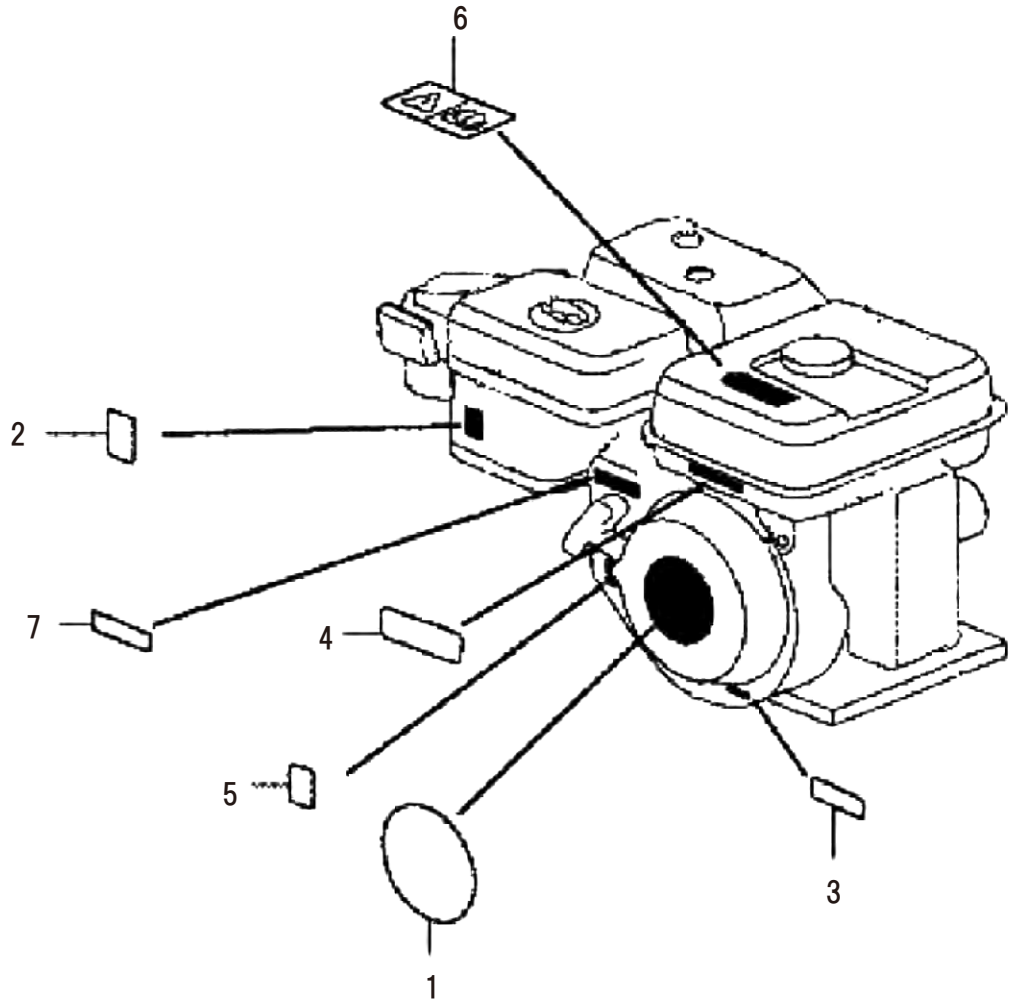
6
2
7
4
5
3
1

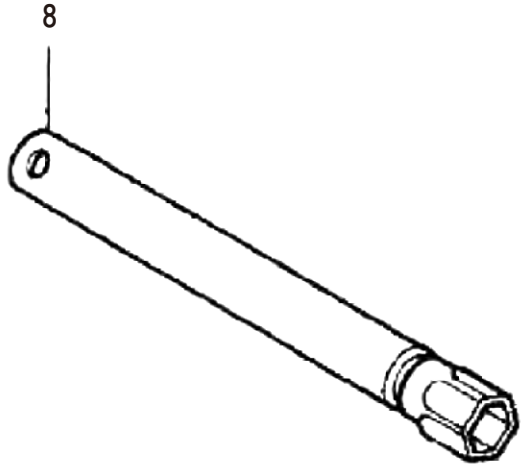
8

10 ラベル／ツール／ガスケットキット

(KH) ホンダ GX120K1

□使用個数は1台に使用する個数で入り数ではありません □価格は1個あたりの単価です □表示価格に消費税は含まれておりません

見出番号	部品番号	部品名称	使用個数 WMA3	使用個数 WMK	備考	希望小売価格
1	87521-ZH7-030	エンブレム (4.0)	1	1	～4553667	500
	87521-ZH7-040	エンブレム (GX120)	ー	1	4553668～	500
2		マーク、チョーク (H=34)	1	1	～4550192	供給打切
	87528-ZH7-000	マーク、チョーク (グレー)	ー	1	4550193～	100
3	87532-ZH8-W40	マーク、スロットルインジケーション	1	ー		250
4	87135-ZE2-020	ラベル、Eスペック	1	ー	15.5X27.5	100
5	87114-ZH7-000	ラベル、ワーニング	ー	1		100
6	87522-ZH8-W40	マーク、コーション (エモジ)	1	ー		400
	87522-ZH8-W41	マーク、コーション (エモジ)	1	1		250
7	87532-ZH8-W40	マーク、スロットルインジケーション	1	1		250
8	89218-ZE1-000	レンチCOMP、スパークプラグ	1	1		550