1 クランクケースカバー/シリンダーバレル

(KH) ホンダ GX160T2

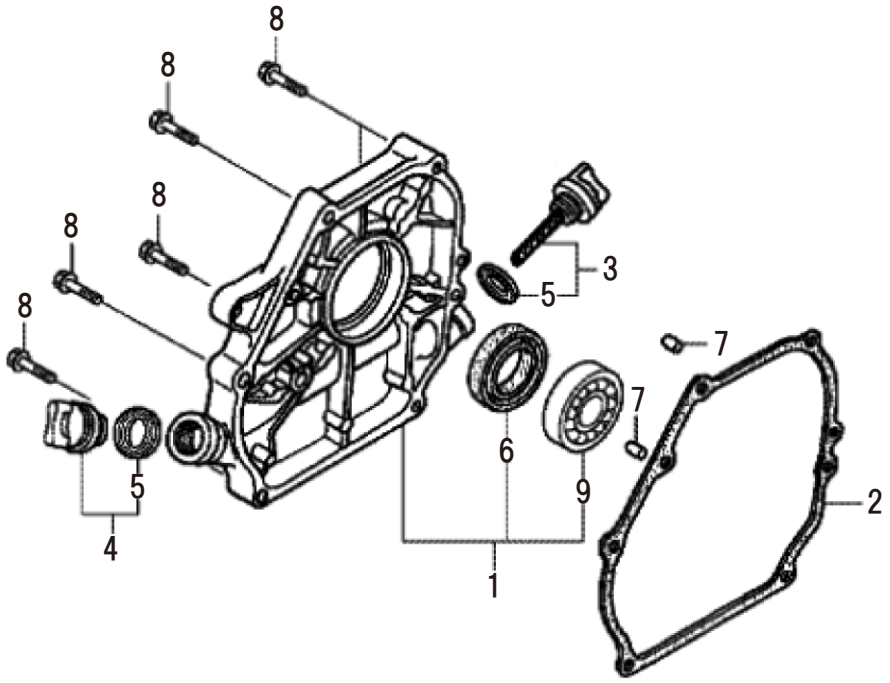

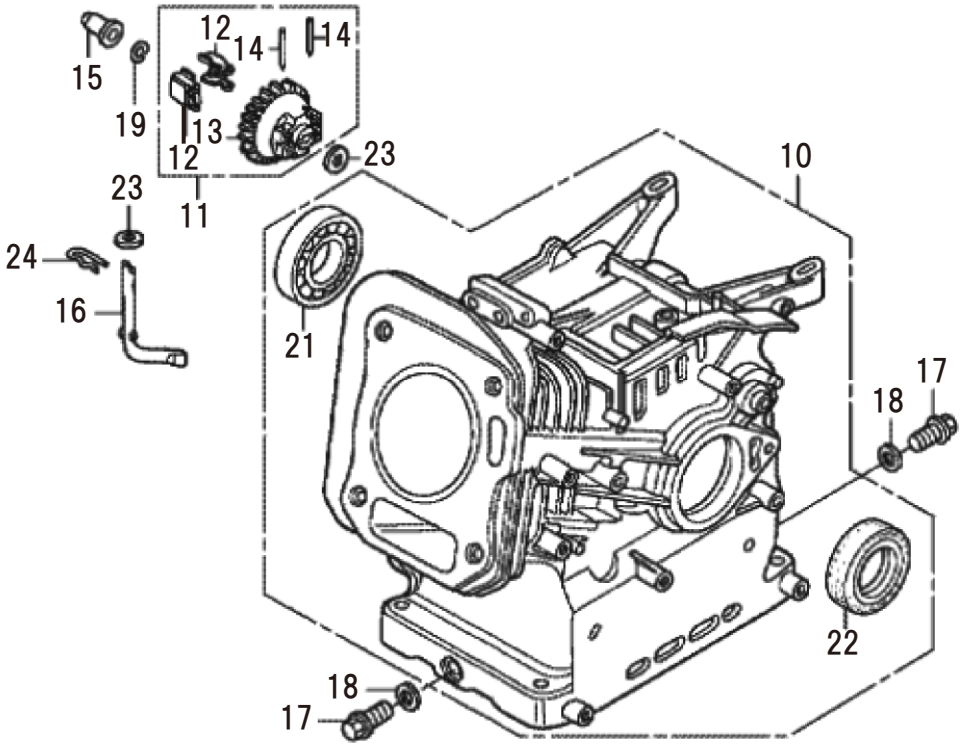

1 クランクケースカバー/シリンダーバレル

(KH) ホンダ GX160T2

□使用個数は1台に使用する個数で入り数ではありません □価格は1個あたりの単価です □表示価格に消費税は含まれておりません

見出番号	部品番号	部品名称	使用個数	備考	希望小売価格
1	11300-Z4M-630	カバーASSY.,クランクケース	1		8,900
2	11381-ZH8-801	パツキン,ケースカバー (ノンアスベスト)	1		350
3	15600-Z0T-810	キヤツプASSY.,オイルフイラー (ゲージ)	1	グレー	450
4	15600-Z0T-820	キヤツプASSY.,オイルフイラー	1	ブラック	350
5	15625-Z0T-800	パツキン,オイルフイラーキヤツプ	2		200
6	91201-Z0T-801	オイルシール	1	25X41X6	550
7	94301-08140	ノックピン	2	8X14	100
8	95701-08032-00	ボルト,フランジ	6	8X32	100
9	96100-62050-00	ベアリング,ラジアルボール 6205	1		700
10	12000-Z4M-415	バレルASSY.,シリンダー	1		70,900
11	16510-Z4M-000	ガバナーASSY.	1		850
12	16511-Z4M-000	ウエイト,ガバナー	2		150
13	16512-Z4M-000	ホルダー,ガバナーウエイト	1		550
14	16513-ZE1-000	ピン,ガバナーウエイト	2		100
15	16531-Z4M-000	スライダー,ガバナー	1		200
16	16541-Z4M-000	シヤフト,ガバナーアーム	1		500
17	90131-ZE1-000	ボルト,ドレンプラグ	2		200
19	90601-ZE1-000	ワツシヤー,ドレンプラグ	2	10.2MM	100
20	90602-ZE1-000	クリツプ,ガバナーホルダー	1		100
21	91001-ZF1-003	ベアリング,ラジアルボール (6205)	1		1,000
22	91201-Z0T-801	オイルシール	1	25X41X6	550
23	94101-06800	ワツシヤー,プレイン	2	6MM	100
24	94251-08000	ピン,ロツク	1	8MM	100

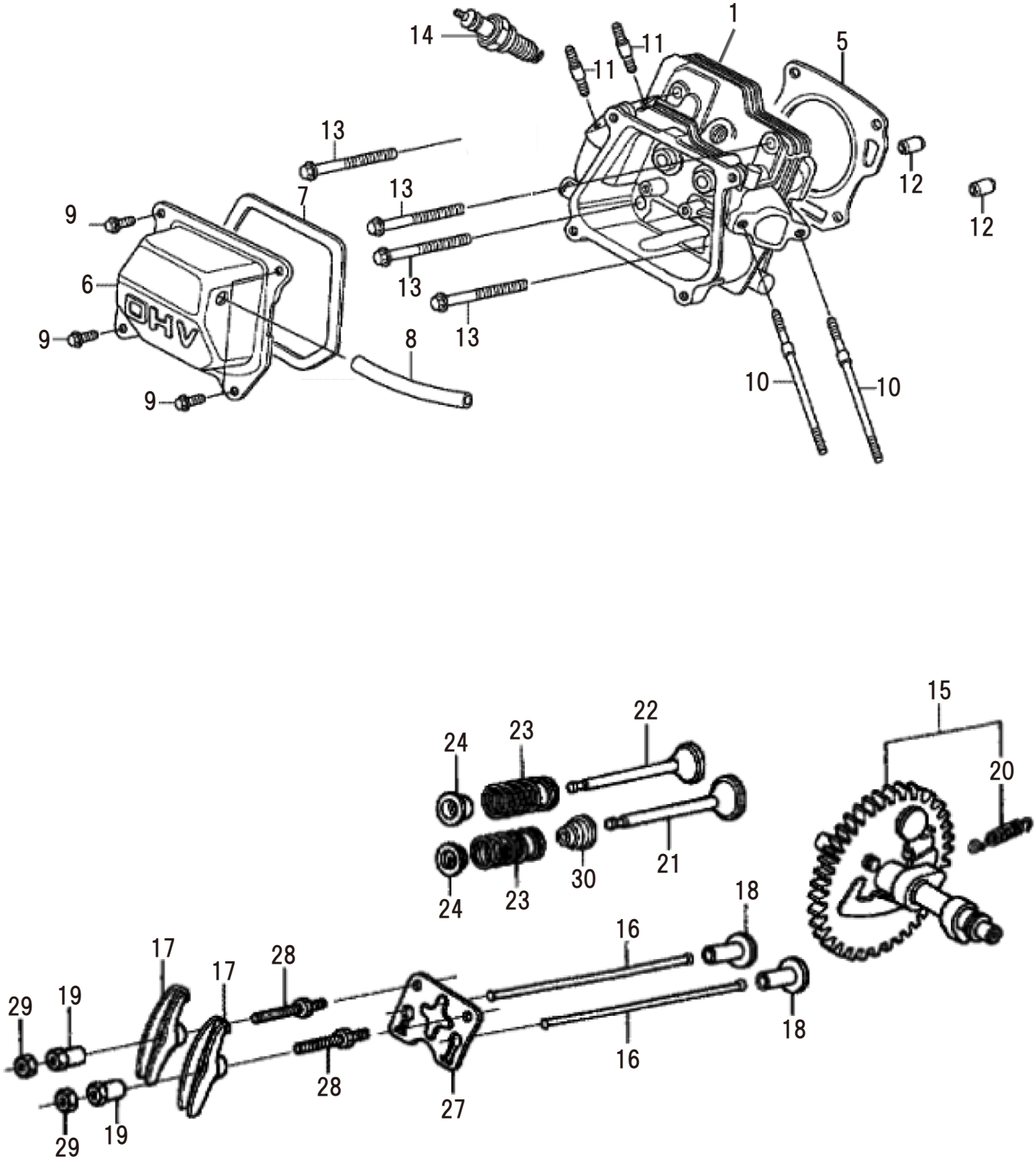
1
5
11
11
14
13
13
13
13
7
9
6
9
9
8
OHV
12
12
10
10
15
20
22
23
24
24
23
21
30
18
18
16
16
17
17
28
28
29
19
29
19
27

2 シリンダーヘッド/カムシャフト

(KH) ホンダ GX160T2

□使用個数は1台に使用する個数で入り数ではありません □価格は1個あたりの単価です □表示価格に消費税は含まれておりません

見出番号	部品番号	部品名称	使用個数	備考	希望小売価格
1	12210-Z4M-405	ヘツドCOMP.,シリンダー	1		14,000
5	12251-ZL0-003	ガスケツト,シリンダーヘツド	2		850
6	12310-Z4M-020	カバーCOMP.,ヘツド	1		950
7	12391-ZE1-000	パツキン,ヘツドカバー	1		200
8	15721-ZH8-000	チユーブ,ブリーザー	1		200
9	90013-883-000	ボルト,フランジ	4	6X12(CT200)	200
10	90043-ZE1-020	ボルト,スタツド	2	6X112	400
11	90047-ZE1-000	ボルト,スタツド	2	8X32	300
12	94301-10160	ノツクピン	2	10X16	100
13	95701-08060-00	ボルト,フランジ	4	8X60	100
14	98079-55846	プラグ,スパーク	1	BPR5ES(NGK)	700
	98079-56846	プラグ,スパーク	1	BPR6ES(NGK)	700
15	14100-Z4M-000	カムシヤフトASSY.	1		6,600
16	14410-Z4M-000	ロツドCOMP.,プツシユ	2		450
17	14431-ZE1-000	アーム,バルブロツカー	2		400
18	14441-ZE1-010	リフター,バルブ	2		750
19	14451-Z4M-000	ピボツト,ロツカーアーム	2		300
20	14568-ZE1-000	スプリング,ウエイトリターン	1		150
21	14711-Z4M-000	バルブ,インレツト	1		1,200
22	14721-Z4M-000	バルブ,エキゾースト	1		1,800
23	14751-ZF1-000	スプリング,バルブ	2		200
24	14771-Z0T-900	リテーナー,バルブスプリング	2		400
27	14791-Z4M-000	プレート,プツシユロツドガイド	1		200
28	90012-ZE0-010	ボルト,ピボツト	2	8MM	350
29	90206-ZE1-000	ナツト,ピボツトアジヤステイング	2		150
30	12209-Z4M-801	シール,バルブステム	1		450

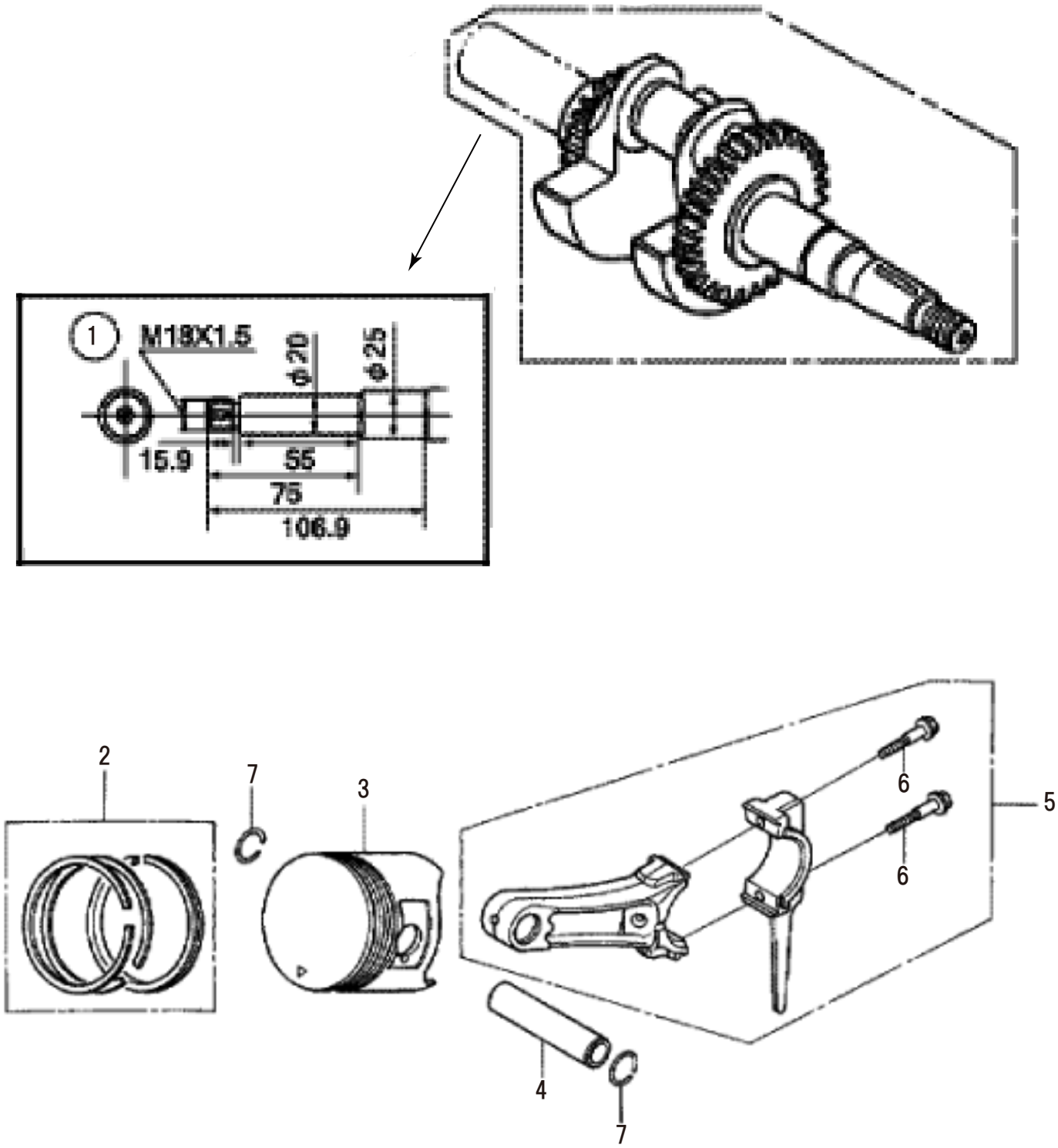
1
M18X1.5
φ20
φ25
15.9
55
75
106.9
2
7
3
6
5
6
4
7

3 クランクシャフト/ピストン

(KH) ホンダ GX160T2

□使用個数は1台に使用する個数で入り数ではありません □価格は1個あたりの単価です □表示価格に消費税は含まれておりません

見出番号	部品番号	部品名称	使用個数	備考	希望小売価格
1	13310-Z4M-860	クランクシャフトCOMP	1		26,650
2	13010-Z4M-801	リングセット,ピストン（スタンダード）	1		1,900
3	13101-Z4M-801	ピストン（スタンダード）	1		2,200
4	13111-Z4M-000	ピン,ピストン	1		650
5	13200-Z0T-900	ロッドASSY.,コネクテイング	1		5,050
6	90001-Z4M-000	ボルト,コネクテイングロッド	2	6X34.5	200
7	90551-ZE1-000	クリップ,ピストンピン	2	18MM	100

4 ファンカバー/イグニッションコイル/フライホイール (KH) ホンダ GX160T2

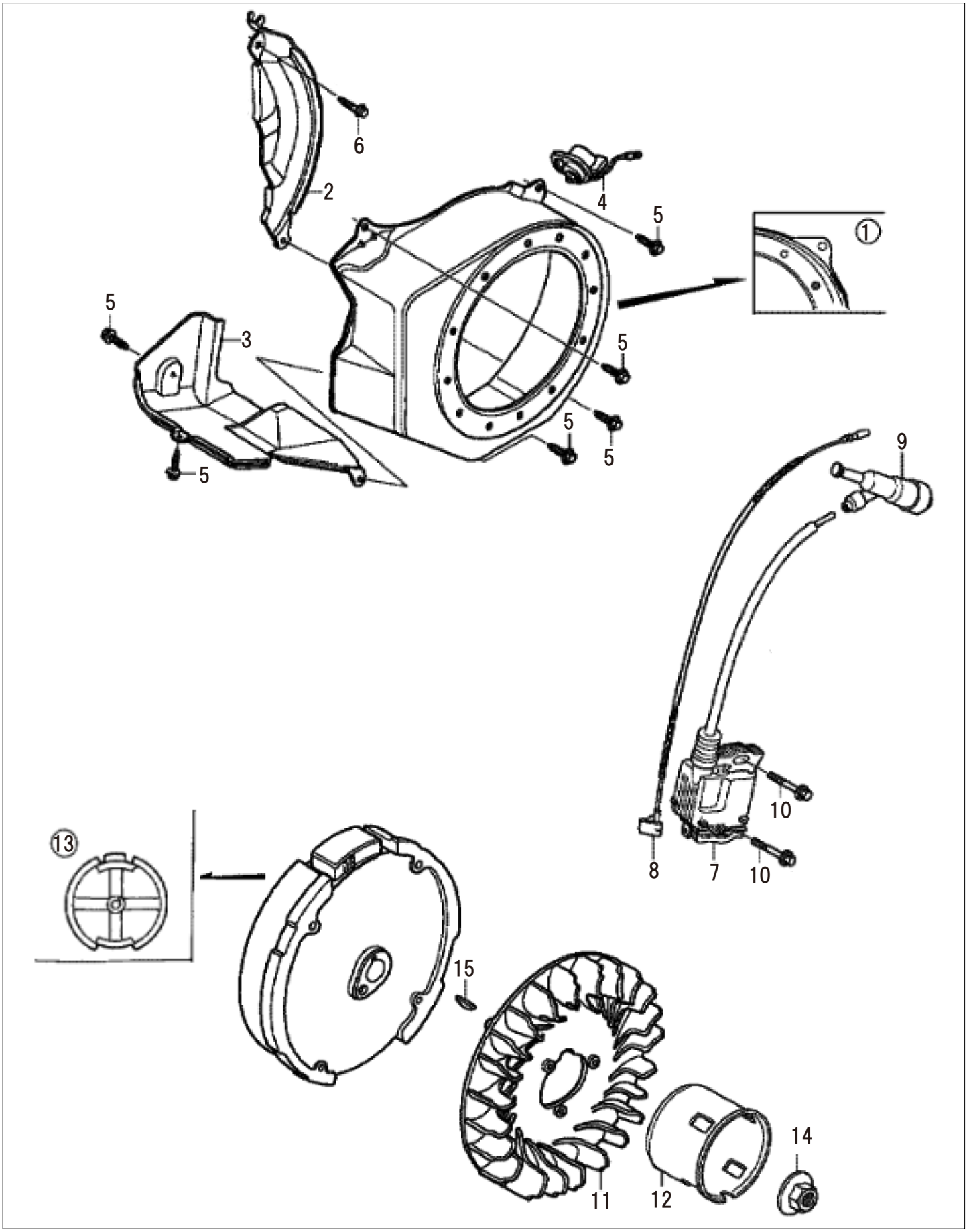

4 ファンカバー/イグニッションコイル/フライホイール (KH) ホンダ GX160T2

□使用個数は1台に使用する個数で入り数ではありません □価格は1個あたりの単価です □表示価格に消費税は含まれておりません

見出番号	部品番号	部品名称	使用個数	備考	希望小売価格
1	19610-Z4M-000ZA	カバーCOMP.,フアン	1	*R280*ﾊﾟﾜｰﾚｯﾄﾞ	4,600
2	19612-Z4M-000	プレート,サイド (スタンダード)	1		450
3	19630-Z4M-000	シユラウドCOMP.	1		1,150
4	35120-Z0T-821	スイツチASSY.,エンジンストツプ	1		1,300
5	90013-883-000	ボルト,フランジ	6	6X12(CT200)	200
6	90022-888-010	ボルト,フランジ	1	6X20(CT200)	150
7	30500-Z0T-003	コイルASSY.,イグニツシヨン	1		8,000
8	32195-Z0T-003	コード,ストツプスイツチ	1	370MM	500
9	30700-Z0T-821	キヤツプASSY.,ノイズサプレツサー	1		1,150
10	90121-952-000	ボルト,フランジ	1	6X25(CT200)	150
11	19511-ZE1-000	フアン,クーリング	1		1,400
12	28451-ZH8-801	プーリー,スターター	1		1,900
13	31110-Z4M-000	フライホイールCOMP.	1		11,000
14	90201-Z0T-800	ナツト,スペシヤル	1	14MM	300
15	13331-Z8B-900	キー,スペシヤルウツドラフ	1	25X18	350

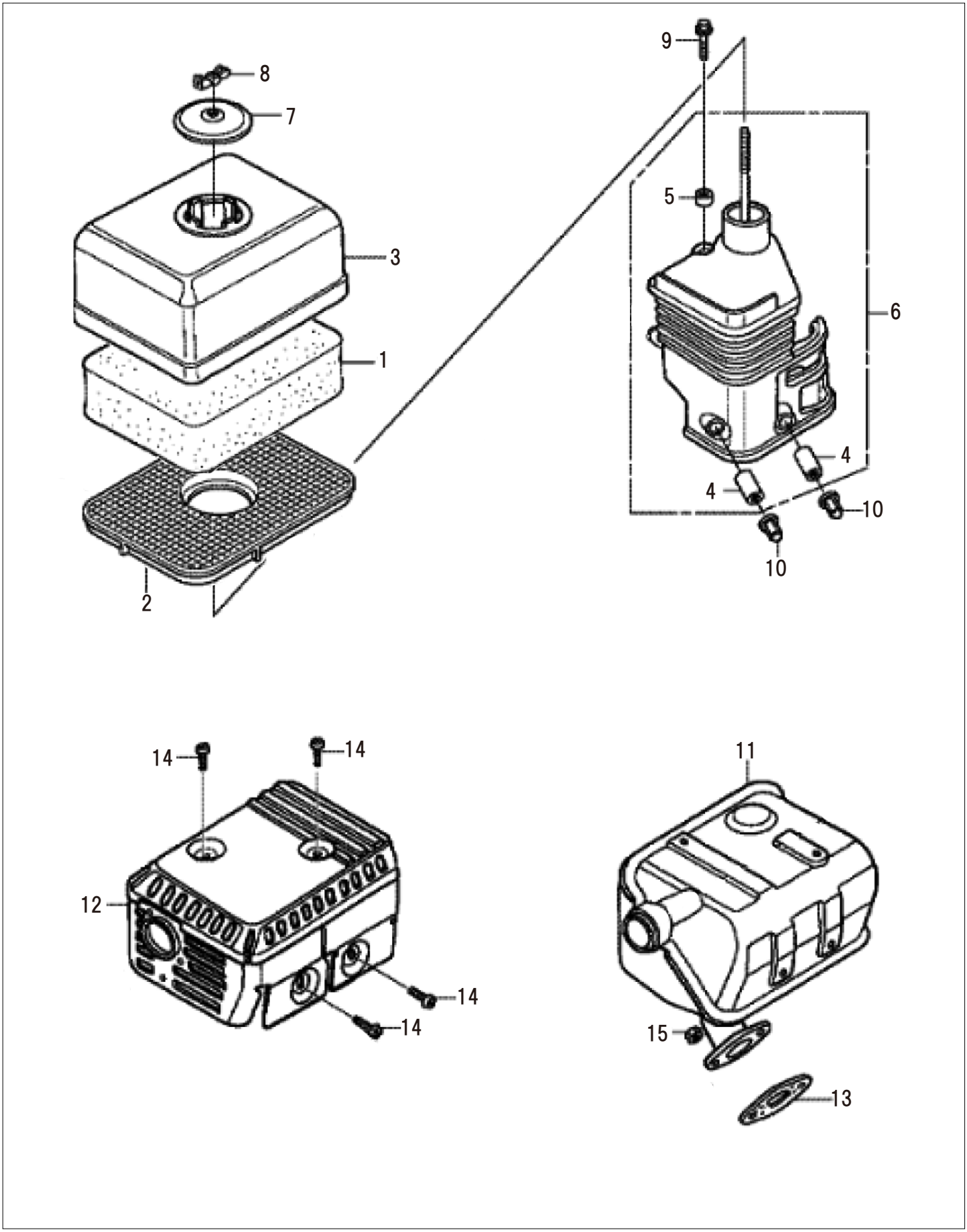
8
7
3
1
2
9
5
6
4
4
10
10
14
14
12
14
14
11
15
13

5 エアークリーナー/マフラー

(KH) ホンダ GX160T2

□使用個数は1台に使用する個数で入り数ではありません □価格は1個あたりの単価です □表示価格に消費税は含まれておりません

見出番号	部品番号	部品名称	使用個数	備考	希望小売価格
1	17211-ZE1-000	エレメント,エアークリーナー (セミドライ)	1		800
2	17250-Z0T-810	グリツド,エアークリーナー	1		450
3	17231-ZE1-000	カバー,エアークリーナー (セミドライ)	1		2,000
4	17238-ZE7-010	カラー,エアークリーナー	2		200
5	17239-ZE1-000	カラーB,エアークリーナー	1		200
6	17410-ZE1-030	エルボーCOMP.,エアークリーナー	1		2,100
7	17421-ZE1-000	キヤツプ,クリーナー	1		600
8	90325-044-000	ナツト,ツールボツクスセツテイング	1		250
9	95701-06020-00	ボルト,フランジ	1	6X20	100
10	94050-06000	ナツト,フランジ	2	6MM	100
11	18310-Z4M-010	マフラーCOMP.	1		5,750
12	18320-Z4M-000	プロテクターCOMP.,マフラー (スタンダード)	1		2,350
13	18381-Z0T-801	ガスケツト,マフラー	1		250
14	90050-ZE1-000	スクリユー,タツピング	4	5X8	100
15	94001-08000-0S	ナツト,6カク	2	8MM	100

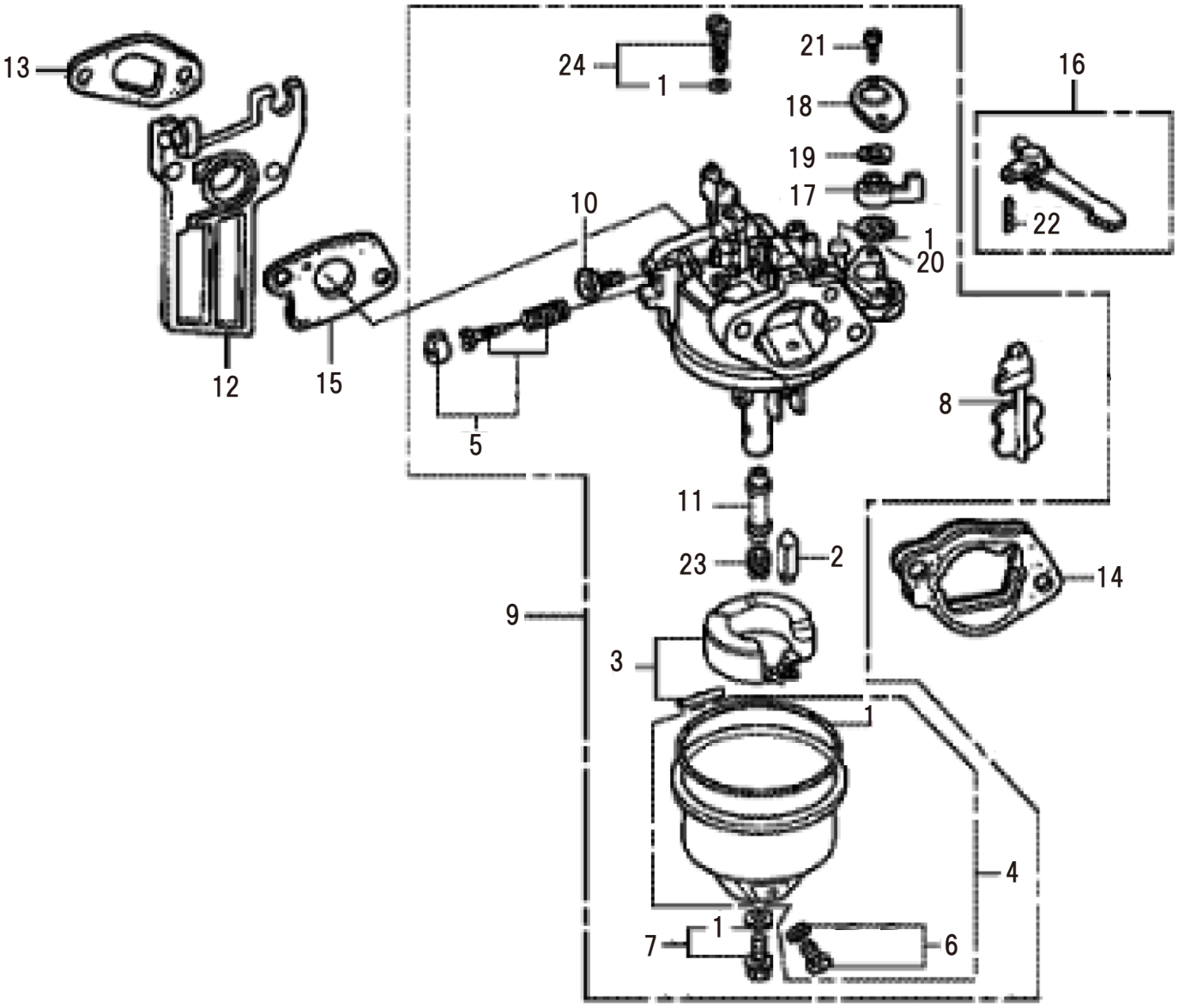
13
24
1
21
18
19
17
1
20
16
22
10
12
15
5
8
11
23
2
14
9
3
1
4
7
1
6

6 キャブレター

(KH) ホンダ GX160T2

□使用個数は1台に使用する個数で入り数ではありません □価格は1個あたりの単価です □表示価格に消費税は含まれておりません

見出番号	部品番号	部品名称	使用個数	備考	希望小売価格
1	16010-ZE0-025	ガスケットセット	1		900
2	16011-ZE0-005	バルブセット,フロート	1		1,850
3	16013-Z0S-B01	フロートセット	1		1,650
4	16015-Z4M-911	チヤンバーセット,フロート	1		1,850
5	16016-ZH7-W01	スクリューセット,パイロット	1		650
6	16024-Z5T-901	スクリューセット,ドレン	1		650
7	16028-Z5T-901	スクリューセット	1		750
8	16044-Z4M-911	チヨークセット	1		1,650
9	16100-Z4M-932	キヤブレターASSY.(BE66U A)	1		8,350
10	16124-ZE0-005	スクリュー,スロットルストツプ	1		600
11	16166-Z4M-922	ノズル,メイン	1		1,250
12	16211-Z4M-000	インシユレーター,キヤブレター	1		800
13	16212-ZH8-800	パツキン,インシユレーター	1		150
14	16220-ZE1-020	スペーサーCOMP.,キヤブレター	1		350
15	16221-ZH8-801	パツキン,キヤブレター	1		150
16	16610-ZE1-000	レバーCOMP.,チヨーク(スタンダード)	1		450
17	16953-ZE1-812	レバー,コツク	1		450
18	16954-ZE1-812	プレート,レバーセツテイング	1		300
19	16956-ZE1-811	スプリング,コツクレバー	1		200
20	16957-ZE1-812	パツキン,フユーエルコツク	1		200
21	93500-03006-0H	スクリュー,パン	2	3X6	100
22	94305-20122	ピン,スプリング	1	2X12	100
23	99101-ZK7-0620	ジエツト,メイン	1	#62	400
	99101-ZK7-0650	ジエツト,メイン	1	#65	400
	99101-ZK7-0680	ジエツト,メイン	1	#68	400
24	99204-ZE0-0350	ジエツトセット,パイロット	1	#35	800

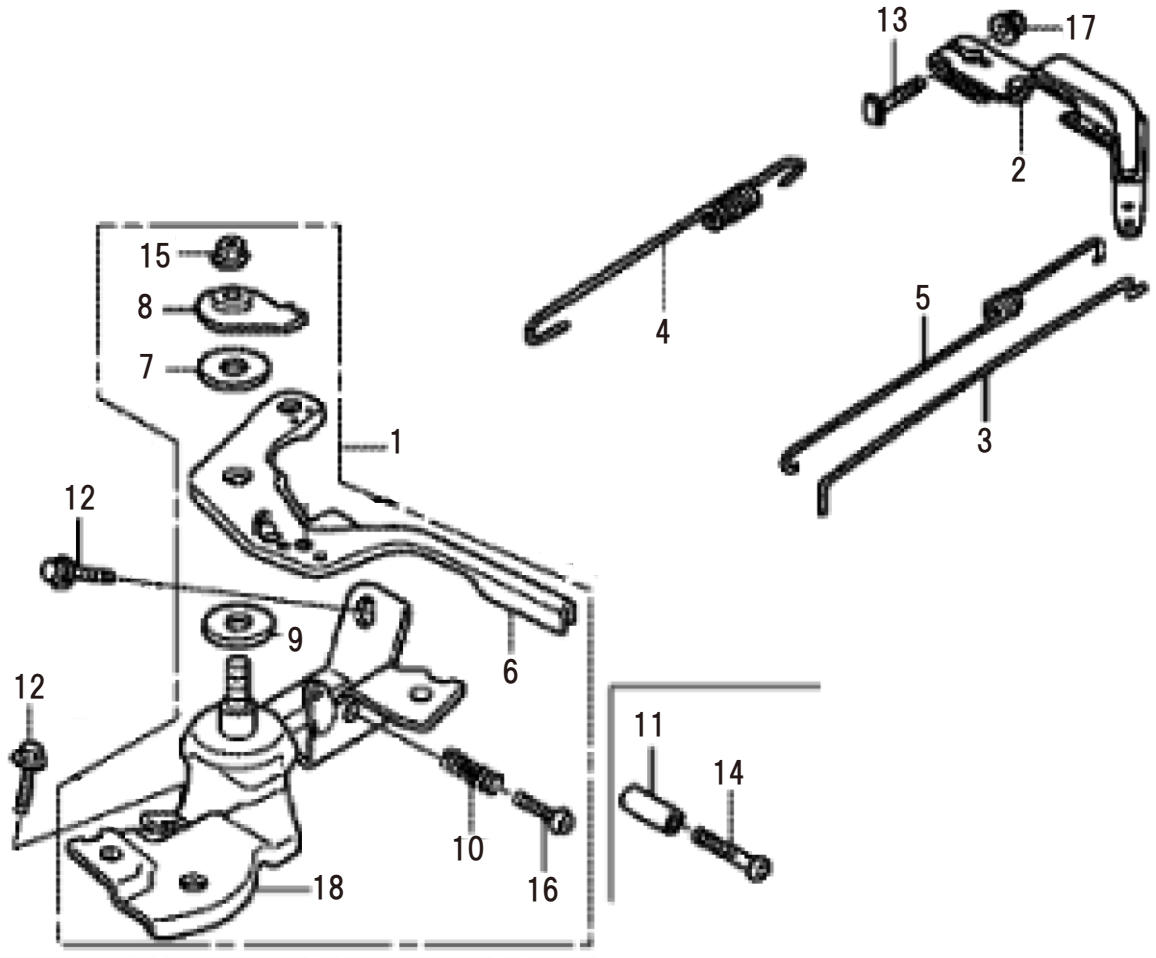
13
17
2
15
8
7
4
5
3
1
12
9
6
12
11
14
10
16
18

7 コントロール

(KH) ホンダ GX160T2

□使用個数は1台に使用する個数で入り数ではありません □価格は1個あたりの単価です □表示価格に消費税は含まれておりません

見出番号	部品番号	部品名称	使用個数	備考	希望小売価格
1	16500-Z4M-000	コントロールASSY.	1		1,900
2	16551-Z4M-000	アーム,ガバナー	1		700
3	16555-Z4M-000	ロッド,ガバナー	1		200
4	16561-Z4M-010	スプリング,ガバナー	1		200
5	16562-Z4M-000	スプリング,スロットルリターン	1		150
6	16571-Z4M-000	レバー,コントロール	1		650
7	16574-ZE1-000	スプリング,レバー	1		200
8	16575-ZH8-000	ワッシヤー,コントロールレバー	1		250
9	16578-ZE1-000	スペーサー,コントロールレバー	1		250
10	16584-883-300	スプリング,コントロールアジヤステイング	1		200
11	16599-ZG1-M10	カラー,ストッパー	1		200
12	90013-883-000	ボルト,フランジ	2		200
13	90015-Z5T-000	ボルト,ガバナーアーム	1	6X12(CT200)	200
14	90016-ZG9-N30	スクリユー,リセスド	1		100
15	90114-SA0-000	ナット,セルフロツク	1	5X25	200
16	93500-05025-0H	スクリユー,パン	1	6MM	100
17	94050-06000	ナット,フランジ	1	5X25	100
18	16580-Z4M-000	ベースCOMP.,コントロール	1	6MM	1,050

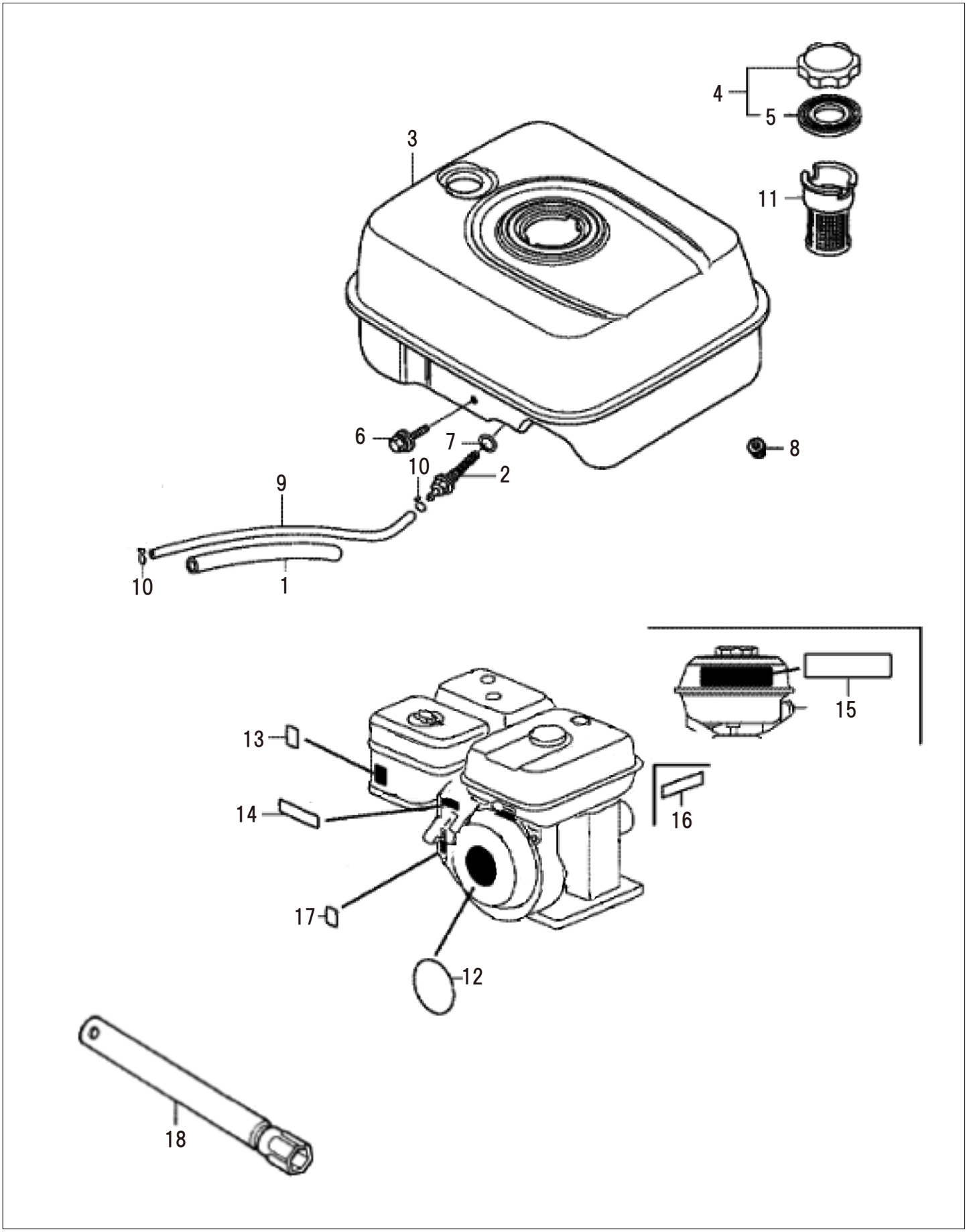
4
5
3
11
6
7
8
10
2
9
10
1
15
13
14
16
17
12
18

8 タンク/ラベル/ツール

(KH) ホンダ GX160T2

□使用個数は1台に使用する個数で入り数ではありません □価格は1個あたりの単価です □表示価格に消費税は含まれておりません

見出番号	部品番号	部品名称	使用個数	備考	希望小売価格
1	16854-ZH8-000	ラバー,サポーター	1	107MM	200
2	16955-ZE1-010	ジヨイント,フユーエルタンク	1		500
3	17510-Z4M-000ZA	タンクCOMP.,フユーエル	1	*NH31* マッキンレーホワイト	10,450
4	17620-Z0T-315	キヤツプCOMP.,フユーエルフイラー	1	クロムメツキ	2,200
5	17631-Z0T-813	パツキン,フユーエルフイラーキヤツプ	1	39X62X3	250
6	90004-ZH7-003	ボルト,フランジ	1	6X29	150
7	91353-671-004	Oリング	1	14MM	200
8	94050-06000	ナツト,フランジ	2	6MM	100
9	95001-45001-60M	バルクチューブ	1	4.5X1M	600
10	95002-02080	クリツプ,チユーブ	2	B8	100
11	17672-ZE2-W01	フィルター、フューエル	1		650
12	87521-Z4M-000	エンブレム (GX160)	1		350
13	87528-Z4M-000	マーク,チヨーク	1		250
14	87532-ZH8-W40	マーク,スロツトルインジケーシヨン	1		250
15	87526-ZH8-000	マークB,コンビネーシヨン (ニホンゴ)	1		400
16	87520-ZH8-000	マークA,コンビネーシヨン (ニホンゴ)	1		350
17	87114-ZH7-000	ラベル,ワーニング	1		100
18	89216-Z0T-800	レンチ,スパークプラグ	1		600

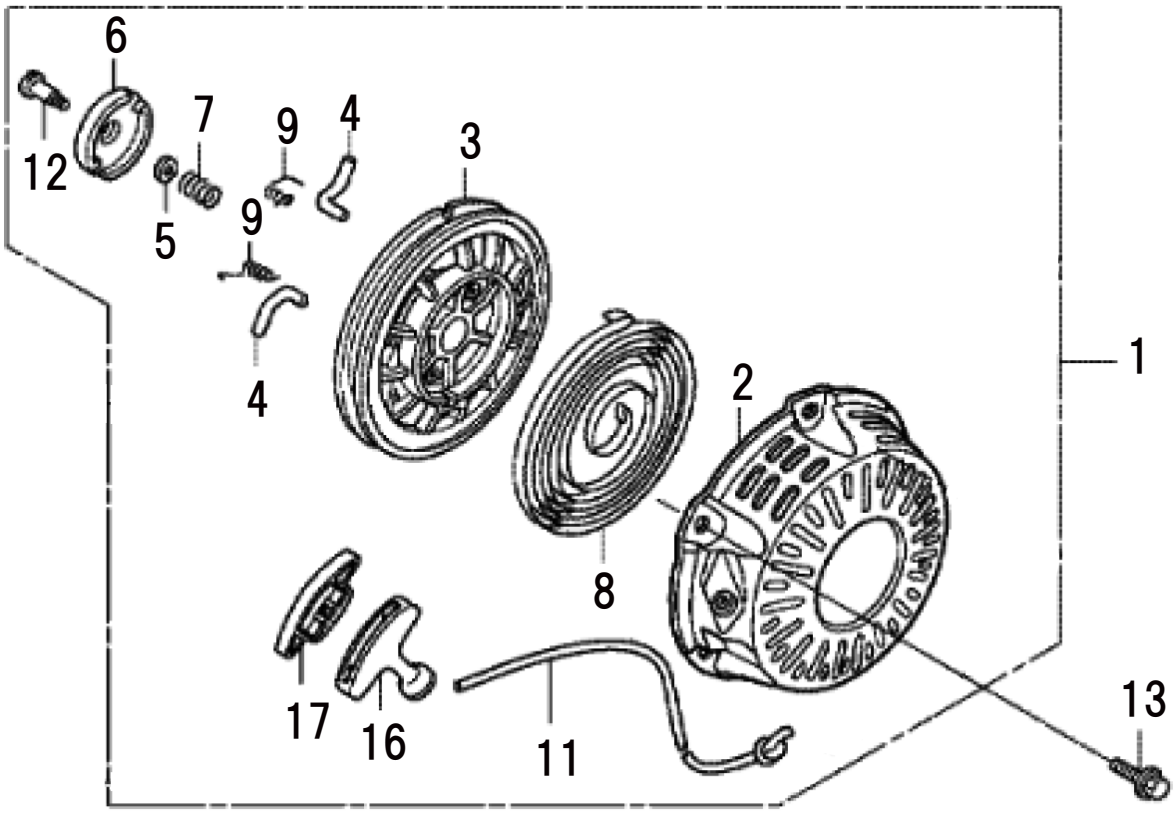
6
12
7
9
4
3
5
9
4
1
2
8
17
16
11
13

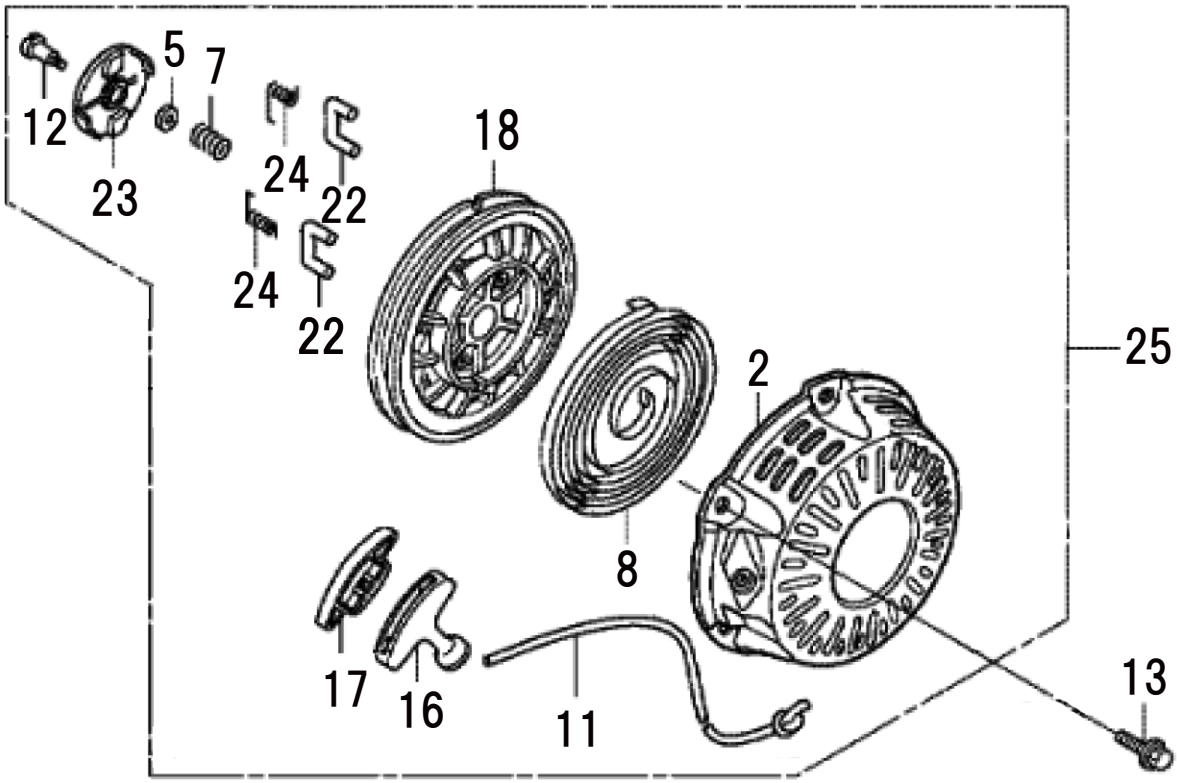
5
7
12
23
24
22
18
24
22
25
2
8
17
16
11
13

9 リコイルスターター

(KH) ホンダ GX160T2

□使用個数は1台に使用する個数で入り数ではありません □価格は1個あたりの単価です □表示価格に消費税は含まれておりません

見出番号	部品番号	部品名称	使用個数	備考	希望小売価格
1	28400-Z4M-003ZA	スターターASSY.,リコイル	1	R280 パワーレッド	13,250
2	28410-Z4M-003ZB	ケースCOMP.,リコイルスターター	1	R280 パワーレッド	5,950
3	28421-Z0T-003	リール,リコイルスターター	1		2,250
4	28422-ZH8-801	ラチエツト,スターター	2		450
5	28431-ZH8-801	プレート,フリクシヨン	1		350
6	28433-ZH8-801	ガイド,ラチエツト	1		550
7	28441-ZH8-801	スプリング,フリクシヨン	1		250
8	28442-ZH8-003	スプリング,リコイルスターター	1		1,400
9	28443-ZH8-801	スプリング,リターン	2		250
11	28462-ZH8-003	ロープ,リコイルスターター	1		750
12	90003-ZH8-801	スクリユー,セツテイング	1		250
13	95701-06008-00	ボルト,フランジ	3	6X8	100
16	28461-Z4M-003	ノブ,リコイルスターター	1		450
17	28463-Z4M-003	ノブ,リーインフオースメント	1		250
18	28421-Z1T-702	リール,リコイルスターター	1	ブラツク	1,900
22	28422-Z1T-701	ラチエツト,スターター	2		400
23	28433-Z1T-702	ガイド,ラチエツト	1		450
24	28443-Z1T-701	スプリング,リターン	2		200
25	28400-Z4M-801ZB	スターターASSY.,リコイル	1	R280 パワーレッド	10,250