1 シリンダーバレル／クランクケースカバー

(KH/PGH) ホンダ GX120T2

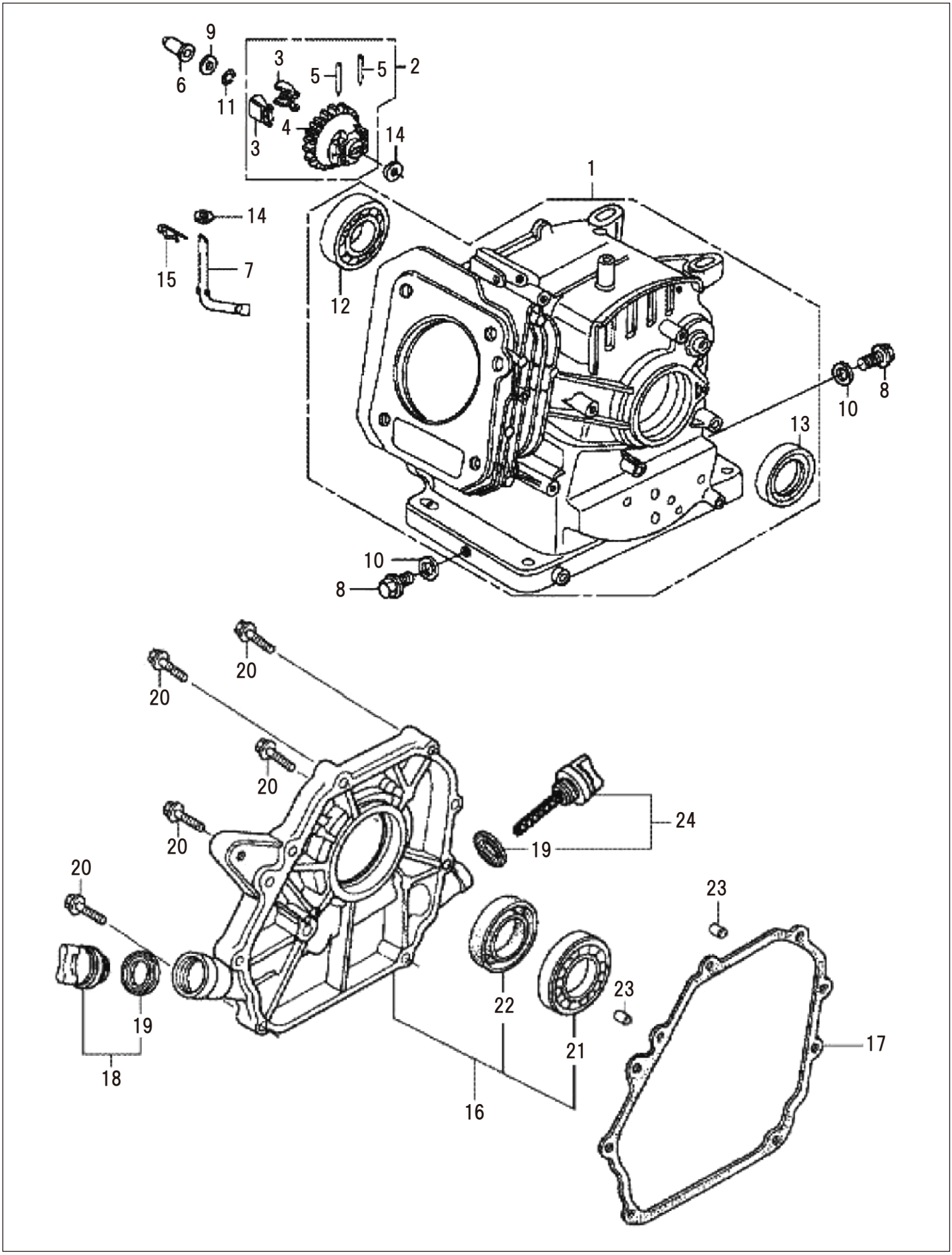

1 シリンダーバレル／クランクケースカバー

(KH/PGH) ホンダ GX120T2

□使用個数は1台に使用する個数で入り数ではありません □価格は1個あたりの単価です □表示価格に消費税は含まれておりません

見出番号	部品番号	部品名称	使用個数	備考	希望小売価格
1	12000-Z0S-405	バレルASSY.,シリンダー	1		40,900
2	16510-ZE1-000	ガバナーASSY.	1		850
3	16511-ZE1-000	ウエイト,ガバナー	2		150
4	16512-ZE1-000	ホルダー,ガバナーウエイト	1		550
5	16513-ZE1-000	ピン,ガバナーウエイト	2		100
6	16531-ZE1-000	スライダー,ガバナー	1		200
7	16541-ZE1-000	シヤフト,ガバナーアーム	1		500
8	90131-ZE1-000	ボルト,ドレンプラグ	2		200
9	90451-ZE1-000	ワツシヤー,スラスト	1	6MM	150
10	90601-ZE1-000	ワツシヤー,ドレンプラグ	2	10.2MM	100
11	90602-ZE1-000	クリツプ,ガバナーホルダー	1		100
12	91001-878-003	ベアリング,ラジアルボール	1		1,300
13	91202-ZE6-013	オイルシール	1	22X35X6	450
14	94101-06800	ワツシヤー,プレイン	2	6MM	100
15	94251-08000	ピン,ロツク	1	8MM	100
16	11300-ZE0-634	カバーASSY.,クランクケース	1		7,750
17	11381-ZH7-800	パツキン,ケースカバー	1		350
18	15600-Z0T-820	キヤツプASSY.,オイルフイラー	1	ブラック	350
19	15625-Z0T-800	パツキン,オイルフイラーキヤツプ	2		200
20	90015-883-000	ボルト、フランジ	7	6X28 (CT200)	150
21	91001-878-003	ベアリング,ラジアルボール	1		1,300
22	91203-ZE0-013	オイルシール	1	22X41X6	500
23	94301-08140	ノツクピン	2	8X14	100
24	15600-Z0T-810	キヤツプASSY.,オイルフイラー（ゲージ）	1	グレー	450

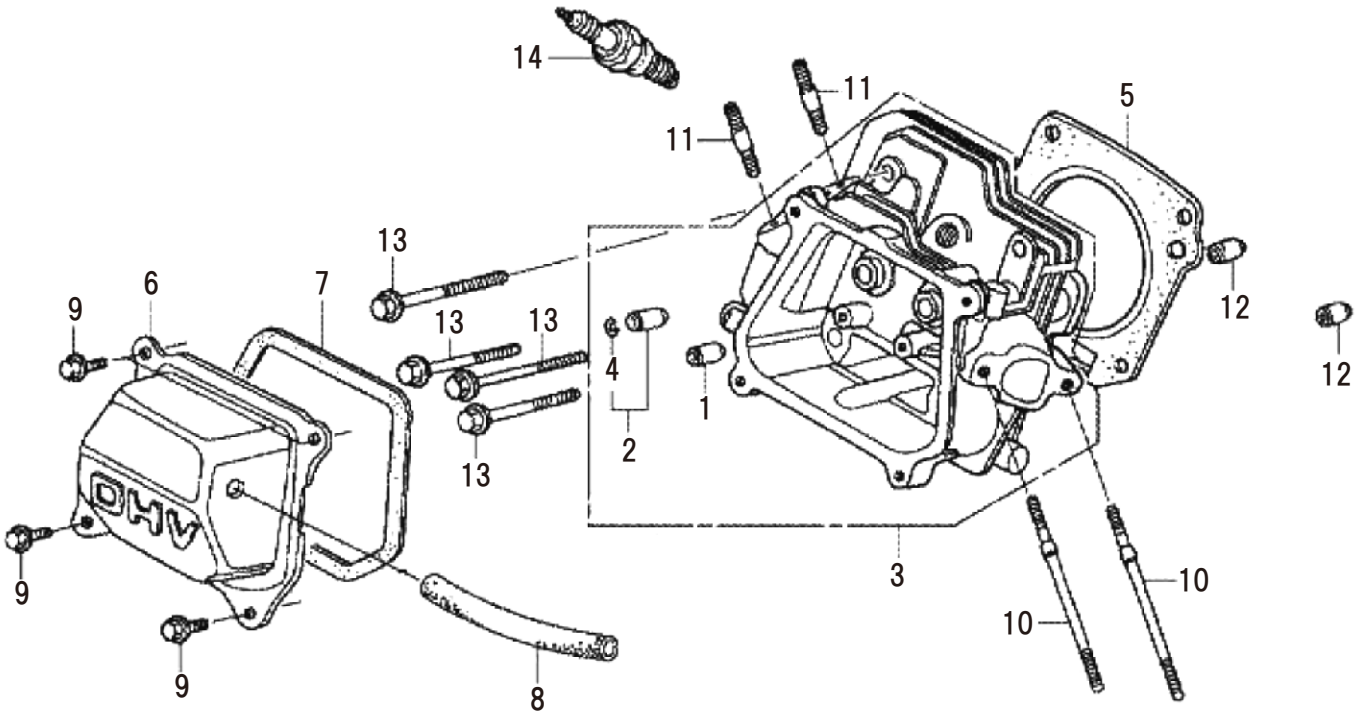
14
11
11
5
13
6
7
9
13
13
4
12
12
1
2
13
OHV
9
3
10
10
9
8

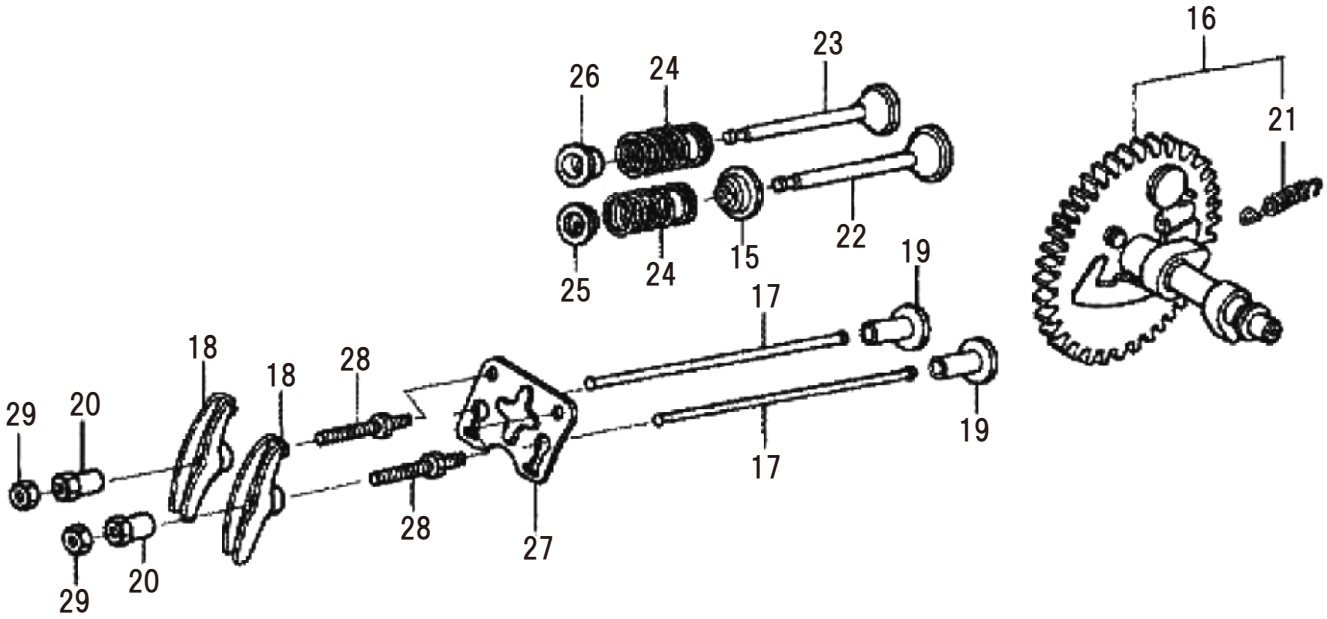
16
23
26
24
21
22
15
25
24
19
17
18
28
18
29
20
19
17
28
27
29
20

2 シリンダーヘッド／カムシャフト

(KH/PGH) ホンダ GX120T2

□使用個数は1台に使用する個数で入り数ではありません □価格は1個あたりの単価です □表示価格に消費税は含まれておりません

見出番号	部品番号	部品名称	使用個数	備考	希望小売価格
1	12204-ZE1-306	ガイド,インレツトバルブ (OS)	1		600
2	12205-ZE1-315	ガイド,エキゾーストバルブ (OS)	1		500
3	12210-ZH7-415	ヘツドCOMP.,シリンダー	1		15,250
4	12216-ZE5-300	クリツプ,バルブガイド	1		100
5	12251-Z0S-801	ガスケツト,シリンダーヘツド	1		850
6	12310-Z4M-020	カバーCOMP.,ヘツド	1		950
7	12391-ZE1-000	パツキン,ヘツドカバー	1		200
8	15721-ZH8-000	チユーブ,ブリーザー	1		200
9	90013-883-000	ボルト,フランジ	4	6X12 (CT200)	200
10	90043-ZE1-020	ボルト,スタツド	2	6X112	400
11	90047-ZE1-000	ボルト,スタツド	2	8X32	300
12	94301-10160	ノツクピン	2	10X16	100
13	95701-08055-00	ボルト,フランジ	4	8X55	100
14	98079-55846	プラグ,スパーク	1	BPR5ES(NGK)	700
	98079-56846	プラグ,スパーク	1	BPR6ES(NGK)	700
15	12209-Z4M-801	シール,バルブステム	1		450
16	14100-ZE0-812	カムシヤフトASSY.	1		9,600
17	14410-ZE0-010	ロツド,プツシユ	2		500
18	14431-ZE1-000	アーム,バルブロツカー	2		400
19	14441-ZE1-010	リフター,バルブ	2		750
20	14451-Z4M-000	ピボツト,ロツカーアーム	2		300
21	14568-ZE1-000	スプリング,ウエイトリターン	1		150
22	14711-Z4H-000	バルブ,インレツト	1		1,450
23	14721-Z4H-000	バルブ,エキゾースト	1		1,800
24	14751-ZF1-000	スプリング,バルブ	2		200
25	14771-Z0T-900	リテーナー,バルブスプリング	1		400
26	14771-Z0T-900	リテーナー,バルブスプリング	1	ｴｷｿﾞｰｽﾄ側	400
27	14791-ZE0-010	プレート,プツシユロツドガイド	1		250
28	90012-ZE0-010	ボルト,ピボツト	2	8MM	350
29	90206-ZE1-000	ナツト,ピボツトアジヤステイング	2		150

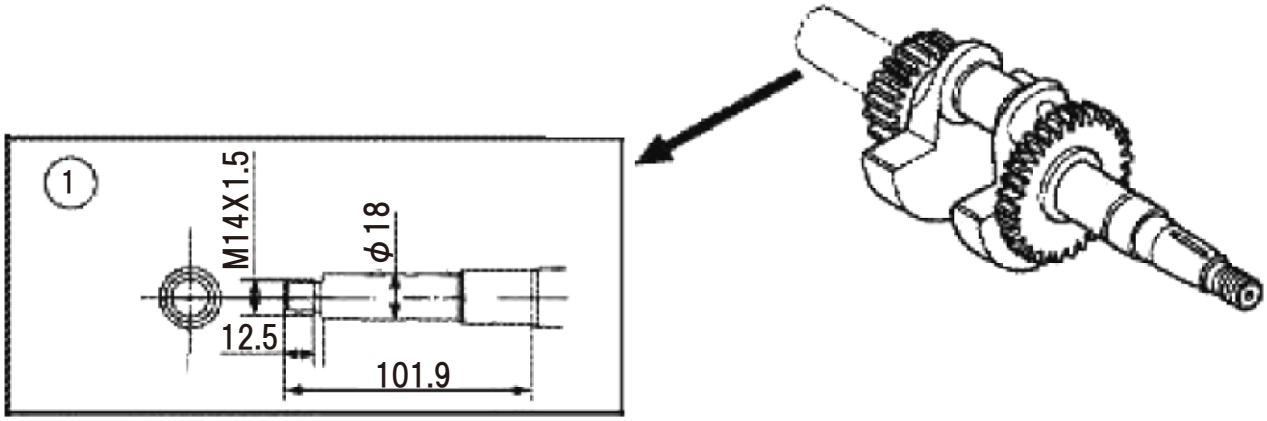
1
M14X1.5
φ18
12.5
101.9

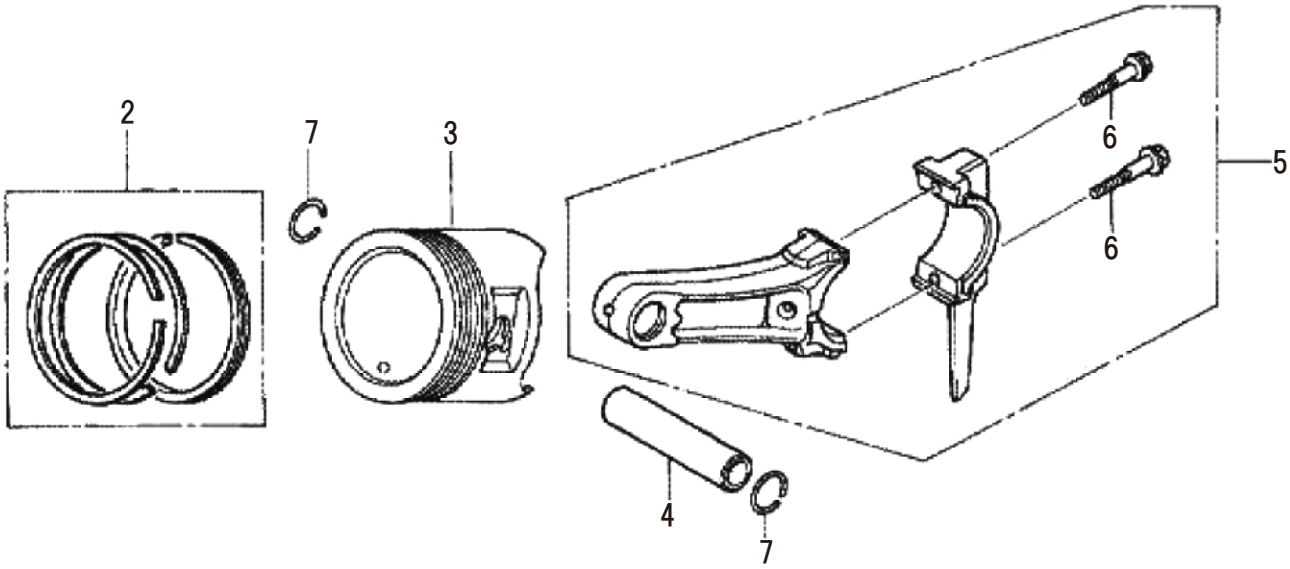
2
7
3
6
5
6
4
7

3 クランクシャフト／ピストン

(KH/PGH) ホンダ GX120T2

□使用個数は1台に使用する個数で入り数ではありません □価格は1個あたりの単価です □表示価格に消費税は含まれておりません

見出番号	部品番号	部品名称	使用個数	備考	希望小売価格
1	13310-Z0S-860	クランクシャフトCOMP.	1		20,900
2	13010-Z4F-004	リングセット,ピストン（スタンダード）	1		1,500
	13011-Z4F-004	リングセット,ピストン（0.25）	1		1,850
	13012-Z4F-004	リングセット,ピストン（0.50）	1		1,850
	13013-Z4F-004	リングセット,ピストン（0.75）	1		1,850
3	13101-ZH7-020	ピストン（スタンダード）	1		2,650
	13102-ZH7-020	ピストン（0.25）	1		2,450
	13103-ZH7-020	ピストン（0.50）	1		2,650
		ピストン（0.75）	1		供給打切
4	13111-ZE0-000	ピン,ピストン	1		500
5	13200-Z0S-305	ロッドASSY.,コネクテイング（アンダーサイズ）	1		7,900
	13200-Z4H-900	ロッドASSY.,コネクテイング	1		5,050
6	90001-ZE1-000	ボルト,コネクテイングロッド	2		200
7	90551-ZE0-000	クリップ,ピストンピン	2	13MM	100

4 ファンカバー／フライホイール／イグニッションコイル (KH/PGH) ホンダ GX120T2

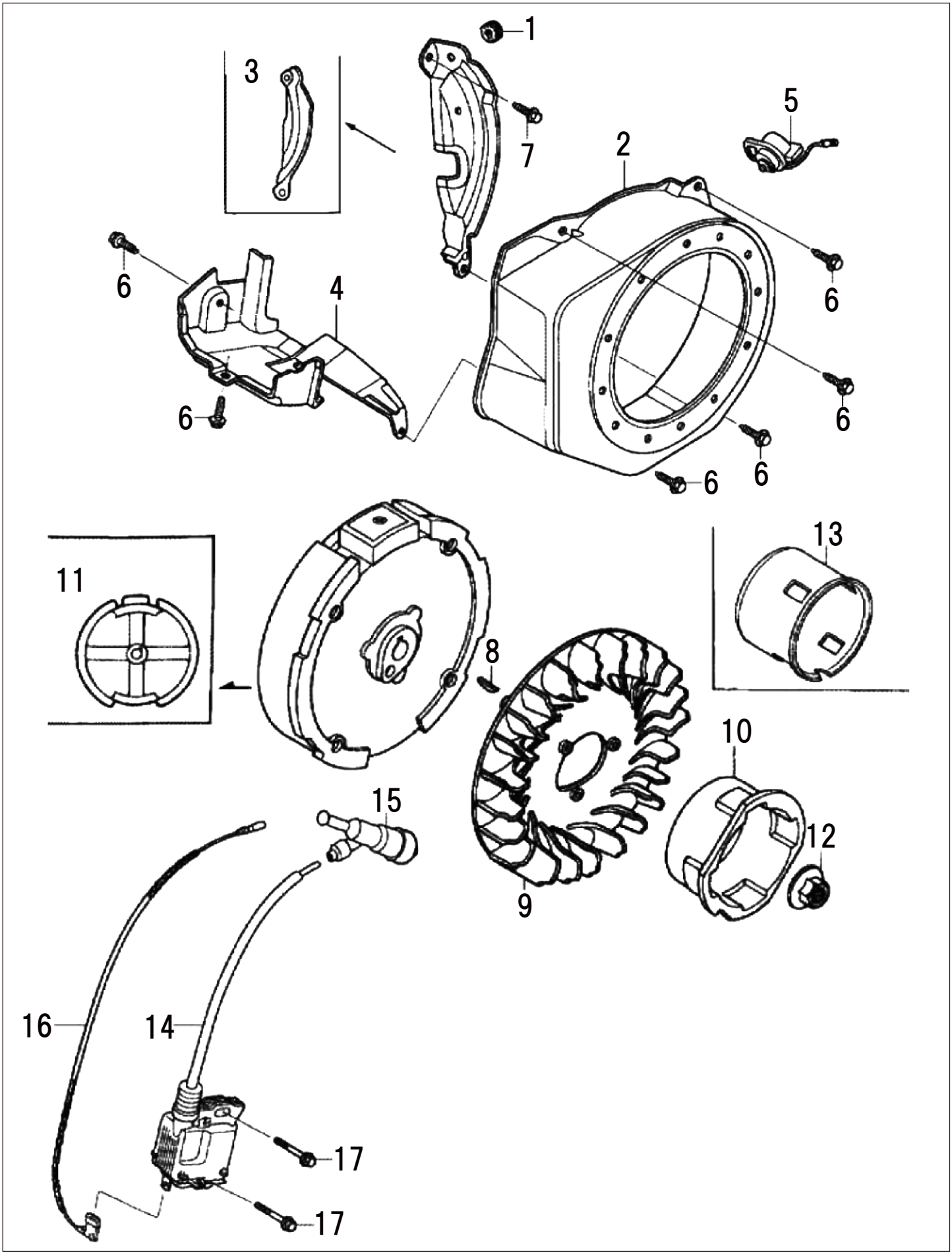

4 ファンカバー／イグニッションコイル／フライホイール (KH/PGH) ホンダ GX120T2

□使用個数は1台に使用する個数で入り数ではありません □価格は1個あたりの単価です □表示価格に消費税は含まれておりません

見出番号	部品番号	部品名称	使用個数	備考	希望小売価格
1	11347-371-300	グロメツト,アジヤステイングカバー	1		250
2	19610-ZE0-000ZS	カバーCOMP.,フアン	1	*R280 * (R280 パワーレッド)	5,550
3	19612-ZH7-000	プレート,サイド	1	STD	450
4	19630-ZH7-000	シユラウドCOMP.	1		1,250
5	35120-Z0T-821	スイツチASSY.,エンジンストツプ	1		1,300
6	90013-883-000	ボルト,フランジ	6	6X12 (CT200)	200
7	90022-888-010	ボルト,フランジ	1	6X20 (CT200)	150
8	13331-Z8B-900	キー,スペシヤルウツドラフ	1	25X18	350
9	19511-ZE0-000	フアン,クーリング	1		1,300
10	28451-Z4H-003	プーリー,スターター	1		1,450
11	31100-ZE0-020	フライホイールCOMP.	1		12,350
12	90201-Z0T-800	ナツト,スペシヤル	1	14MM	300
13	28451-ZH7-801	プーリー,スターター	1		1,900
14	30500-Z0T-003	コイルASSY.,イグニツシヨン (TEC)	1		8,000
15	30700-Z0T-821	キヤツプASSY.,ノイズサプレツサー (TEC)	1		1,150
16	32195-Z0T-003	コード,ストツプスイツチ	1	370MM	500
17	90121-952-000	ボルト,フランジ	2	6X25 (CT200)	150

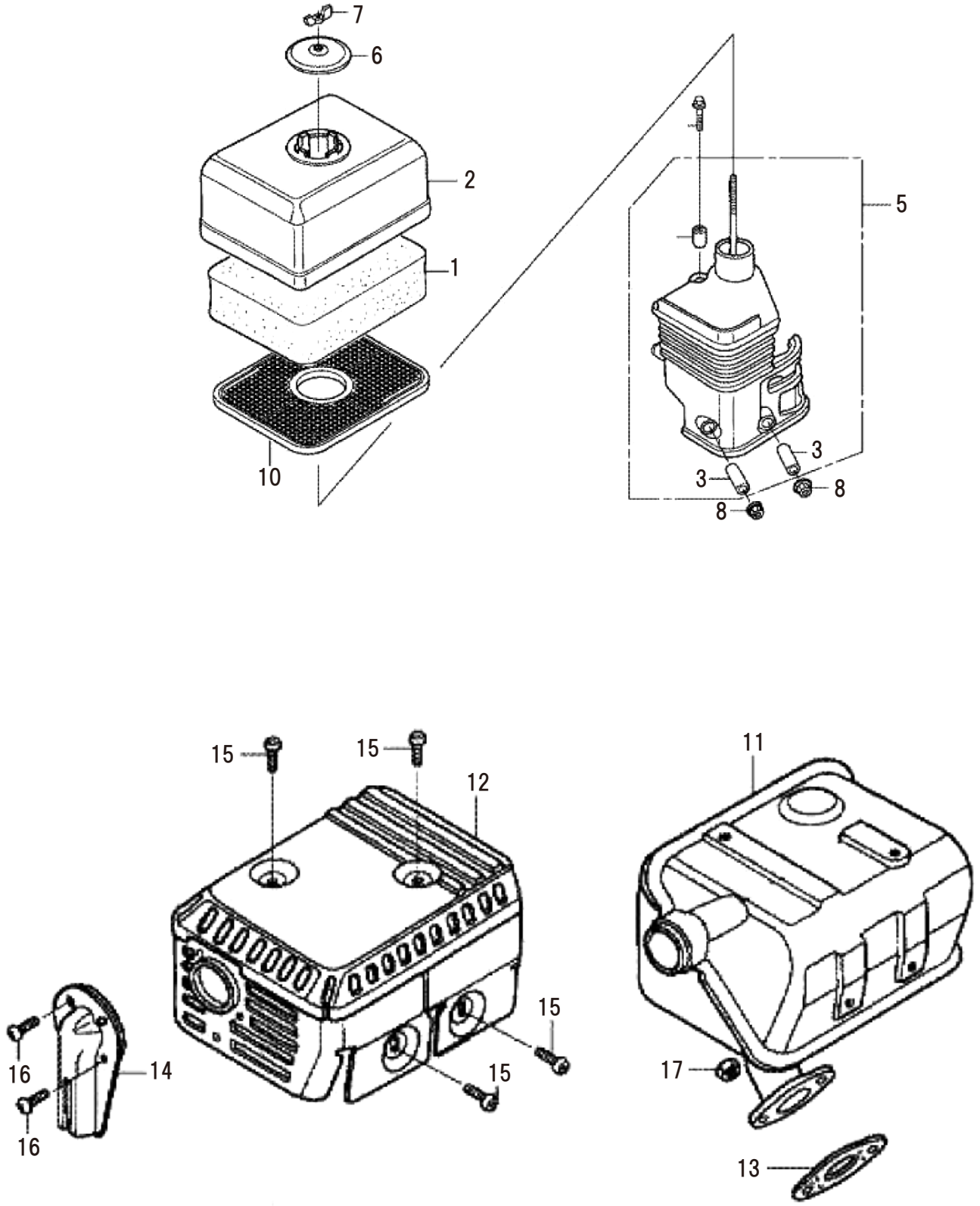
7
6
2
1
10
5
3
3
8
8
15
15
12
11
15
15
16
14
16
17
13

5 エアークリーナー／マフラー

(KH/PGH) ホンダ GX120T2

□使用個数は1台に使用する個数で入り数ではありません □価格は1個あたりの単価です □表示価格に消費税は含まれておりません

見出番号	部品番号	部品名称	使用個数	備考	希望小売価格
1	17211-ZE1-000	エレメント,エアークリーナー（セミドライ）	1		800
2	17231-ZE0-000	カバー,エアークリーナー（セミドライ）	1		1,700
3	17238-ZE0-010	カラー,エアークリーナー	2		200
4	17239-ZE1-000	カラーB,エアークリーナー	1		200
5	17410-ZE0-040	エルボーCOMP.,エアークリーナー	1		2,000
6	17421-ZE1-000	キヤツプ,クリーナー	1		600
7	90325-044-000	ナツト,ツールボツクスセツテイング	1		250
8	94050-06000	ナツト,フランジ	2	6MM	100
9	95701-06020-00	ボルト,フランジ	1	6X20	100
10	17250-Z0T-810	グリツド,エアークリーナー	1		450
11	18310-Z4M-010	マフラーCOMP.	1		5,750
12	18320-Z4M-000	プロテクターCOMP.,マフラー（スタンダード）	1		2,350
13	18381-Z0T-801	ガスケツト,マフラー	1		250
14	18431-ZH8-W50	デイフレクター,マフラー	1		2,000
15	90050-ZE1-000	スクリユー,タツピング	4	5X8	100
16	90055-ZE1-000	スクリユー,タツピング	2	4X6	100
17	94001-08000-0S	ナツト,6カク	2	8MM	100

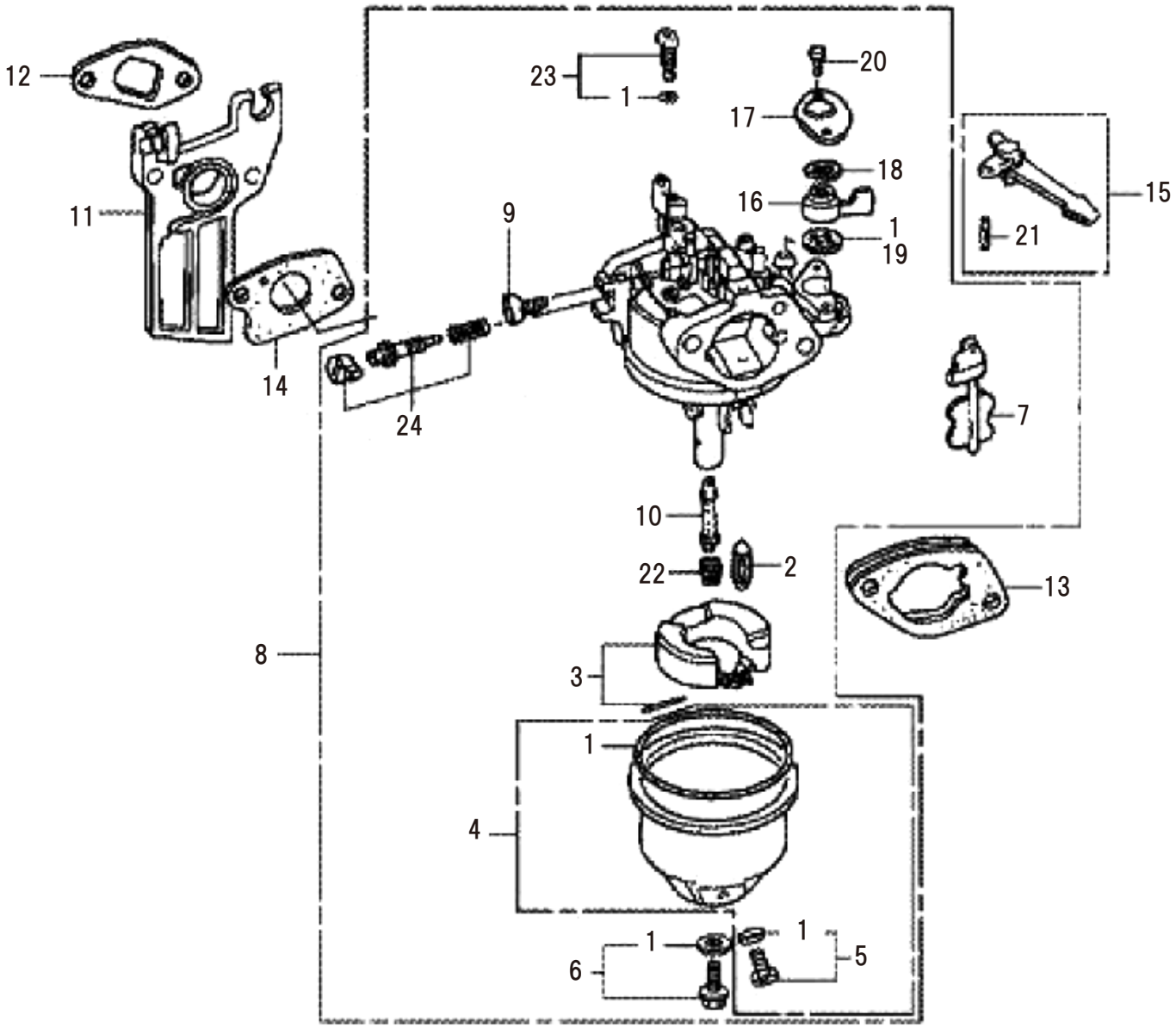
12
11
14
23
1
20
17
18
16
1
19
15
21
9
24
7
10
22
2
13
8
3
1
4
1
1
6
5

6 キャブレター

(KH/PGH) ホンダ GX120T2

□使用個数は1台に使用する個数で入り数ではありません □価格は1個あたりの単価です □表示価格に消費税は含まれておりません

見出番号	部品番号	部品名称	使用個数	備考	希望小売価格
1	16010-ZE0-025	ガスケツトセツト	1		900
2	16011-ZE0-005	バルブセツト,フロート	1		1,850
3	16013-Z0S-B01	フロートセツト	1		1,650
4	16015-Z4M-911	チヤンバーセツト,フロート	1		1,850
5	16024-Z5T-901	スクリユーセツト,ドレン	1		650
6	16028-Z5T-901	スクリユーセツト	1		750
7	16044-ZE0-005	チヨークセツト	1		1,650
8	16100-Z4H-931	キヤブレターASSY.(BE61M A)	1		10,100
9	16124-ZE0-005	スクリユー,スロツトルストツプ	1		600
10	16166-ZK7-S91	ノズル,メイン	1		1,550
11	16211-ZE0-000	インシユレーター,キヤブレター	1		750
12	16212-ZH7-800	パツキン,インシユレーター	1		150
13	16220-ZE1-020	スペーサーCOMP.,キヤブレター	1		350
14	16221-ZH8-801	パツキン,キヤブレター	1		150
15	16610-ZE1-000	レバーCOMP.,チヨーク(スタンダード)	1		450
16	16953-ZE1-812	レバー,コツク	1		450
17	16954-ZE1-812	プレート,レバーセツテイング	1		300
18	16956-ZE1-811	スプリング,コツクレバー	1		200
19	16957-ZE1-812	パツキン,フユーエルコツク	1		200
20	93500-03006-0H	スクリユー,パン	2	3X6	100
21	94305-20122	ピン,スプリング	1	2X12	100
22	99101-ZK7-0580	ジエツト,メイン	1	#58	400
	99101-ZK7-0600	ジエツト,メイン	1	#60	400
	99101-ZK7-0620	ジエツト,メイン	1	#62	400
23	99204-ZE0-0350	ジエツトセツト,パイロツト	1	#35	800
24	16016-ZH7-W01	スクリユーセツト,パイロツト	1		650

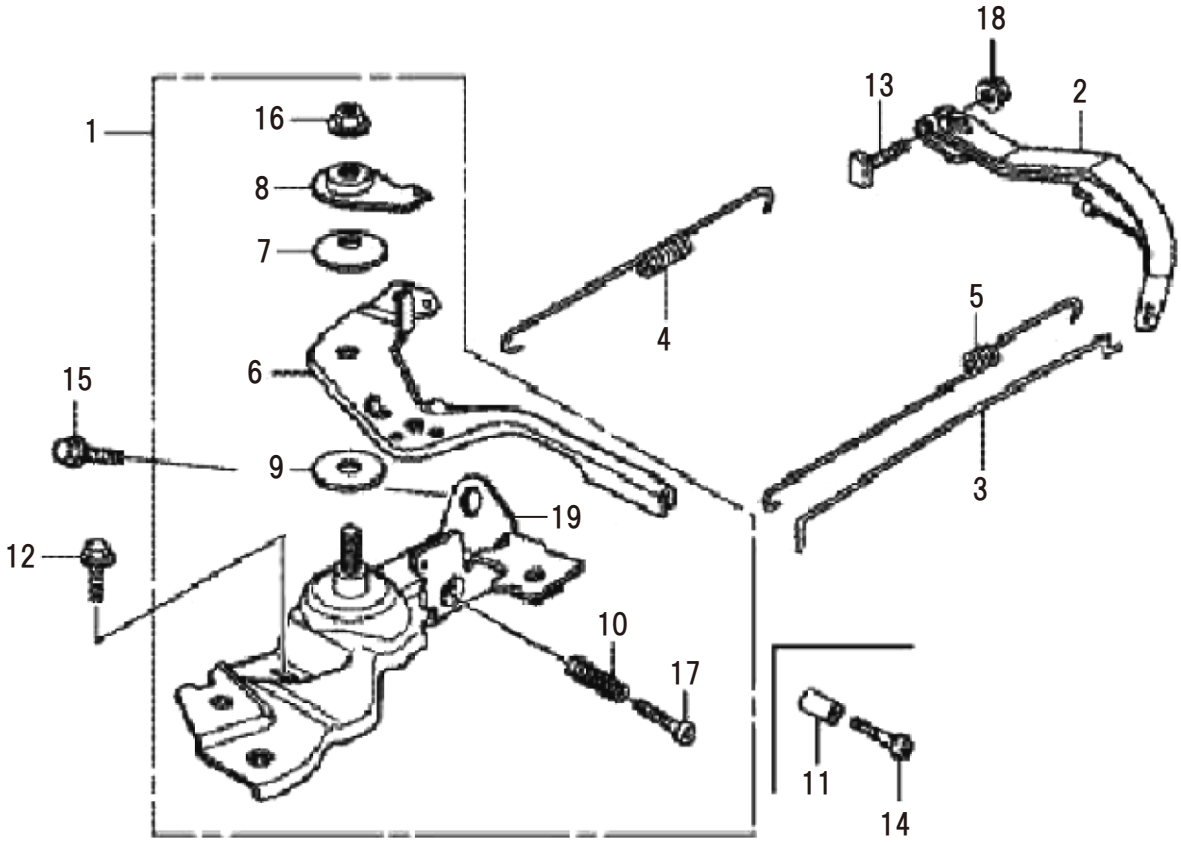
18
13
2
1
16
8
7
4
5
6
15
9
3
19
12
10
17
11
14

7 コントロール

(KH/PGH) ホンダ GX120T2

□使用個数は1台に使用する個数で入り数ではありません □価格は1個あたりの単価です □表示価格に消費税は含まれておりません

見出番号	部品番号	部品名称	使用個数	備考	希望小売価格
1	16500-Z4H-010	コントロールASSY.	1		1,900
2	16551-ZE0-010	アーム,ガバナー	1		900
3	16555-ZE0-000	ロッド,ガバナー	1		200
4	16561-ZE0-030	スプリング,ガバナー	1		250
5	16562-ZE0-020	スプリング,スロットルリターン	1		200
6	16571-Z4H-010	レバー,コントロール	1		650
7	16574-ZE1-000	スプリング,レバー	1		200
8	16575-ZH8-000	ワッシヤー,コントロールレバー	1		250
9	16578-ZE1-000	スペーサー,コントロールレバー	1		250
10	16584-883-300	スプリング,コントロールアジヤステイング	1		200
11	16599-ZG1-M10	カラー,ストッパー	1		200
12	90013-883-000	ボルト,フランジ	1	6X12 (CT200)	200
13	90015-Z5T-000	ボルト,ガバナーアーム	1		200
14	90016-ZG9-N30	スクリユー,リセスド	1	5X25	100
15	90022-888-010	ボルト,フランジ	1	6X20 (CT200)	150
16	90114-SA0-000	ナット,セルフロツク	1	6MM	200
17	93500-05025-0H	スクリユー,パン	1	5X25	100
18	94050-06000	ナット,フランジ	1	6MM	100
19	16580-Z4H-000	ベースCOMP.,コントロール	1		1,050

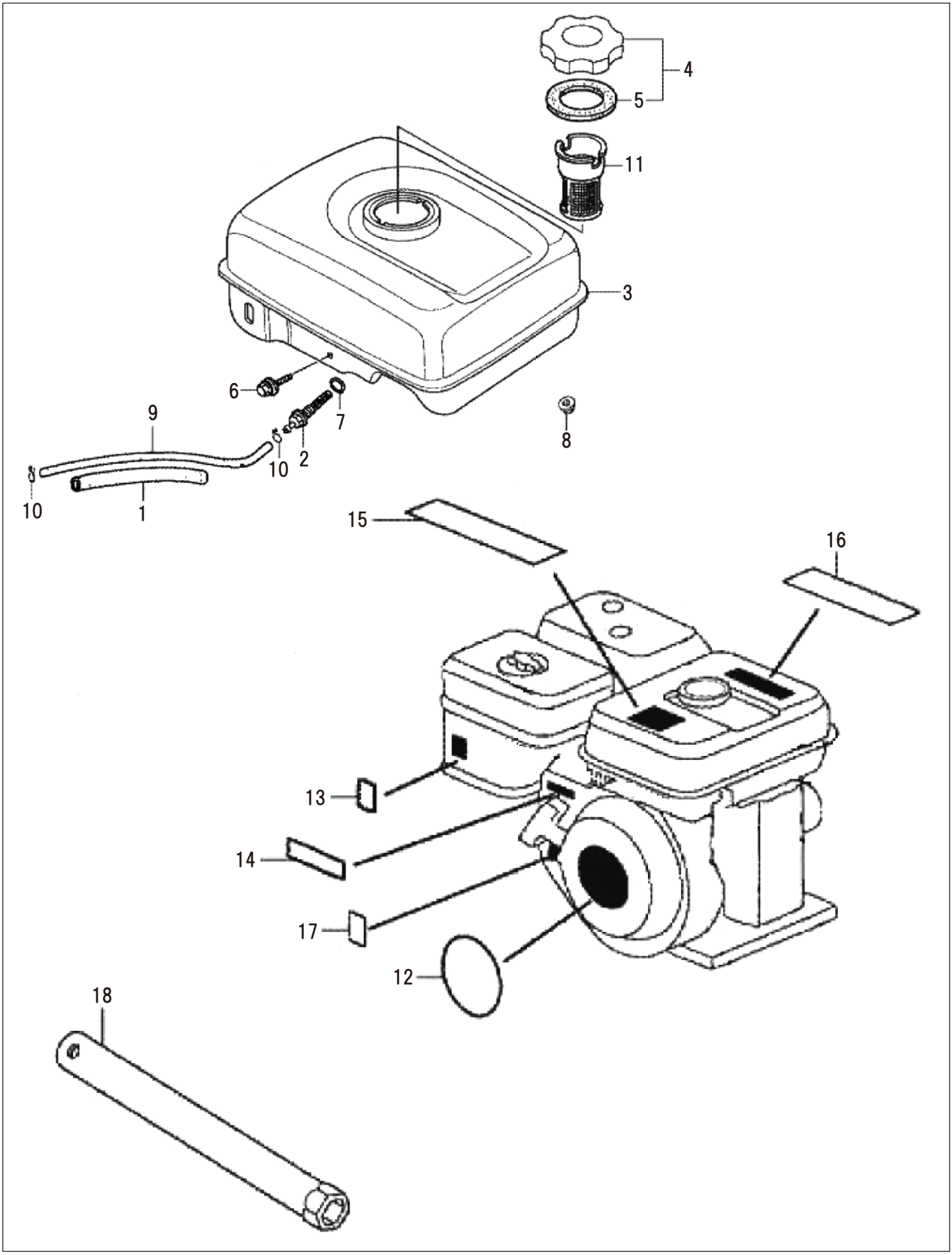
4
5
11
3
6
7
9
2
10
8
10
1
15
16
13
14
17
12
18

8 フューエルタンク／ラベル／ツール

(KH/PGH) ホンダ GX120T2

□使用個数は1台に使用する個数で入り数ではありません □価格は1個あたりの単価です □表示価格に消費税は含まれておりません

見出番号	部品番号	部品名称	使用個数	備考	希望小売価格
1	16854-ZH8-000	ラバー,サポーター	1	107MM	200
2	16955-ZE1-010	ジヨイント,フユーエルタンク	1		500
3	17510-Z4H-000ZA	タンクCOMP.,フユーエル（ゲージナシ）	1	NH31 マッキンレーホワイト	8,750
4	17620-Z1T-801	キヤツプCOMP.,フユーエルフイラー	1	クロムメッキ	1,100
5	17631-Z0T-801	パツキン,フユーエルフイラーキヤツプ	1	39X62X3	250
6	90004-ZH7-003	ボルト,フランジ	1	6X29	150
7	91353-671-004	Oリング	1	14MM (NOK)	200
8	94050-06000	ナツト,フランジ	2	6MM	100
9	95001-45001-60M	バルクチューブ	1	4.5X1M	600
10	95002-02080	クリツプ,チユーブ	2	B8	100
11	17672-ZE2-W01	フィルター、フューエル	1		650
12	87521-Z4H-000	エンブレム（GX120）	1		350
13	87528-Z4M-000	マーク,チヨーク	1		250
14	87532-ZH8-W40	マーク,スロツトルインジケーシヨン	1		250
15	87520-ZH8-000	マークA,コンビネーシヨン（ニホンゴ）	1		350
16	87526-ZH8-000	マークB,コンビネーシヨン（ニホンゴ）	1		400
17	87114-ZH7-000	ラベル,ワーニング	1		100
18	89216-Z0T-800	レンチ,スパークプラグ	1		600

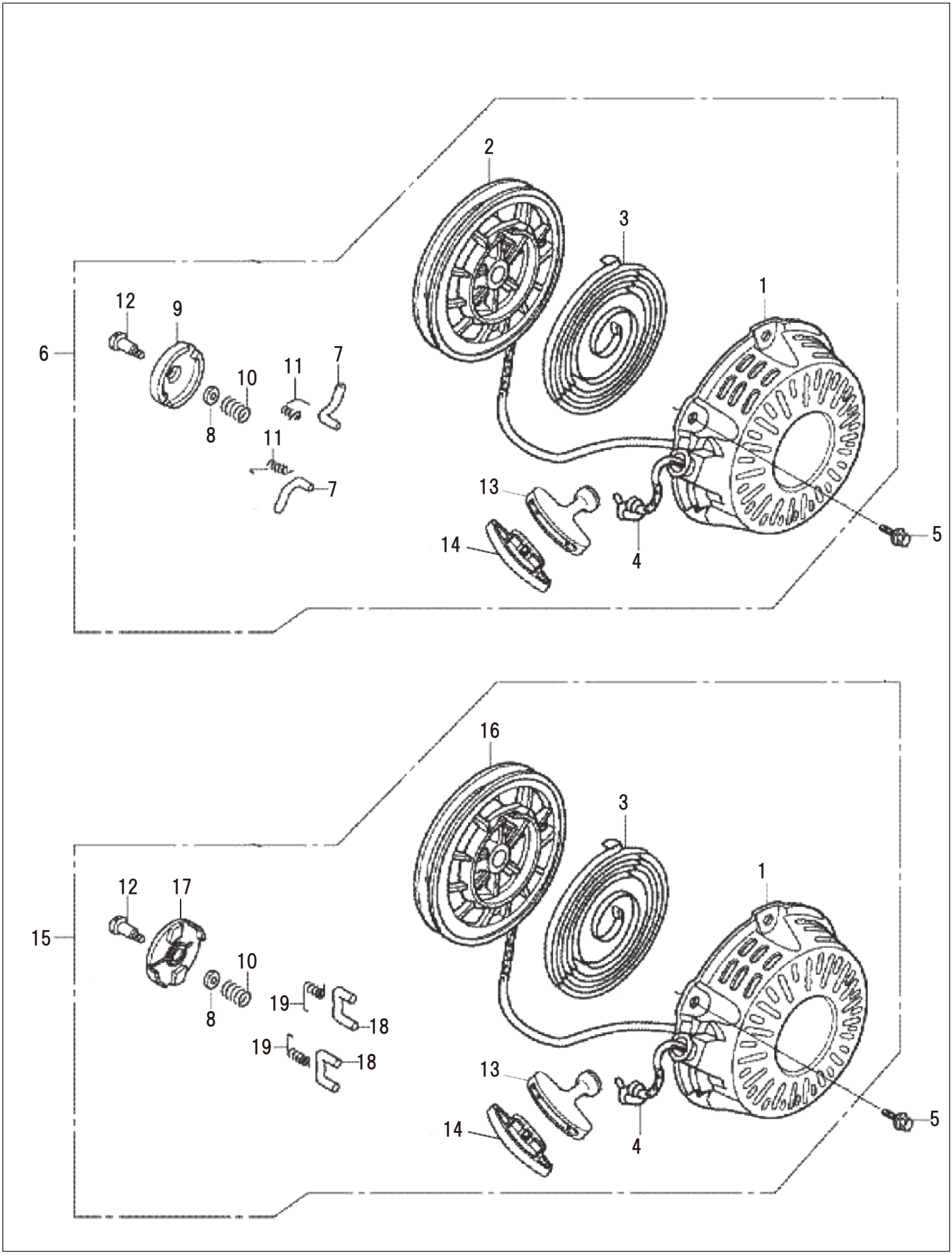
2
3
1
12
9
6
10
11
7
8
11
7
13
5
14
4
16
3
1
12
17
15
10
19
18
8
19
18
13
5
14
4

9 リコイルスターター

(KH/PGH) ホンダ GX120T2

□使用個数は1台に使用する個数で入り数ではありません □価格は1個あたりの単価です □表示価格に消費税は含まれておりません

見出番号	部品番号	部品名称	使用個数	備考	希望小売価格
1	28410-Z4M-003ZB	ケースCOMP.,リコイルスターター	1	*R280* (パワーレッド)	5,950
2	28421-Z0T-003	リール,リコイルスターター	1		2,250
3	28442-ZH8-003	スプリング,リコイルスターター	1		1,400
4	28462-ZH8-003	ロープ,リコイルスターター	1		750
5	95701-06008-00	ボルト,フランジ	3	6X8	100
6	28400-Z4M-003ZA	スターターASSY.,リコイル	1	*R280* (パワーレッド)	13,250
7	28422-ZH8-801	ラチエツト,スターター	2		450
8	28431-ZH8-801	プレート,フリクシヨン	1		350
9	28433-ZH8-801	ガイド,ラチエツト	1		550
10	28441-ZH8-801	スプリング,フリクシヨン	1		250
11	28443-ZH8-801	スプリング,リターン	2		250
12	90003-ZH8-801	スクリユー,セツテイング	1		250
13	28461-Z4M-003	ノブ,リコイルスターター	1		450
14	28463-Z4M-003	ノブ,リーインフオースメント	1		250
15	28400-Z4M-801ZB	スターターASSY.,リコイル	1	*R280* (パワーレッド)	10,250
16	28421-Z1T-702	リール,リコイルスターター	1	ブラック	1,900
17	28433-Z1T-702	ガイド,ラチエツト	1		450
18	28422-Z1T-701	ラチエツト,スターター	2		400
19	28443-Z1T-701	スプリング,リターン	2		200