1 シリンダー／ピストン／クランクシャフト

(EFR-26C) KOSHIN KC26-A1-F

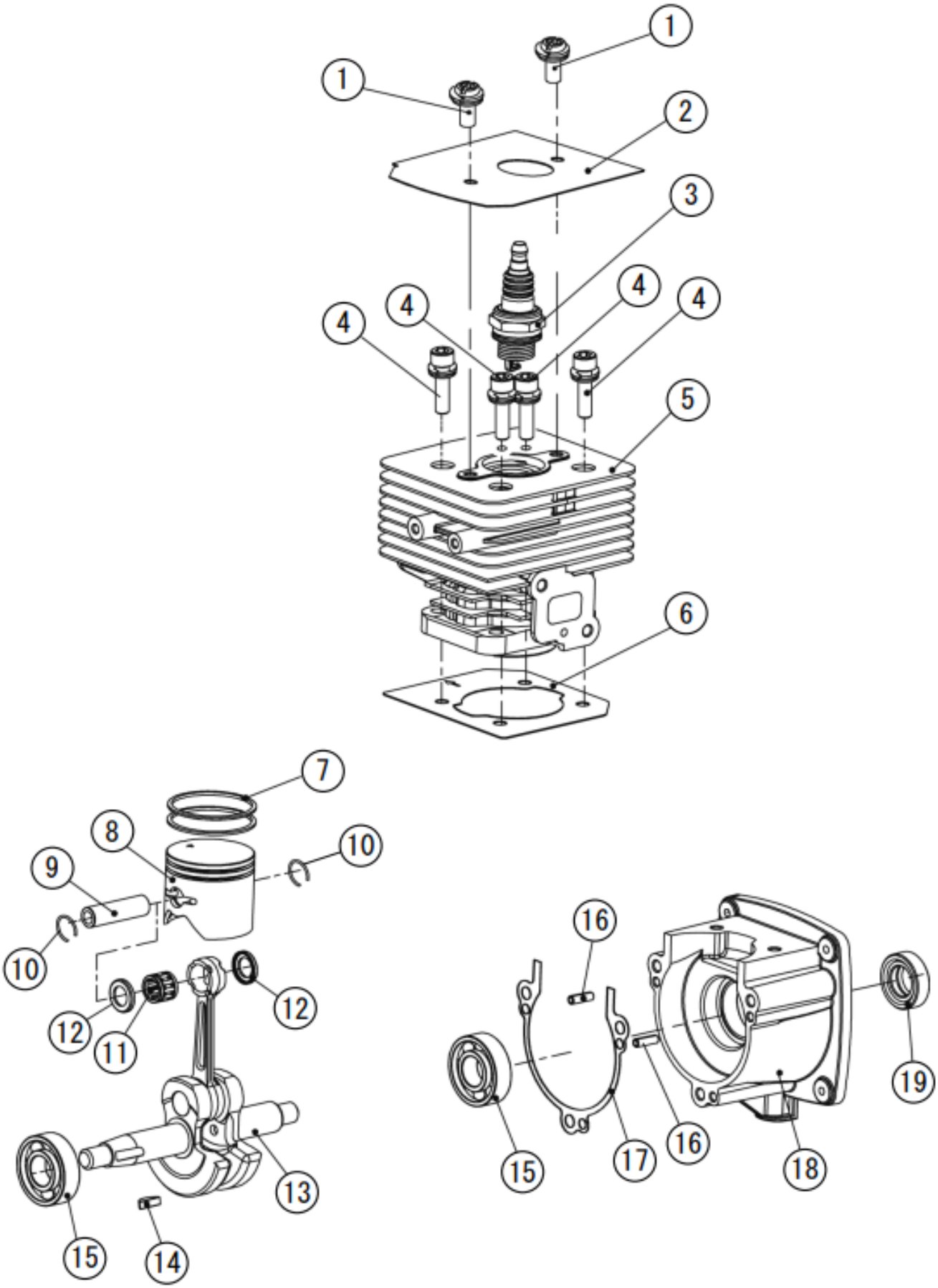

1 シリンダー／ピストン／クランクシャフト

(EFR-26C) KOSHIN KC26-A1-F

□使用個数は1台に使用する個数で入り数ではありません　□価格は1個あたりの単価です　□表示価格に消費税は含まれておりません

見出番号	部品番号	部品名称	使用個数	備考	希望小売価格
1	100028501	ボルトASSY	2	M5X12	200
2	100024501	シリンダープレート	1		300
3	100030101	スパークプラグ	1	RCJ6Y　PA-293(4971770-107991)	600
4	100027901	ボルト	4	M5X20	200
5	100031201	シリンダー	1		3,000
6	100026301	シリンダーガスケット	1		200
7	100024001	ピストンリング	2		200
8	100023801	ピストン	1		400
9	100157701	ピストンピン	1	8X28	200
10	100024101	クリップ	2		200
11	100069601	ニードルベアリング	1		200
12	100024401	ワッシャー	2		200
13	100069701	クランクシャフトASSY	1		2,700
14	100095601	ウッドラフキー	1		200
15	100029701	ベアリング	2	6001/P53	300
16	100029401	ピン	2	B3X10	200
17	100026701	クランクケースガスケット	1		200
18	100157801	KC26 リアークランクケース	1		2,100
19	100030001	オイルシール	1	12X22X7	200

2 カバー／マフラー／フライホイール／リコイル

(EFR-26C) KOSHIN KC26-A1-F

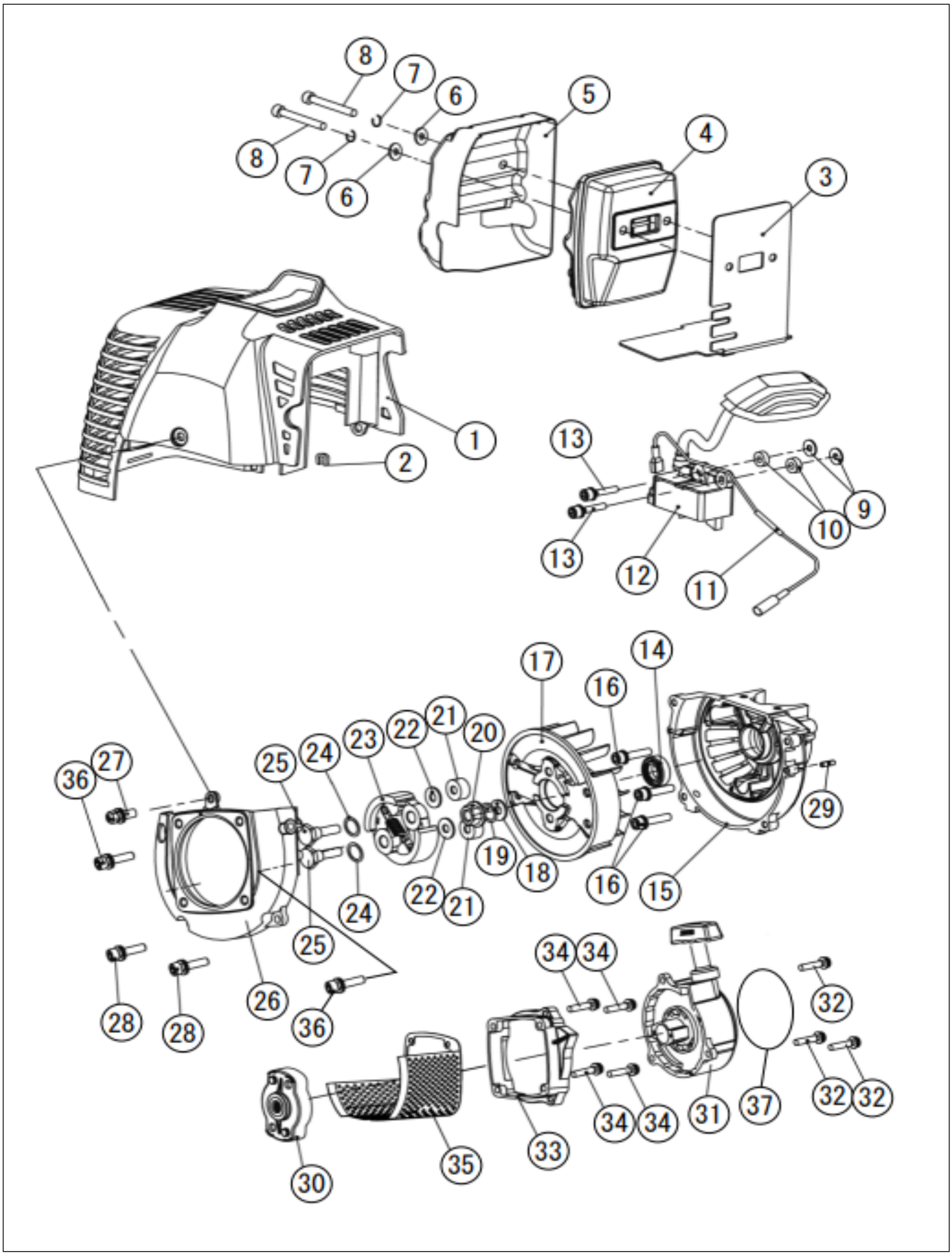

2 カバー／マフラー／フライホイール／リコイル (EFR-26C) KOSHIN KC26-A1-F

□表示価格に消費税は含まれておりません

見出番号	部品番号	部品名称	使用個数	備考	希望小売価格
1	100314301	KC26-F シリンダーカバー	1		1,400
2	100157501	KC26 ワイヤー固定スリーブ	1		200
3	100026802	マフラーガスケット	1		400
4	100157001	KC26B マフラー	1		4,700
5	100154501	KC26B マフラーカバー	1		700
6	100029201	ワッシャー	2	φ5	200
7	100027401	ワッシャー	2	φ5	200
8	100157101	ボルト	2	M5X60	200
9	100029001	ワッシャー	2	φ4	200
10	100026401	スペーサー	2		200
11	100156901	KC26 リードワイヤー	1		300
12	100070901	イグニッションコイルCOMP	1		3,300
13	100073301	ボルト	2	M4X20	200
14	100030001	オイルシール	1	12X22X7	200
15	100157901	KC26 フロントクランクケース	1		2,500
16	100028001	ボルト	3	M5X30	200
17	100158001	KC26 ローター	1		1,900
18	100157401	KC26 ワッシャー	1	φ8	200
19	100068501	スプリングワッシャー	2	φ8	200
20	100028801	ナット	1	M8	200
21	100157601	KC26 ワッシャー	1		200
22	100066701	ワッシャー	2		200
23	100066801	クラッチASSY	1		3,300
24	100066901	ウェーブワッシャー	2		200
25	100162901	クラッチ取付ボルト	2		200
26	100067101	ハウジングブロワー	1		1,100
27	100028701	ボルトASSY	1	M5X10	200
28	100027901	ボルト	3	M5X20	200
29	100029401	ピン	1	B3X10	200
30	100066401	スタータープーリーCOMP	1		600
31	100066501	スターターCOMP	1		3,300
32	100028401	ボルトASSY	3	M5X16	200
33	100068101	リコイルアダプター	1		300
34	100027901	ボルト	4	M5X20	200
35	100185701	KC26B 冷却口保護カバー	1		1,400
36	100027701	KC-26 六角穴付きボルト	2	M5X25	200
37	076001601	EBC-26C リコイルラベル	1		200

3 キャブレター／エアークリーナー／タンク

(EFR-26C) KOSHIN KC26-A1-F

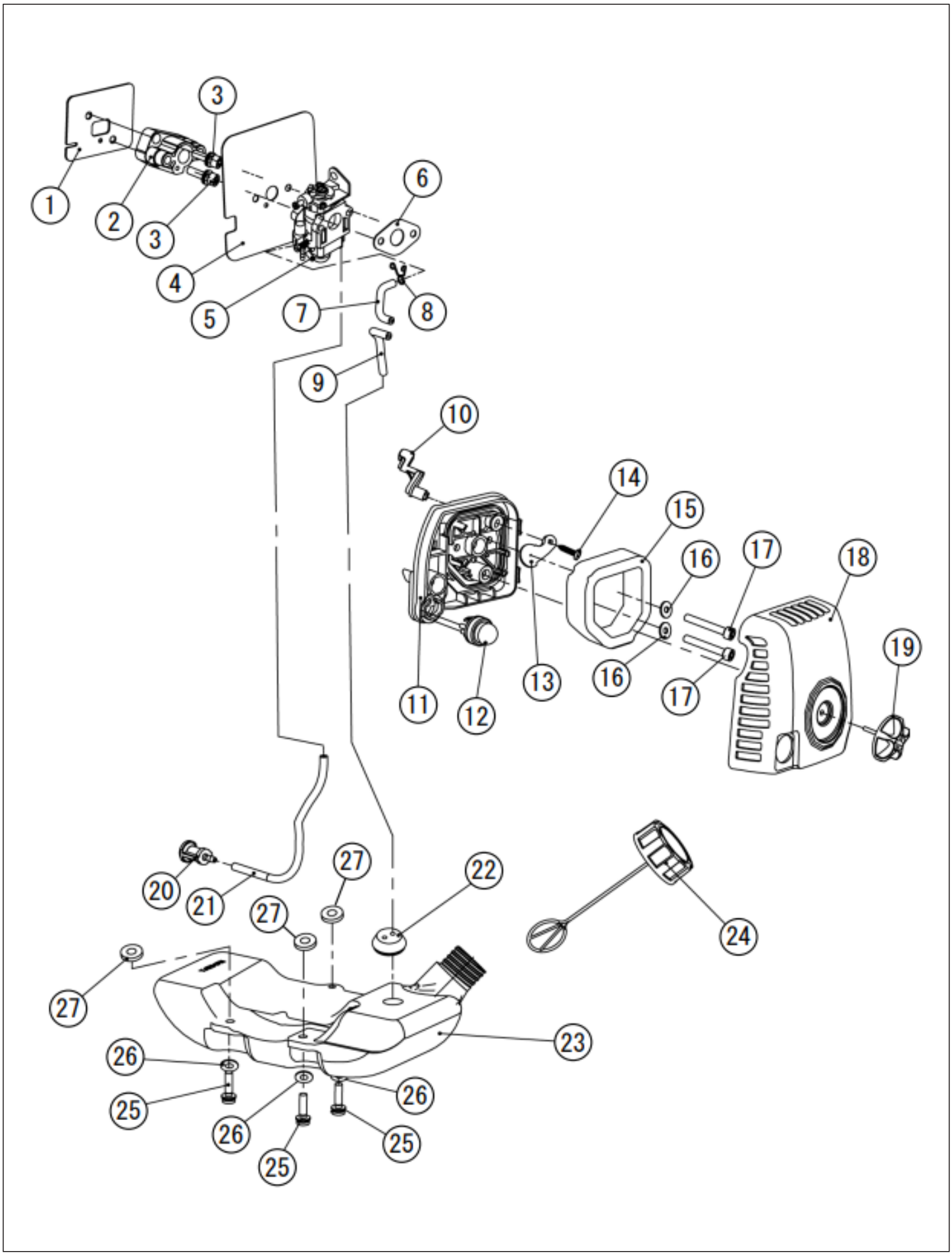

3 キャブレター／エアークリーナー／タンク

(EFR-26C) KOSHIN KC26-A1-F

□使用個数は1台に使用する個数で入り数ではありません　□価格は1個あたりの単価です　□表示価格に消費税は含まれておりません

見出番号	部品番号	部品名称	使用個数	備考	希望小売価格
1	100026501	インシュレーターガスケット	1		200
2	100067601	インシュレーター	1		700
3	100027901	ボルト	2	M5X20	200
4	100026901	キャブレターガスケット	1	インシュレーター側	200
5	100157201	KC26 キャブレターCOMP	1		5,100
6	100026601	キャブレターガスケット	1	クリーナー側	200
7	100158101	KC26 リターンパイプ	1	L=48	200
8	100024201	ホースクランプ	1		200
9	100158201	KC26 フューエルリターンパイプ	1	L=88	200
10	100069502	チョークレバー	1		200
11	100801501	クリーナーボディASSY	1	63,66,67 を含	700
12	100025101	プライマーポンプASSY	1	PA-295(4971770-108011)	500
13	100030301	チョーク	1		200
14	100028101	ボルト	1	ST3X12	200
15	100027101	クリーナーエレメント	1	PA-296(4971770-108028)	400
16	100029201	ワッシャー	2	φ5	200
17	100157101	ボルトASSY	2	M5X60	200
18	100314401	KC26-F クリーナーカバー	1		900
19	100030701	ノブカバー	1		300
20	100084401	フューエルフィルター	1		200
21	100158301	KC26 フューエルパイプ	1	L=153	200
22	100266101	グロメット2	1		500
23	100068401	フューエルタンク	1		1,400
24	100158401	KC26 タンクキャップ	1		600
25	100158501	ボルト	3	M5X25	200
26	100029101	ワッシャー	3	φ5	200
27	100027401	ワッシャー	3		200