# 1 カバー／シリンダー／ピストン

(ES-T·MSV) KOSHIN KC26

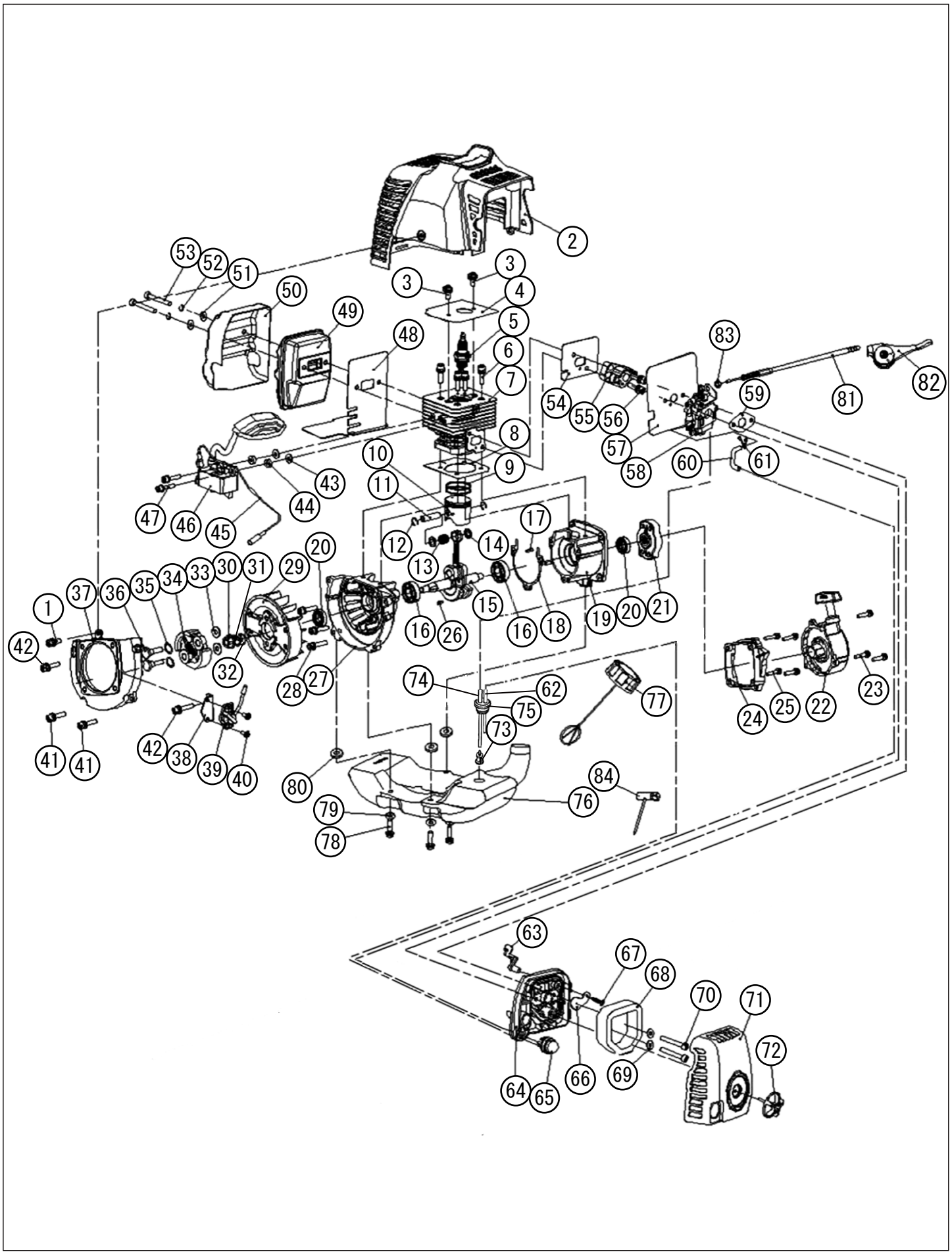

# 1 カバー／シリンダー／ピストン

(ES-T·MSV) KOSHIN KC26

□使用個数は1台に使用する個数で入り数ではありません　□価格は1個あたりの単価です　□表示価格に消費税は含まれておりません

| 見出番号 | 部品番号 | 部品名称 | 使用個数 | 備考 | 希望小売価格 |
|---|---|---|---|---|---|
| 1 | 100028701 | ボルトASSY | 1 | M5X10 | 200 |
| 2 | 100030201 | シリンダーカバー | 1 | | 600 |
| 3 | 100028501 | ボルトASSY | 2 | M5X12 | 200 |
| 4 | 100024501 | シリンダープレート | 1 | | 300 |
| 5 | 100030101 | スパークプラグ | 1 | RCJ6Y　PA-293(4971770-107991) | 600 |
| 6 | 100027901 | ボルト | 4 | M5X20 | 200 |
| 7 | 100031201 | シリンダー | 1 | | 3,000 |
| 8 | 100026301 | シリンダーガスケット | 1 | | 200 |
| 9 | 100024001 | ピストンリング | 2 | | 200 |
| 10 | 100023801 | ピストン | 1 | | 400 |
| 11 | 100023901 | ピストンピン | 1 | 8X28 | 200 |
| 12 | 100024101 | クリップ | 2 | | 200 |

# 2 クランク／リコイル／フライホイール／スイッチ

(ES-T·MSV) KOSHIN KC26

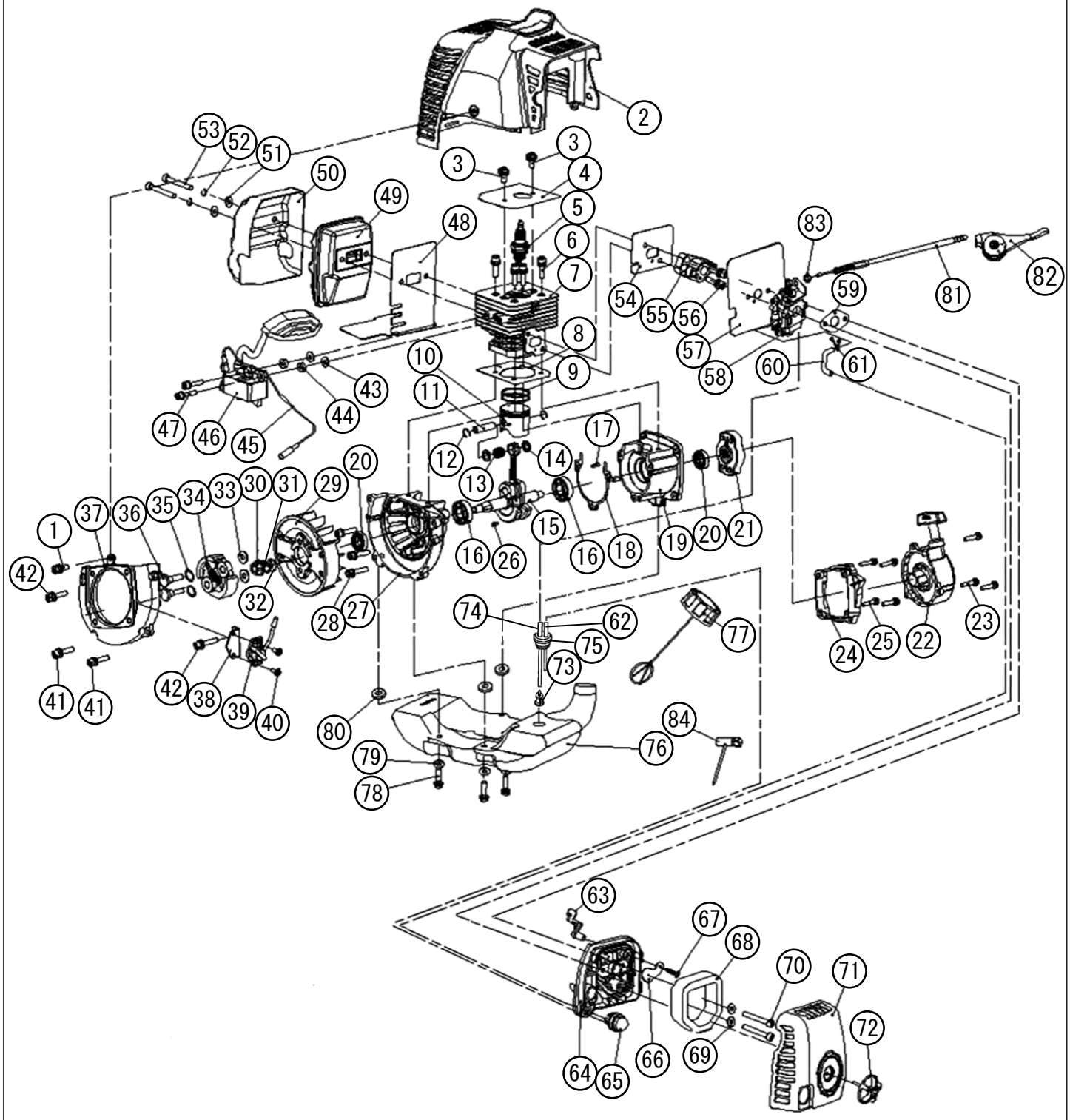

# 2 カバー／フライホイール／リコイル／スイッチ／マフラー (ES-T·MSV) KOSHIN KC26

□使用個数は1台に使用する個数で入り数ではありません　□価格は1個あたりの単価です　□表示価格に消費税は含まれておりません

| 見出番号 | 部品番号 | 部品名称 | 使用個数 | 備考 | 希望小売価格 |
|---|---|---|---|---|---|
| 13 | 100069601 | ニードルベアリング | 1 | | 200 |
| 14 | 100024401 | ワッシャー | 2 | | 200 |
| 15 | 100069701 | クランクシャフトASSY | 1 | | 2,600 |
| 16 | 100029701 | ベアリング | 2 | 6001/P53 | 300 |
| 17 | 100029401 | ピン | 2 | B3X10 | 200 |
| 18 | 100026701 | クランクケースガスケット | 1 | | 200 |
| 19 | 100095401 | クランクケース後部 | 1 | | 800 |
| 20 | 100030001 | オイルシール | 2 | 12X22X7 | 200 |
| 21 | 100066401 | スタータープーリーCOMP | 1 | | 300 |
| 22 | 100066501 | スターターCOMP | 1 | | 3,300 |
| 23 | 100028401 | ボルトASSY | 3 | M5X16 | 200 |
| 24 | 100068101 | リコイルアダプター | 1 | | 300 |
| 25 | 100027901 | ボルト | 4 | M5X20 | 200 |
| 26 | 100095601 | ウッドラフキー | 1 | | 200 |
| 27 | 100095501 | クランクケース前部 | 1 | | 900 |
| 28 | 100028001 | ボルト | 3 | M5X30 | 200 |
| 29 | 100066601 | フライホイール | 1 | | 1,500 |
| 30 | 100028801 | ナット | 1 | M8 | 200 |
| 31 | 100068501 | スプリングワッシャー | 1 | φ8 | 200 |
| 32 | 100068601 | ワッシャー | 1 | φ8 | 200 |
| 33 | 100066701 | ワッシャー | 2 | | 200 |
| 34 | 100066801 | クラッチASSY | 1 | | 3,300 |
| 35 | 100066901 | ウェーブワッシャー | 2 | | 200 |
| 36 | 100067001 | 六角ボルト | 2 | | 200 |
| 37 | 100067101 | ハウジングブロワー | 1 | | 1,100 |
| 38 | 100024701 | ブラケット | 1 | | 200 |
| 39 | 100025602 | ストップスイッチ | 1 | | 400 |
| 40 | 100028301 | ボルトASSY | 2 | M4X10 | 200 |
| 41 | 100027901 | ボルト | 2 | M5X20 | 200 |
| 42 | 100027701 | ボルトASSY | 2 | M5X25 | 200 |

# 3 イグニッションコイル／マフラー

(ES-T·MSV) KOSHIN KC26

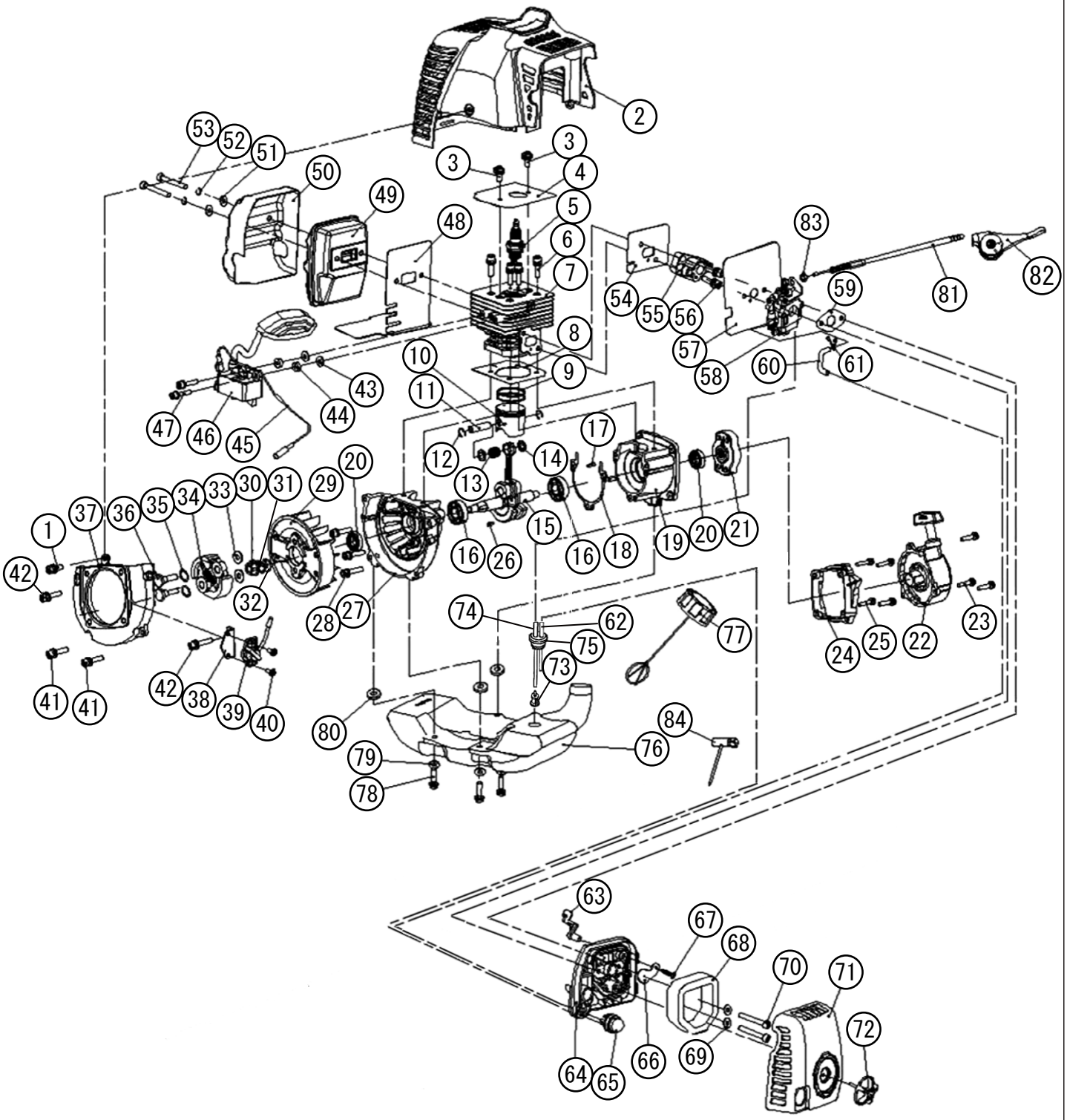

# 3 イグニッションコイル／マフラー

(ES-T·MSV) KOSHIN KC26

□使用個数は1台に使用する個数で入り数ではありません　□価格は1個あたりの単価です　□表示価格に消費税は含まれておりません

| 見出番号 | 部品番号 | 部品名称 | 使用個数 | 備考 | 希望小売価格 |
|---|---|---|---|---|---|
| 43 | 100029001 | ワッシャー | 2 | φ4 | 200 |
| 44 | 100026401 | スペーサー | 2 | | 200 |
| 45 | 100067201 | リードワイヤー | 1 | | 200 |
| 46 | 100070901 | イグニッションコイルCOMP | 1 | | 3,300 |
| 47 | 100073301 | ボルト | 2 | M4x20 | 200 |
| 48 | 100026802 | マフラーガスケット | 1 | | 400 |
| 49 | 100068202 | マフラー | 1 | | 2,800 |
| 50 | 100068301 | マフラーカバー | 1 | | 400 |
| 51 | 100029201 | ワッシャー | 2 | φ5 | 200 |
| 52 | 100029301 | ワッシャー | 2 | φ5 | 200 |
| 53 | 100027501 | ボルト | 2 | M5X50 | 200 |

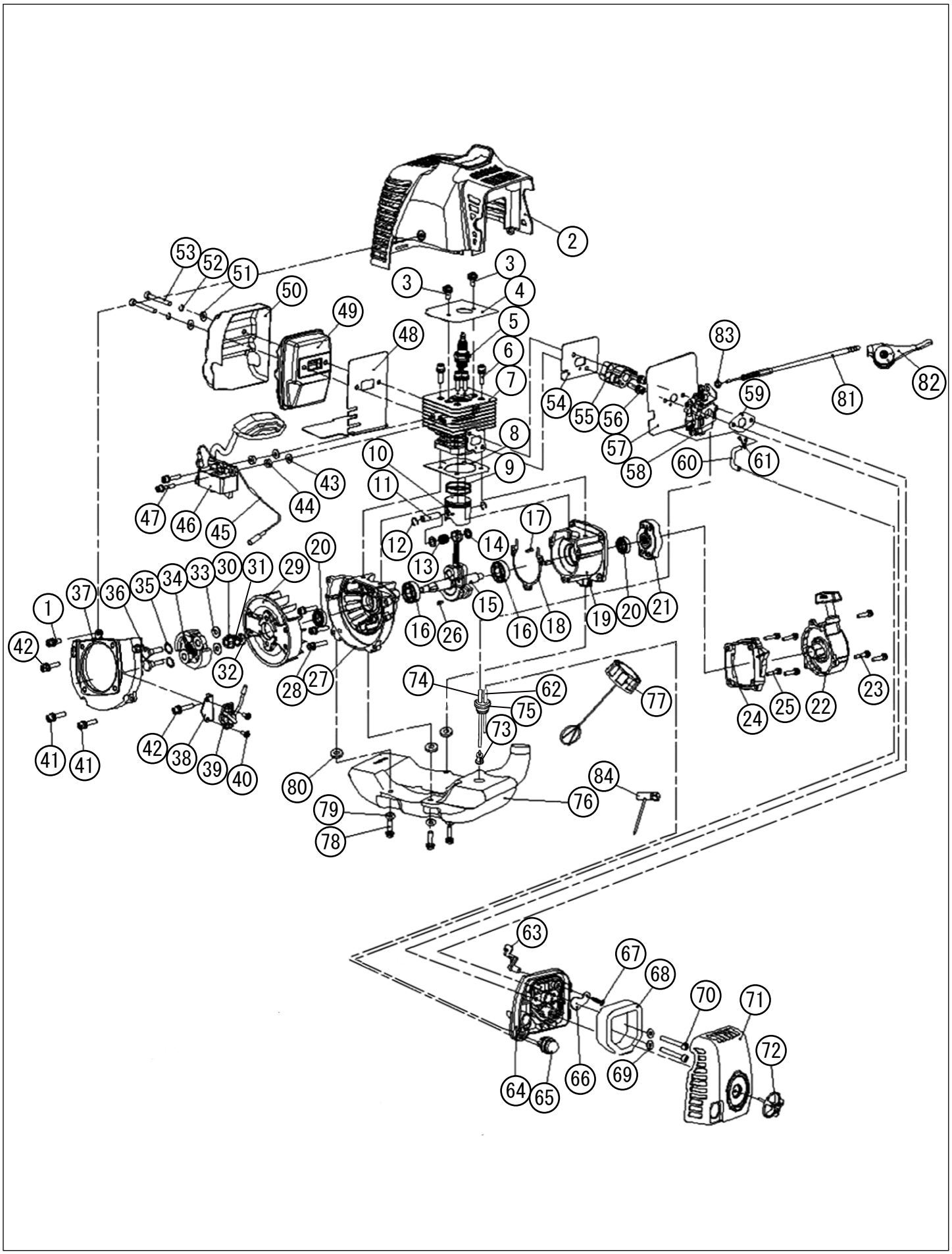
2
3
3
4
5
6
7
8
9
10
11
12
13
14
15
16
16
17
18
19
20
20
21
22
23
24
25
26
27
28
29
30
31
32
33
34
35
36
37
38
39
40
41
41
42
42
43
44
45
46
47
48
49
50
51
52
53
54
55
56
57
58
59
60
61
62
63
64
65
66
67
68
69
70
71
72
73
74
75
76
77
78
79
80
81
82
83
84

# 4 キャブレター／エアークリーナー

(ES-T·MSV) KOSHIN KC26

□使用個数は1台に使用する個数で入り数ではありません　□価格は1個あたりの単価です　□表示価格に消費税は含まれておりません

| 見出番号 | 部品番号 | 部品名称 | 使用個数 | 備考 | 希望小売価格 |
|---|---|---|---|---|---|
| 54 | 100026501 | インシュレーターガスケット | 1 | | 200 |
| 55 | 100067601 | インシュレーター | 1 | | 700 |
| 56 | 100027901 | ボルト | 2 | M5X20 | 200 |
| 57 | 100026901 | キャブレターガスケット | 1 | インシュレーター側 | 200 |
| 58 | 100081101 | キャブレター | 1 | PA-294(4971770-108004) | 3,300 |
| 59 | 100026601 | キャブレターガスケット | 1 | クリーナー側 | 200 |
| 60 | 100158101 | リターンパイプ | 1 | L=48 | 200 |
| 61 | 100024201 | ホースクランプ | 1 | | 200 |
| 62 | 100158201 | フューエルリターンパイプ | 1 | L=88 | 200 |
| 63 | 100069502 | チョークレバー | 1 | | 200 |
| 64 | 100801501 | クリーナーボディASSY | 1 | 63,66,67 を含む | 700 |
| 65 | 100025101 | プライマーポンプASSY | 1 | PA-295(4971770-108011) | 500 |
| 66 | 100030301 | チョーク | 1 | | 200 |
| 67 | 100028101 | ボルト | 1 | ST3X12 | 200 |
| 68 | 100027101 | クリーナーエレメント | 1 | PA-296(4971770-108028) | 400 |
| 69 | 100029201 | ワッシャー | 2 | φ5 | 200 |
| 70 | 100027601 | ボルトASSY | 2 | M5X60 | 200 |
| 71 | 100030601 | クリーナーカバー | 1 | | 400 |
| 72 | 100030701 | ノブカバー | 1 | | 300 |

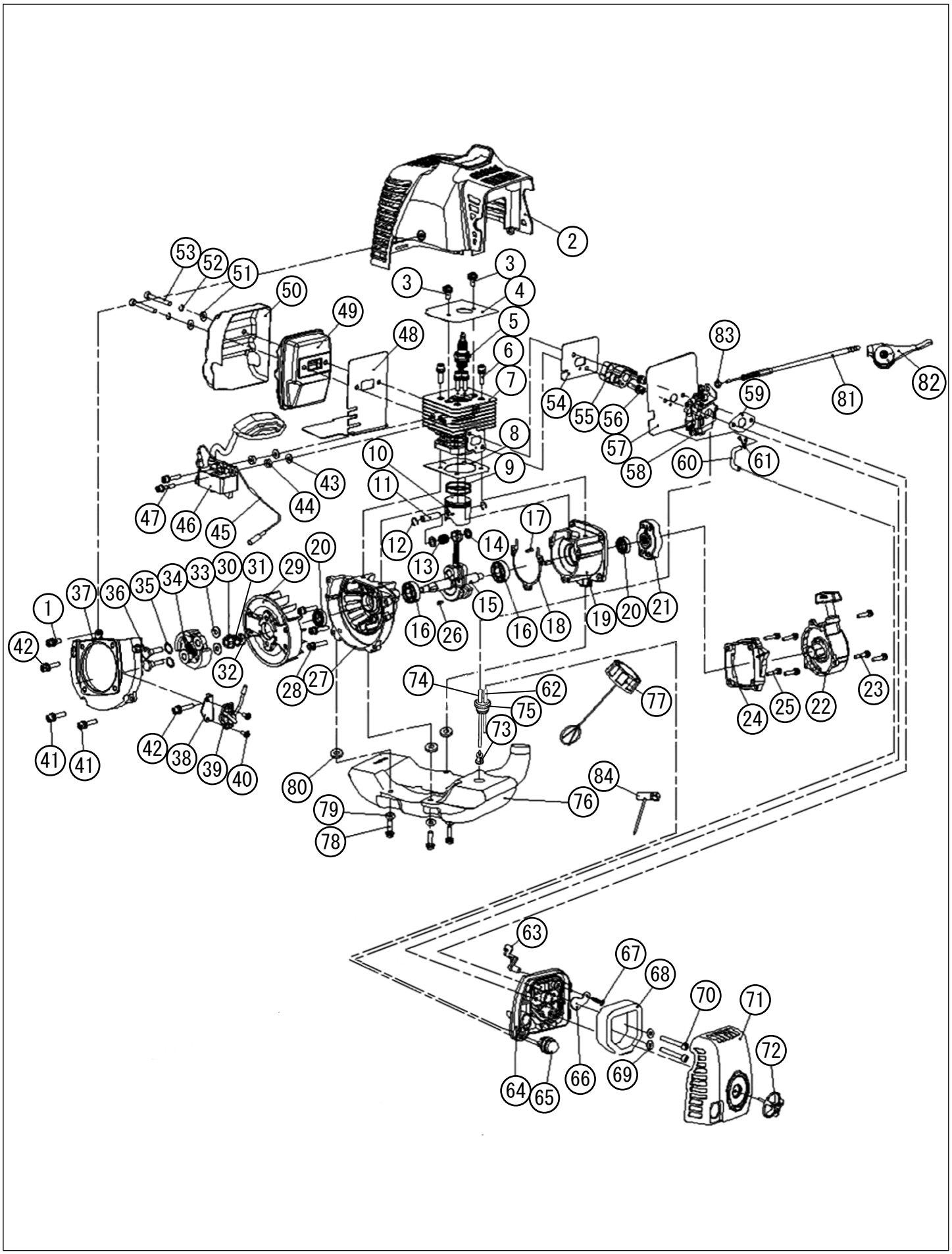
2
3
3
4
5
6
7
8
9
10
11
12
13
14
15
16
16
17
18
19
20
20
21
22
23
24
25
26
27
28
29
30
31
32
33
34
35
36
37
38
39
40
41
41
42
42
43
44
45
46
47
48
49
50
51
52
53
54
55
56
57
58
59
60
61
62
63
64
65
66
67
68
69
70
71
72
73
74
75
76
77
78
79
80
81
82
83
84

□使用個数は1台に使用する個数で入り数ではありません　□価格は1個あたりの単価です　□表示価格に消費税は含まれておりません

| 見出番号 | 部品番号 | 部品名称 | 使用個数 | 備考 | 希望小売価格 |
|---|---|---|---|---|---|
| 73 | 100084401 | フューエルフィルター | 1 | | 200 |
| 74 | 100158301 | フューエルパイプ | 1 | L=153 | 200 |
| 75 | 100266101 | グロメット | 1 | | 500 |
| 76 | 100068401 | フューエルタンク | 1 | | 1,400 |
| 77 | 100027201 | タンクキャップASSY | 1 | | 400 |
| 78 | 100028201 | ボルトASSY | 3 | M5X25 | 200 |
| 79 | 100029101 | ワッシャー | 3 | φ5 | 200 |
| 80 | 100027401 | ワッシャー | 3 | | 200 |
| 81 | 100067901 | ケーブルCOMP | 1 | | 200 |
| 82 | 100068001 | スロットルレバー | 1 | | 300 |
| 83 | 100028901 | ナット | 1 | M6 | 200 |
| 84 | 076013101 | プラグレンチ | 1 | | 200 |