1 クランクケース・ガバナギア／ケースカバー

(ESB) KOSHIN K420

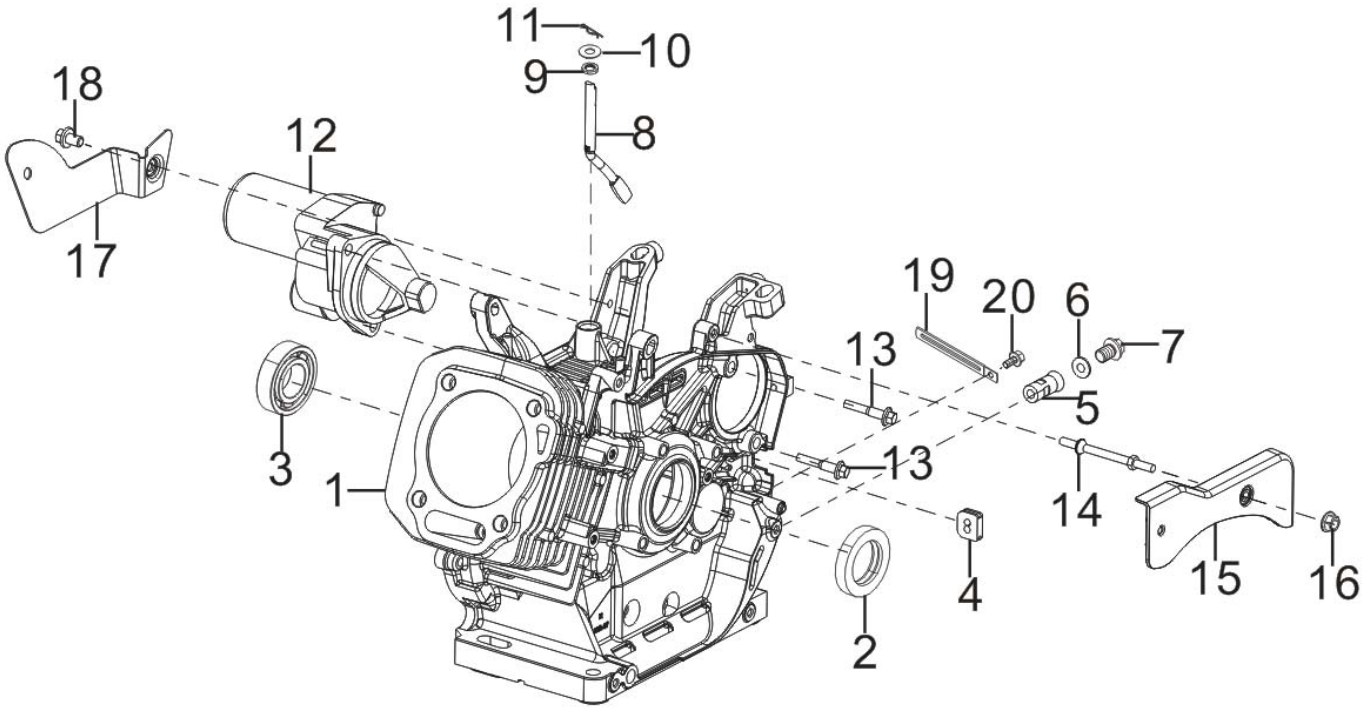

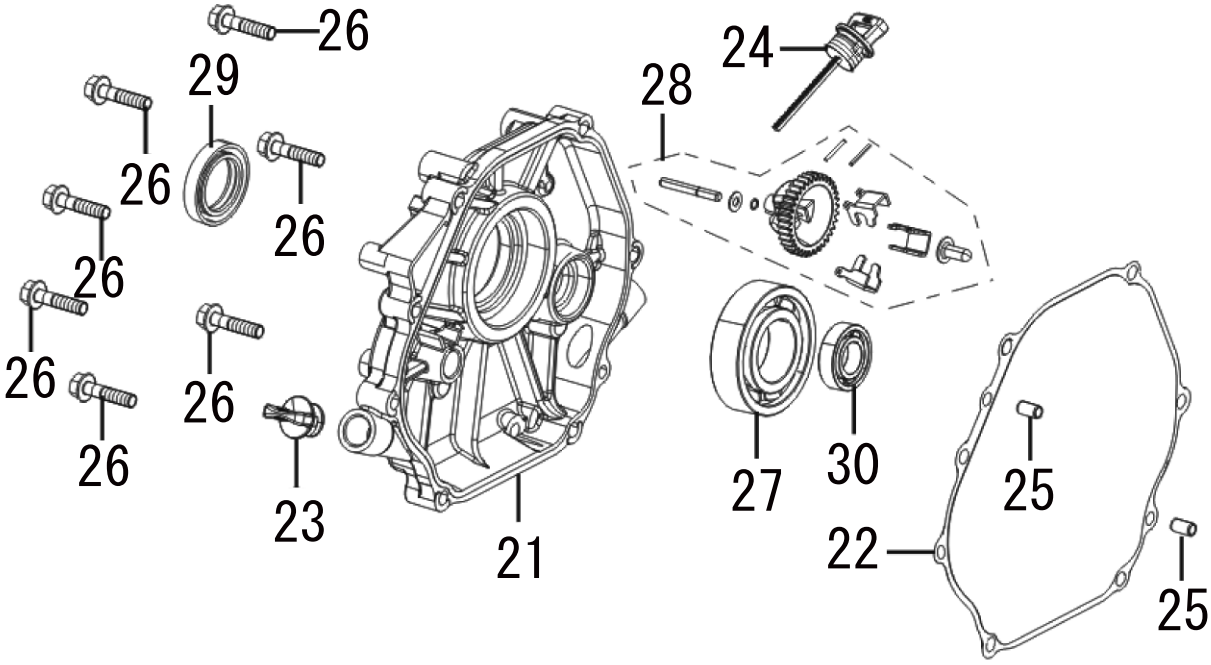

1 クランクケース・ガバナギア／ケースカバー

(ESB) KOSHIN K420

□使用個数は1台に使用する個数で入り数ではありません　□価格は1個あたりの単価です　□表示価格に消費税は含まれておりません

見出番号	部品番号	部品名称	使用個数	備考	希望小売価格
1	100164801	K420DS クランクケース	1		27,500
2	100164901	K420DS オイルシール	1		400
3	100165002	K420DS ベアリング	1		800
4	100165101	K420DS ゴムプラグ	1		200
5	100165202	K420DS ドレンチューブ	1		900
6	100165301	K420DS ワッシャ	1		200
7	100128102	ﾄﾞﾚﾝﾎﾞﾙﾄ　GV-28I	1		200
8	100165402	K420DS ガバナアームシャフト	1		500
9	100165502	K420DS オイルシール	1		200
10	100165602	K420DS ワッシャ	1		200
11	100165702	K420DS ピン	1		200
12	100165802	K420DS スタータモーター	1		16,500
13	100165902	K420DS フランジ付き六角ボルト	2		200
14	100166002	K420DS スタッドボルト	1		300
15	100160801	K420DS フロント防雪版	1		700
16	100166202	K420DS 袋ナット	1		200
17	100160902	K420DS リア防雪版	1		700
18	100111202	ﾌﾗﾝｼﾞ付き六角ﾎﾞﾙﾄ　GV-9I,16I,28I	1		200
19	100166301	K420DS クリップ	1		200
20	100166401	K420DS フランジ付き六角ボルト	1		200
21	100166502	K420DS クランクケースカバー	1		7,100
22	100166603	K420DS クランクケースガスケット	1		1,000
23	100166702	K420DS オイルプラグ	1		300
24	100166801	K420DS オイルプラグ(ゲージ)	1		300
25	100034402	K100 ﾉｯｸﾋﾟﾝ	2		200
26	100137602	ﾌﾗﾝｼﾞ付き六角ﾎﾞﾙﾄ　GV-28I	7		200
27	100166902	K420DS ベアリング	1		1,900
28	100167002	K420DS ガバナギアクミ	1		1,100
29	100167101	K420DS オイルシール	1		400
30	100165002	K420DS ベアリング	1		800

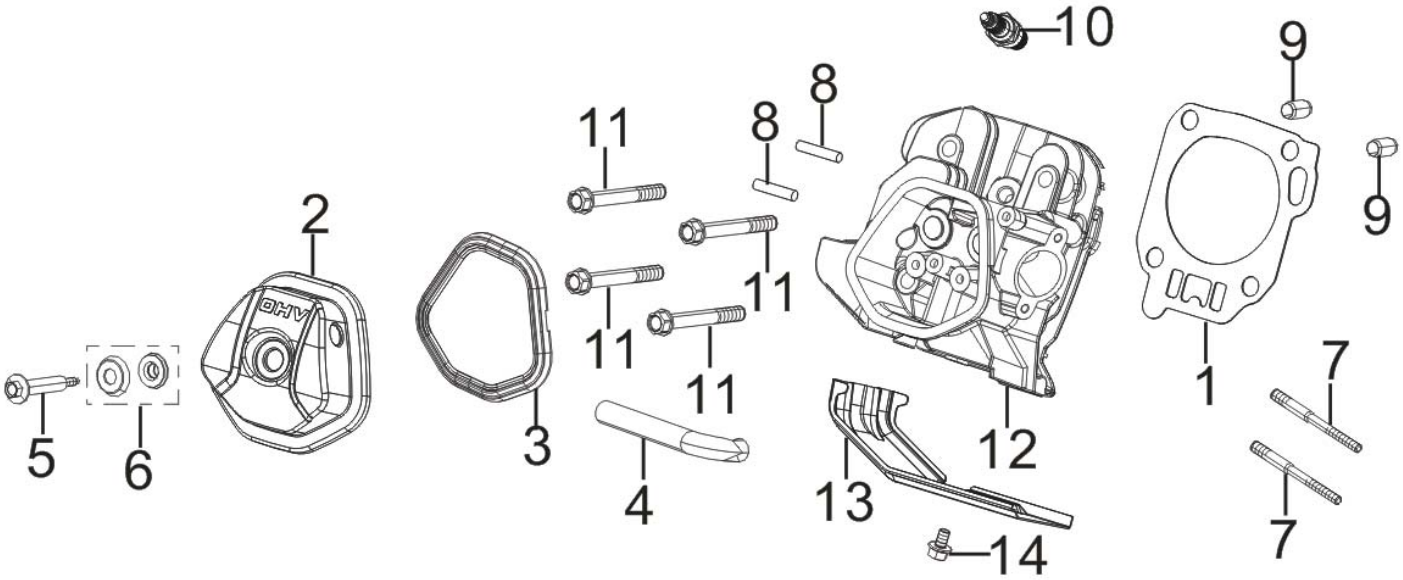
10
9
8
11
8
9
2
11
11
OHV
11
7
1
5
6
3
12
4
13
7
14

2 シリンダーヘッド／スパークプラグ

(ESB) KOSHIN K420

□使用個数は1台に使用する個数で入り数ではありません　□価格は1個あたりの単価です　□表示価格に消費税は含まれておりません

見出番号	部品番号	部品名称	使用個数	備考	希望小売価格
1	100167302	K420DS シリンダヘッドガスケット	1		900
2	100167402	K420DS シリンダヘッドカバー	1		1,100
3	100167502	K420DS ｼﾘﾝﾀﾞﾍｯﾄﾞｶﾊﾞｰｶﾞｽｹｯﾄ	1		700
4	100167601	K420DS ブリーザーチューブ	1		300
5	100167702	K420DS ヘッドカバーボルト	1	M6X12	400
6	100167802	K420DS ﾍｯﾄﾞｶﾊﾞｰﾎﾞﾙﾄｶﾞｽｹｯﾄｸﾐ	1	M6X113	300
7	100167902	K420DS スタッドボルト	2	M8X34	400
8	100168002	K420DS スタッドボルト	2	φ11x14	200
9	100168102	K420DS ピン	2	M8X60	200
10	100303401	TORCH点火プラグ	1	F5RTC	900
11	100168202	K420DS シリンダヘッドボルト	4		500
12	100168301	K420DS シリンダヘッドクミ	1		12,400
13	100168402	K420DS シリンダカバー	1		600
14	100166402	K420DS フランジ付き六角ボルト	1		200

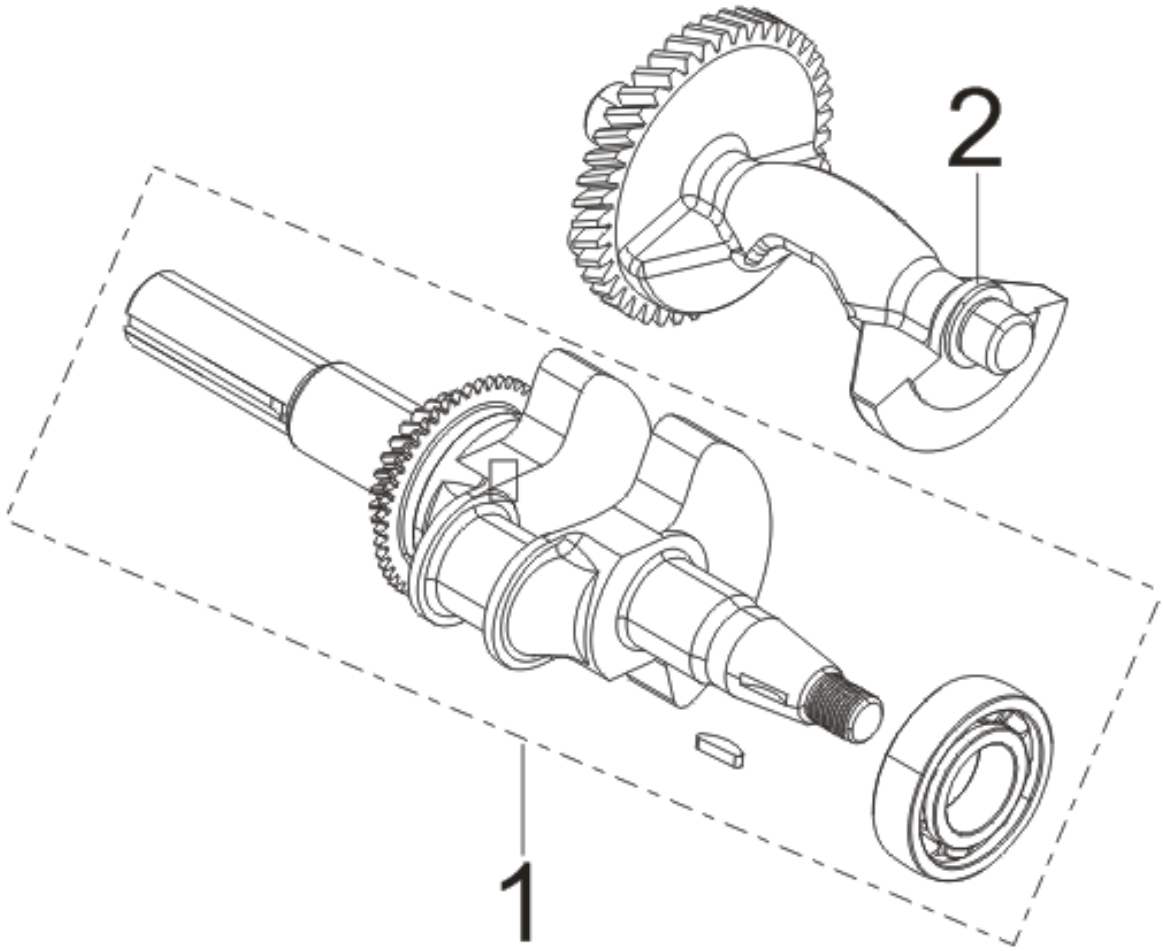
2
1

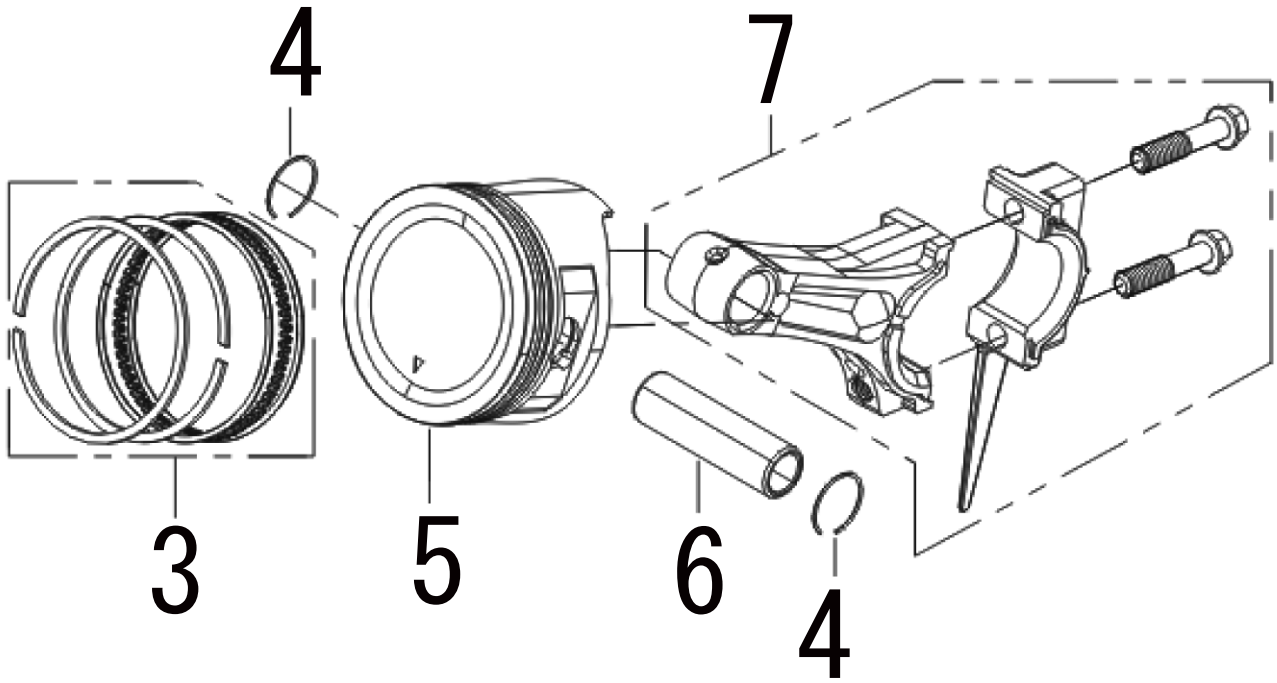
4
7
3
5
6
4

3 クランクシャフト／ピストン&ロッド

(ESB) KOSHIN K420

□使用個数は1台に使用する個数で入り数ではありません　□価格は1個あたりの単価です　□表示価格に消費税は含まれておりません

見出番号	部品番号	部品名称	使用個数	備考	希望小売価格
1	100168502	K420DS クランシャフトクミ	1		16,400
2	100168602	K420DS バランスシャフト	1		4,200
					0
3	100168702	K420DS ピストンリングクミ	1		2,000
4	100168802	k420DS ピストンピンクリップ	2		200
5	100168902	K420DS ピストン	1		3,400
6	100169002	k420DS ピストンピン	1		600
7	100169101	K420DS コネクティングロッド	1		2,900

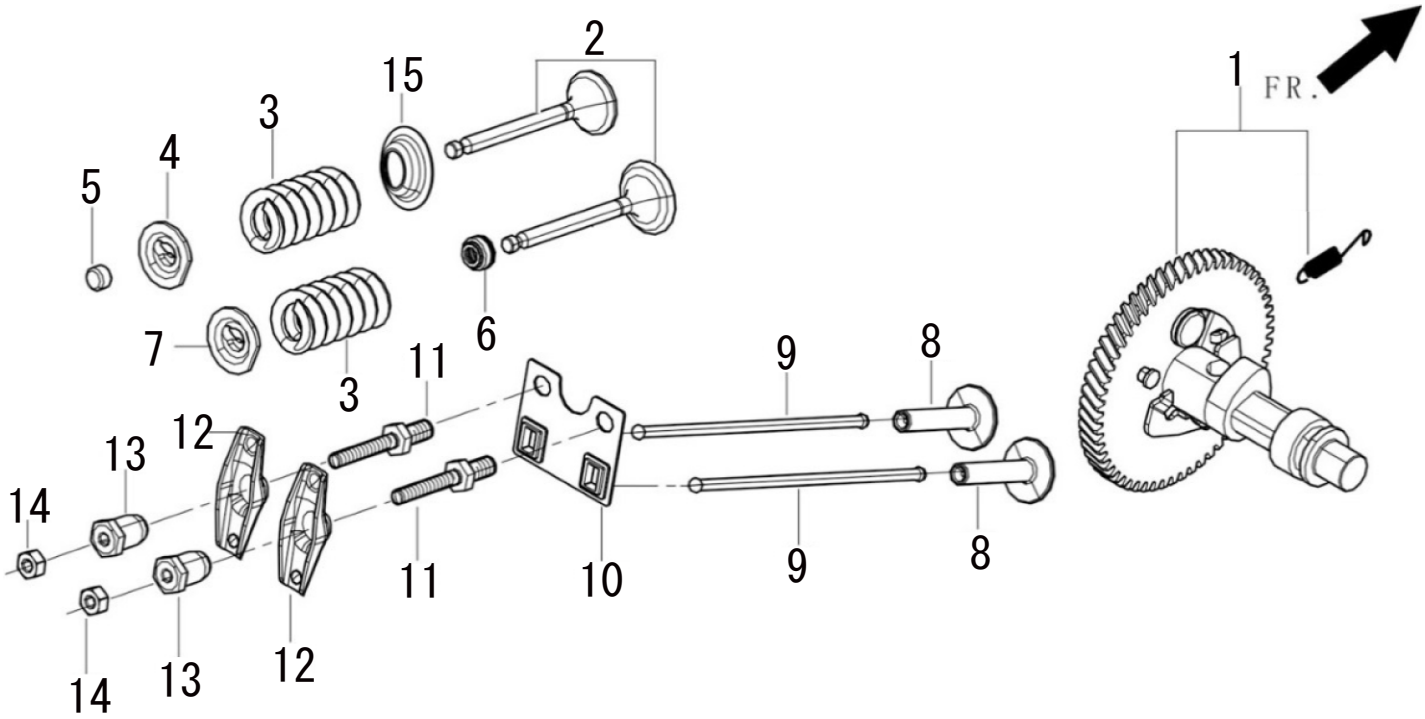
1
FR.
2
3
4
5
6
7
8
9
10
11
12
13
14
15

4 カムシャフト

(ESB) KOSHIN K420

□使用個数は1台に使用する個数で入り数ではありません　□価格は1個あたりの単価です　□表示価格に消費税は含まれておりません

見出番号	部品番号	部品名称	使用個数	備考	希望小売価格
1	100169202	K420DS カムシャフトクミ	1		5,900
2	100169302	K420DS バルブ	2		2,500
3	100169402	K420DS バルブスプリング	2		300
4	100169502	K420DS ｴｷｿﾞｰｽﾄﾊﾞﾙﾌﾞﾘﾃｰﾅｰ	1		500
5	100169602	K420DS バルブローテーター	1		400
6	100169702	K420DS ステムシール	1		800
7	100169802	K420DS バルブスプリングシート	1		500
8	100169902	K420DS タペット	2		500
9	100170002	k420DS リフター	2		400
10	100170102	K420DS リフターストッパープレート	1		200
11	100130902	ボルト　GV-28I	2		300
12	100170202	K420DS ロッカーアーム	2		400
13	100131102	調整ﾅｯﾄ　GV-28I	2		300
14	100131202	固定ﾅｯﾄ　GV-28I	2		200
15	100170302	K420DS バルブスプリングリテーナー	1		300

5 リコイルスターター・ファンカバー／フライホイール

(ESB) KOSHIN K420

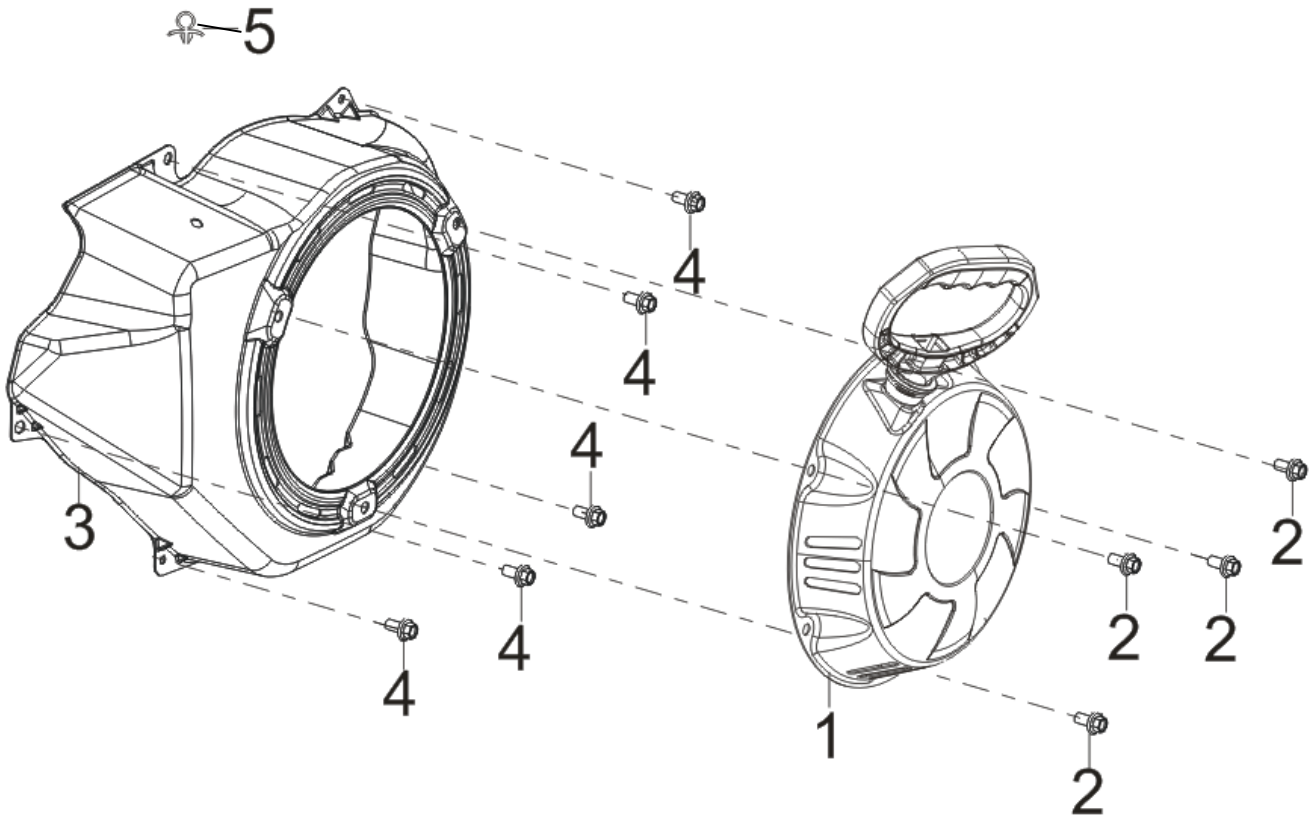

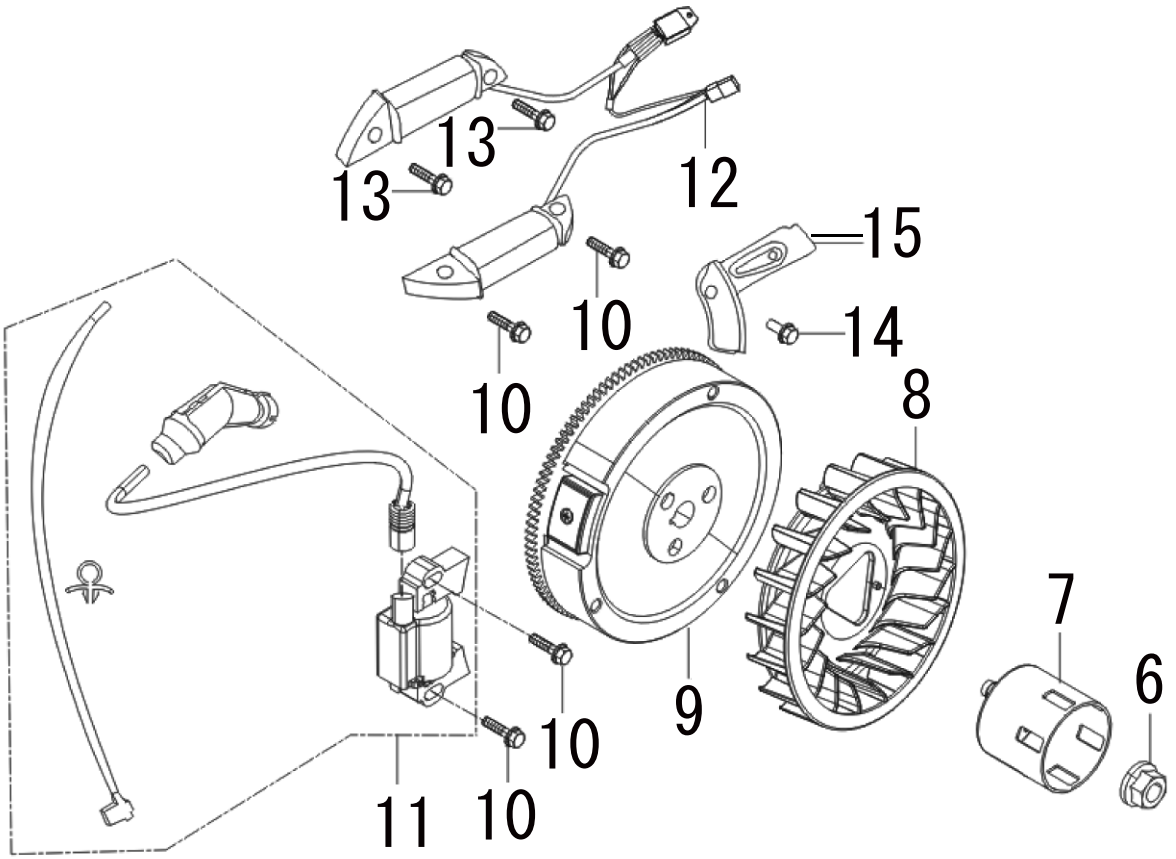

5 リコイルスターター・ファンカバー／フライホイール (ESB) KOSHIN K420

□使用個数は1台に使用する個数で入り数ではありません　□価格は1個あたりの単価です　□表示価格に消費税は含まれておりません

見出番号	部品番号	部品名称	使用個数	備考	希望小売価格
1	100170401	K420DS リコイルスタータークミ	1		8,600
2	100170501	K420DS フランジ付き六角ボルト	4		200
3	100170601	K420DS ファンカバー	1		4,300
4	100111202	ﾌﾗﾝｼﾞ付き六角ﾎﾞﾙﾄ GV-9l,16l,28l	5		200
5	100170703	K420DS クリップ	1		200
					0
6	100171301	K420DS フライホイールナット	1		400
7	100171401	K420DS スタータプーリー	1		1,100
8	100171501	K420DS インペラ	1		1,000
9	100171601	K420DS フライホイール	1		15,300
10	100171702	K420DS フランジ付き六角ボルト	4		200
11	100171801	K420DS イグニッションコイル	1		3,200
12	100171901	K420DS チャージコイル	1		3,700
13	100172001	K420DS フランジ付き六角ボルト	2		200
14	100172102	K420DS フランジ付き六角ボルト	1		200
15	100172202	K420DS チャージコイルプレート	1		400

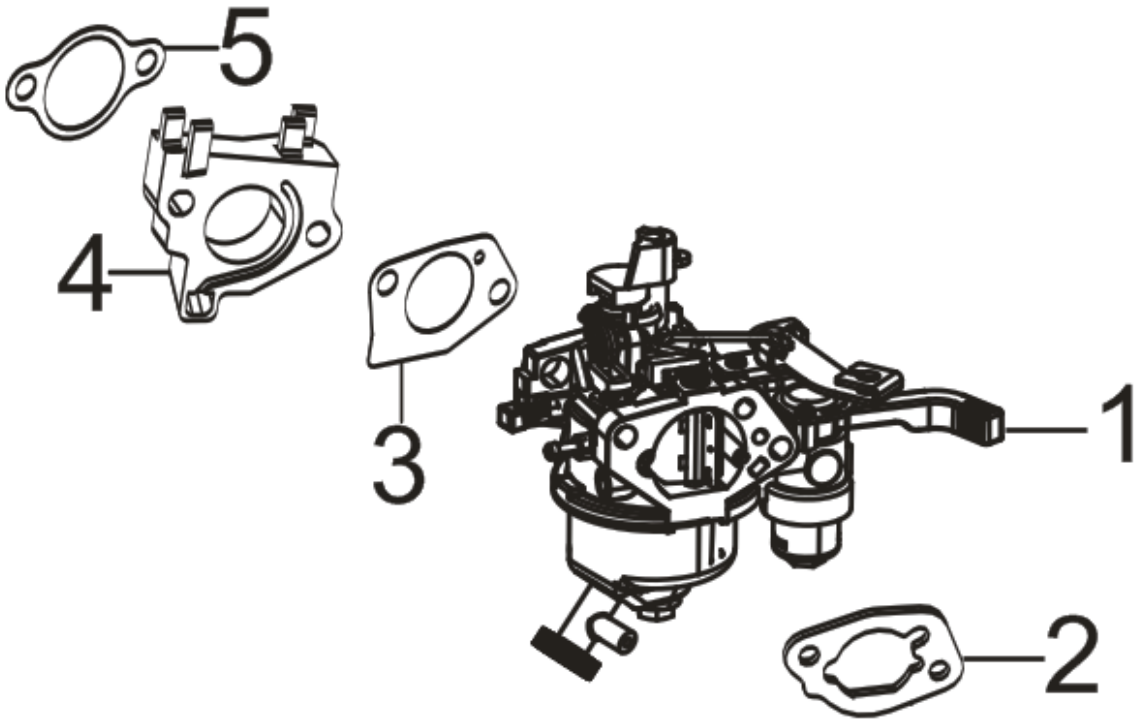
5
4
3
1
2

6 キャブレター

(ESB) KOSHIN K420

□使用個数は1台に使用する個数で入り数ではありません　□価格は1個あたりの単価です　□表示価格に消費税は含まれておりません

見出番号	部品番号	部品名称	使用個数	備考	希望小売価格
1	100170801	K420DS キャブレタークミ	1		7,400
2	100170902	K420DS エアクリーナーガスケット	1		400
3	100171002	K420DS キャブレターガスケット	1		200
4	100171102	K420DS ｷｬﾌﾞﾚﾀｰｲﾝｼｭﾚｰﾀｰﾌﾟﾚｰﾄ	1		500
5	100171202	K420DS インレットガスケット	1		200

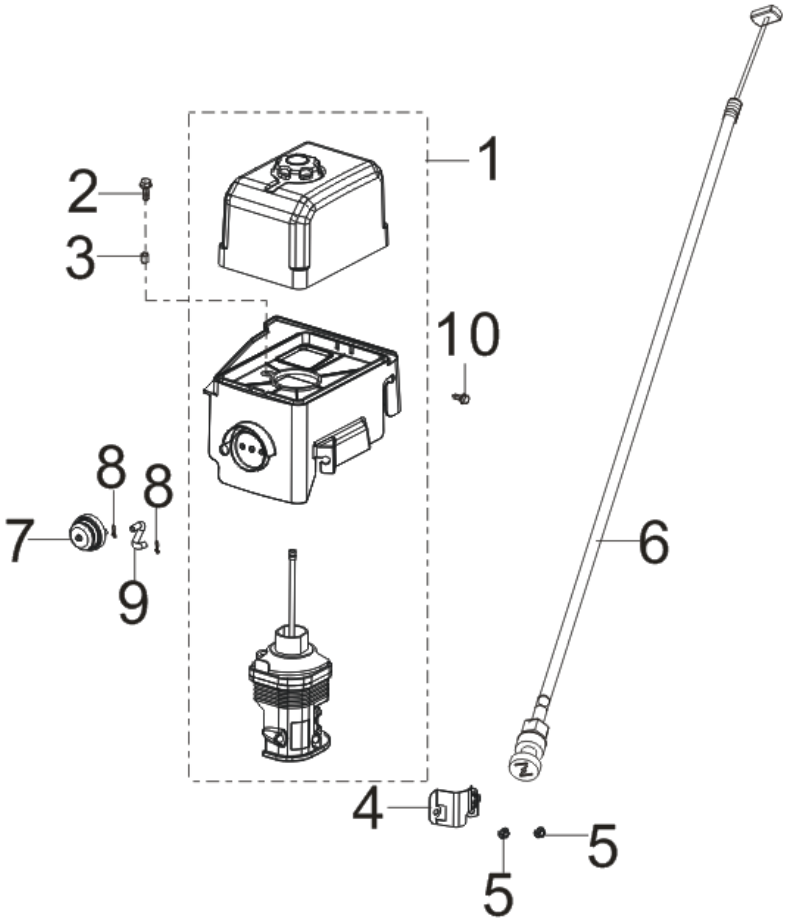
1
2
3
10
8
8
7
9
6
4
5
5

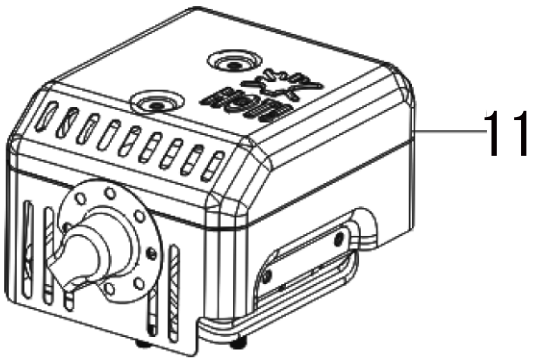
11

12

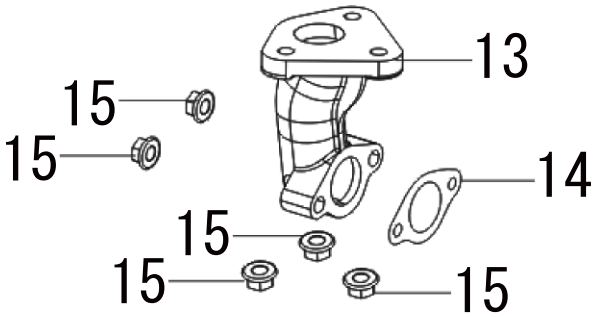
13
15
15
14
15
15
15

7 エアクリーナー／マフラー

(ESB) KOSHIN K420

□使用個数は1台に使用する個数で入り数ではありません　□価格は1個あたりの単価です　□表示価格に消費税は含まれておりません

見出番号	部品番号	部品名称	使用個数	備考	希望小売価格
1	100172901	K420DS エアクリーナークミ	1		4,700
2	100173002	K420DS フランジ付き六角ボルト	1		200
3	100160501	K420DS カラー	1		300
4	100160701	K420DS チョークブラケット	1		400
5	100118702	ﾅｯﾄ　GV-16I,28I	2		200
6	100250801	K420DS チョークワイヤー	1		3,300
7	100173201	K420DS プライミングポンプ	1		1,300
8	100173301	K420DS クランプ	2		200
9	100161301	K420DS 燃料パイプ	1		200
10	100122302	ﾌﾗﾝｼﾞ付き六角ﾎﾞﾙﾄ　GV-16I	1		200
11	100173402	K420DS マフラークミ	1		6,800
12	100173502	K420DS マフラーガスケット	1		200
13	100173602	K420DS エキゾーストパイプ	1		2,100
14	100173701	K420DS エキゾーストガスケット	1		200
15	100137101	ﾅｯﾄ　GV-28I	5		200

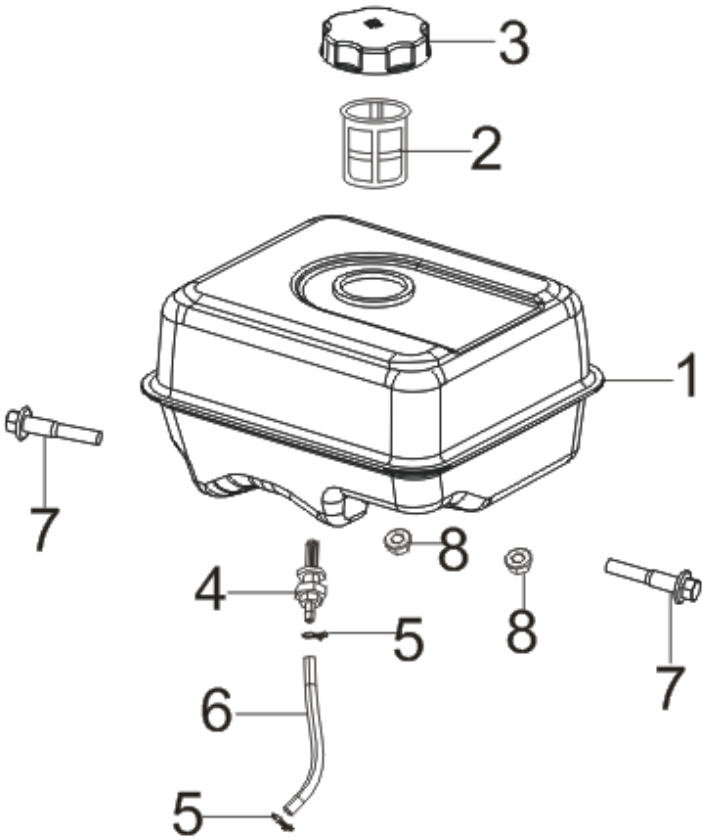
3
2
1
7
8
4
5
8
7
6
5

8 タンク

(ESB) KOSHIN K420

□使用個数は1台に使用する個数で入り数ではありません　□価格は1個あたりの単価です　□表示価格に消費税は含まれておりません

見出番号	部品番号	部品名称	使用個数	備考	希望小売価格
1	100173801	K420DS 燃料タンク	1		7,400
2	100173901	K420DS ストレーナー	1		200
3	100174001	K420DS 燃料タンクキャップ	1		700
4	100174102	K420DS フューエルタンクジョイント	1		400
5	100120101	ｸﾗﾝﾌﾟ　GV-16I,28I	2		200
6	100174201	K420DS 燃料チューブ	1		200
7	100174302	K420DS フランジ付き六角ボルト	2		200
8	100137101	ﾅｯﾄ　GV-28I	2		200

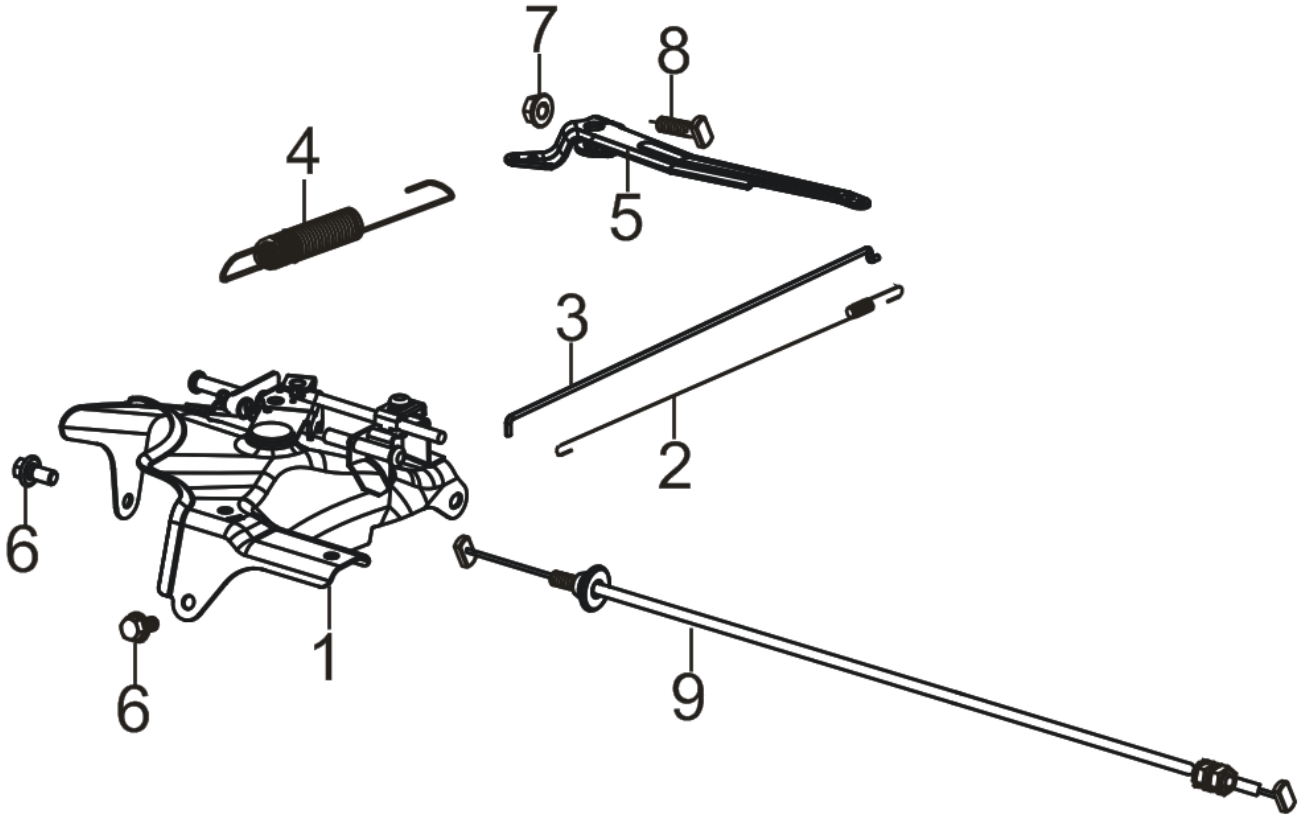
7
8
4
5
3
2
6
1
6
9

9 コントロール

(ESB) KOSHIN K420

□使用個数は1台に使用する個数で入り数ではありません　□価格は1個あたりの単価です　□表示価格に消費税は含まれておりません

見出番号	部品番号	部品名称	使用個数	備考	希望小売価格
1	100174401	K420DS スロットルコントロールクミ	1		1,600
2	100172301	K420DS リターンスプリング	1		200
3	100172402	K420DS ガバナロッド	1		200
4	100172501	K420DS ガバナスプリング	1		200
5	100172602	K420DS ガバナアーム	1		600
6	100111202	ﾌﾗﾝｼﾞ付き六角ﾎﾞﾙﾄ GV-9l,16l,28l	2		200
7	100118702	ﾅｯﾄ GV-16l,28l	1		200
8	100172702	K420DS ガバナアームボルト	1		200
9	100250701	K420DS スロットルワイヤー	1		2,000

1
2
3
注意
エンジンが始動しにくいときは

4

10 ラベル／ツール

(ESB) KOSHIN K420

□使用個数は1台に使用する個数で入り数ではありません　□価格は1個あたりの単価です　□表示価格に消費税は含まれておりません

見出番号	部品番号	部品名称	使用個数	備考	希望小売価格
1	074031901	燃料タンクラベル	1		200
2	074031701	燃料コックラベル	1		200
3	074031801	プライミングラベル	1		200
4	100177002	K420DS プラグレンチ	1		600