シリンダブロック

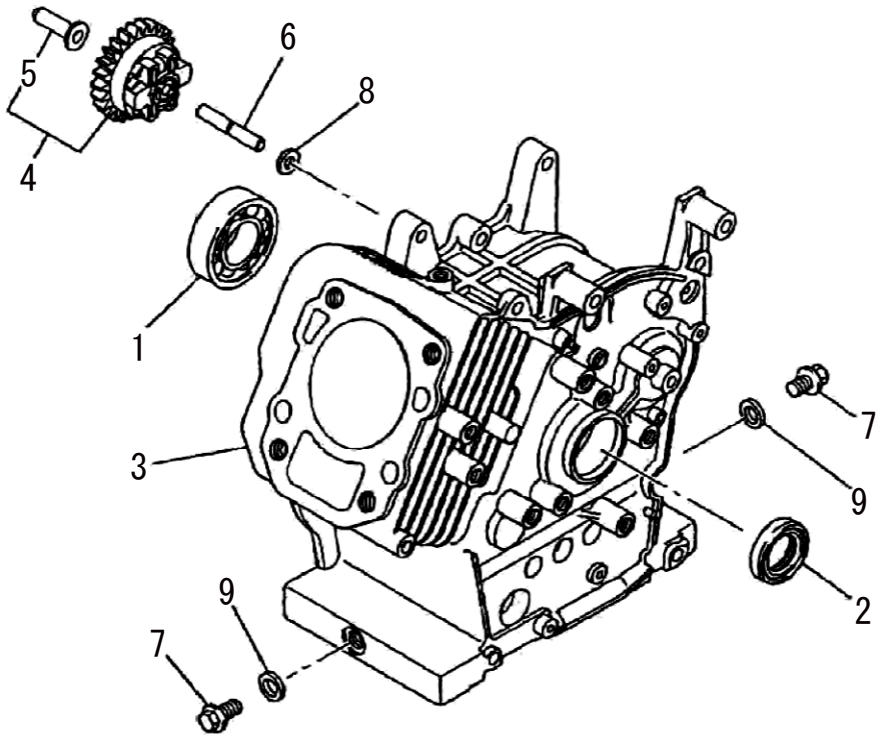

ケースカバー

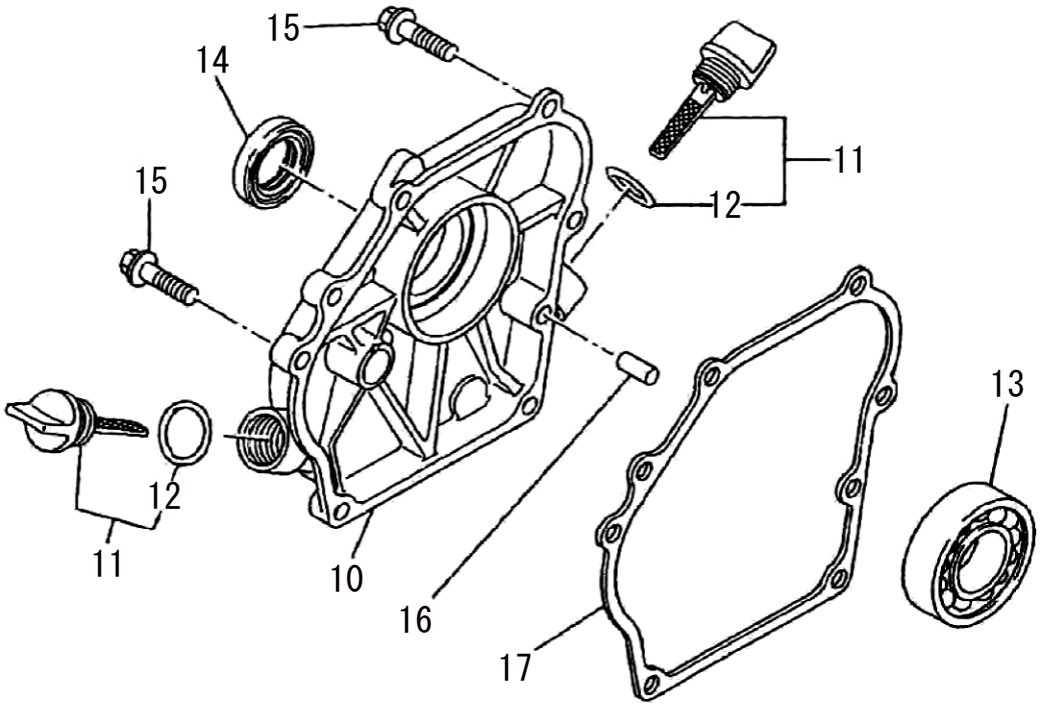

1 シリンダブロック／ケースカバー

(KM) 三菱 GM132P

□使用個数は1台に使用する個数で入り数ではありません　□価格は1個あたりの単価です　□表示価格に消費税は含まれておりません

見出番号	部品番号	部品名称	使用個数		備　　考	希望小売価格
			701	70B		
1	S111X62X040	ボールベアリング	1	1		800
2	FR41845	オイルシール	1	1		600
3	KB43010AA	シリンダブロック	1	1		28,900
4		ガバナギヤASSY	1	ー	5 を含	供給打切
	KG01008BB	ガバナギヤASSY	ー	1	5 を含	7,500
5	KG14005AA	ガバナスライダ	1	1		200
6	KG22004AA	ガバナシャフト	1	1		800
7	KL22003AA	ドレンプラグ	2	2		350
8	W200H06	ワッシャ	1	1		100
9	KW39070AA	ガスケット	2	2		100
10	KB63002AA	クランクケースカバー	1	1		5,950
11	KL21006EA	オイルゲージ	2	2	13 を含	350
12	S655W18	オーリング	2	2		200
13	KW11012AA	ボールベアリング	1	1		1,150
14	KW23004AA	オイルシール	1	1		450
15	B800B08X030	フランジボルト	6	6		250
16	KU44001AA	ダウエルピン	2	2		100
17	KW31014AA	クランクケースガスケット	1	1		300

2 シリンダヘッド／ヘッドカバー

(KM) 三菱 GM132P

シリンダヘッド 701

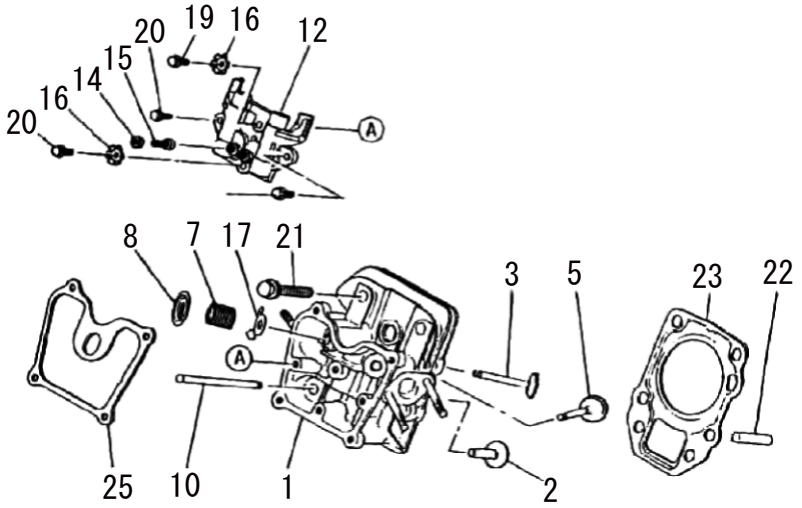

シリンダヘッド 70B

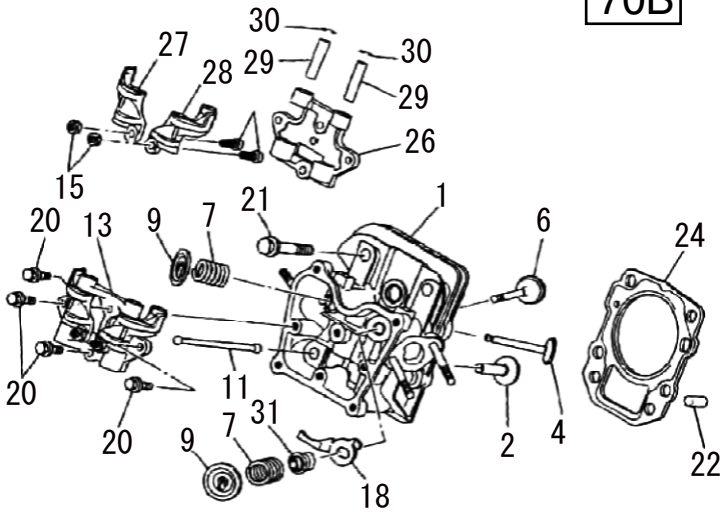

ヘッドカバー 701

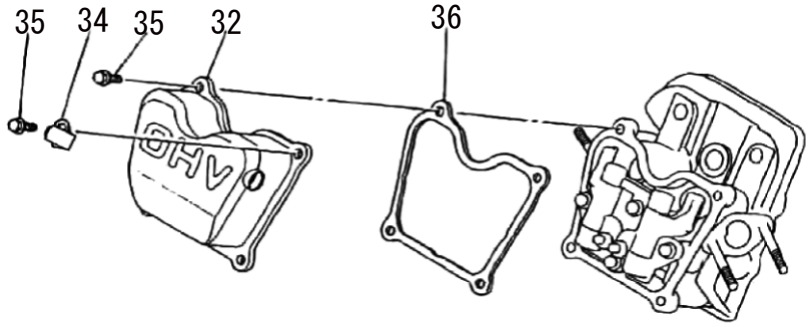

ヘッドカバー 70B

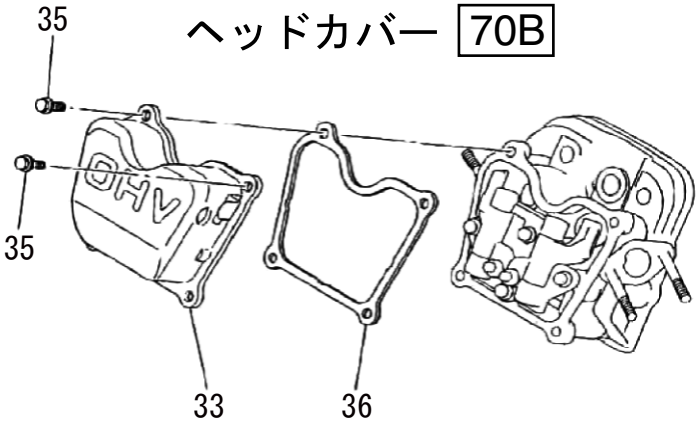

2 シリンダヘッド／ヘッドカバー

(KM) 三菱 GM132P

□使用個数は1台に使用する個数で入り数ではありません　□価格は1個あたりの単価です　□表示価格に消費税は含まれておりません

見出番号	部品番号	部品名称	使用個数		備　　考	希望小売価格
			701	70B		
1	KC02045AA	シリンダヘッドASSY	1	1	WITH　B155B06X075	11,700
2	KV24009AA	タペット	2	2		550
3	KV43008AA	エキゾーストバルブ	1	—		1,450
4	KV43008AA	エキゾーストバルブ	—	1		1,450
5	KV33003AA	インテイクバルブ	1	—		1,200
6	KV33004AA	インテイクバルブ	—	1		1,050
7	KV55012AA	バルブスプリング	2	2		400
8	KV64002AA	バルブスプリングリテーナ	2	—		300
9	KV64002AA	バルブスプリングリテーナ	—	1		300
10	KV71009AA	プッシュロッド	2	—		3,750
11	KV71012AA	プッシュロッド	—	2		1,000
12	KV02003CA	ロッカーアームASSY	1	—		8,450
13	KV02003CA	ロッカーアームASSY	—	1		8,450
14	KU23013AA	ナット	2	2		100
15	KV73004AA	アジャストスクリュ	2	2		200
16	KU70015AA	ストッパ	2	—		100
17		プレート	1	—		供給打切
18	KV90014AA	プレート	—	1		250
19	B800A06X012	フランジボルト	1	—		100
20	B800A06X016	フランジボルト	3	4		100
21	B800B08X055	フランジボルト	4	4		300
22	KU44001AA	ダウエルピン	2	2		100
23		ヘッドガスケット	1	—		供給打切
24	KC66014AA	ヘッドガスケット	—	1		400
25		ガスケット、ヘッドカバー	1	—		使用削除
26	KV74012AA	ロッカープレート	—	1		2,650
27	KV72016AA	ロッカーアーム	—	1		1,350
28	KV72017AA	ロッカーアーム	—	1		1,350
29	KV75009BA	シャフト	—	2		400
30	FR34111	ピストンピンクリップ	—	2		100
31	KW21023AA	バルブステムシール	—	1		450
32	KC09013AA	ヘッドカバー	1	—		5,000
33	KC09013AA	ヘッドカバー	—	1		5,000
34		クランプ	1	—		供給打切
35	B800A06X012	フランジボルト	4	4		100
36	KW33006AA	ガスケット、ヘッドカバー	1	1		350

クランクシャフト 701

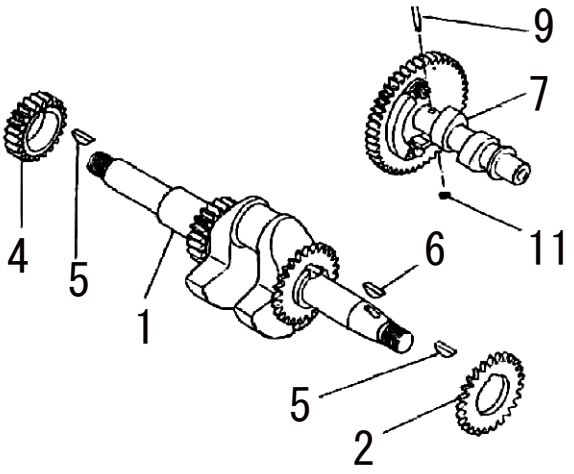

クランクシャフト 70B

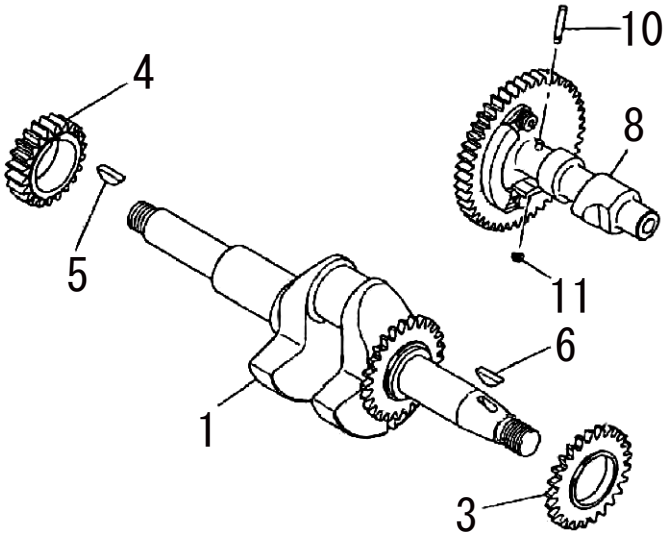

ピストン／ロッド

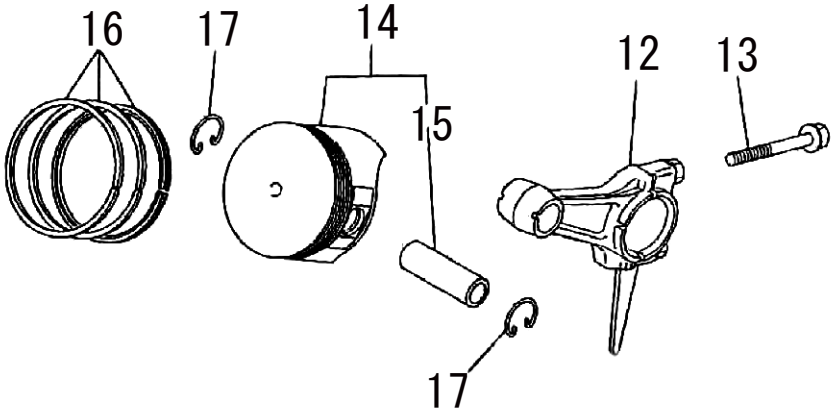

3 クランクシャフト／ピストン／ロッド

(KM) 三菱 GM132P

□使用個数は1台に使用する個数で入り数ではありません　□価格は1個あたりの単価です　□表示価格に消費税は含まれておりません

見出番号	部品番号	部品名称	使用個数		備　　考	希望小売価格
			701	70B		
1		クランクシャフトASSY	1	1	2～5 を含	供給打切
2	KD63048AA	ギヤ	1	—		2,100
3	KD63048AA	ギヤ	—	1		2,100
4	KD62011AA	クランクシャフトギヤ	1	1		1,850
5	KD90016AA	キー	1	1		350
6	KD90016AA	キー	1	1		350
7	KV01198AA	カムシャフトASSY	1	—	11,12 を含	9,900
8	KV01198AA	カムシャフトASSY	—	1	11,12 を含	9,900
9	KV83009AC	ピン	1	—		150
10	KV83009AA	ピン	—	1		150
11	S500P03	スナップリング	1	1		100
12	KD03015AA	コネクティングロッドASSY	1	1	STD　　14 を含	4,550
	KD03015BA	コネクティングロッドASSY	1	1	US 0.25　14 を含	6,000
	KD03015CA	コネクティングロッドASSY	1	1	US 0.50　14 を含	6,000
13	B800B06X030	フランジボルト	2	2		200
14	KP01041AA	ピストンセット	1	1	STD　　16 を含	2,850
	KP01041BA	ピストンセット	1	1	OS 0.25　16 を含	2,900
	KP01041CA	ピストンセット	1	1	OS 0.50　16 を含	2,900
15	KP55003BA	ピストンピン	1	1		450
16	KP02008AA	ピストンリングセット	1	1	STD　　14 を含	2,250
	KP02008BA	ピストンリングセット	1	1	OS 0.25　14 を含	2,350
	KP02008CA	ピストンリングセット	1	1	OS 0.25　14 を含	2,350
17	KP90002AA	ピストンピンクリップ	2	2		100
					STD：スタンダード	
					OS　：オーバーサイズ	
					US　：アンダーサイズ	

4 マグネット／ファンカバー／リコイル／プラグ／カバー

(KM) 三菱 GM132P

マグネット

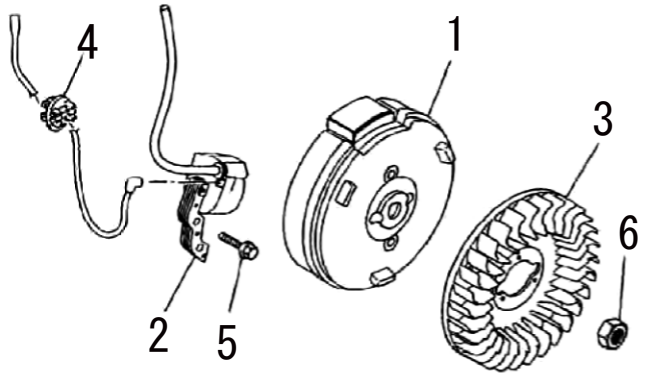

ファンカバー

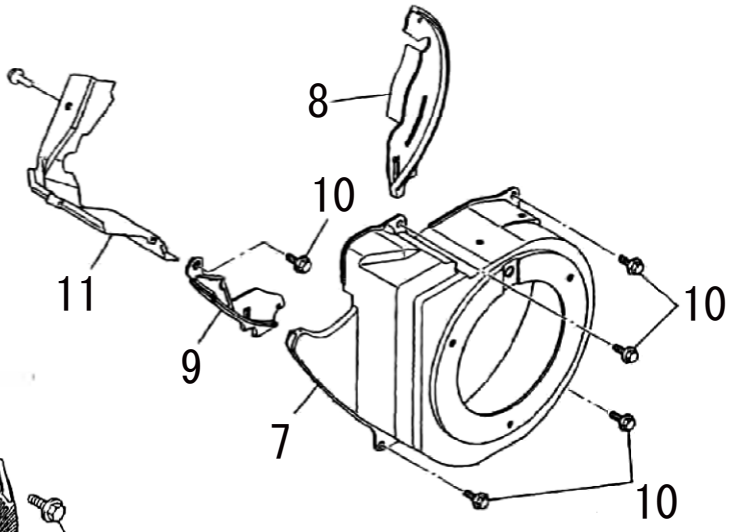

リコイルスタータ

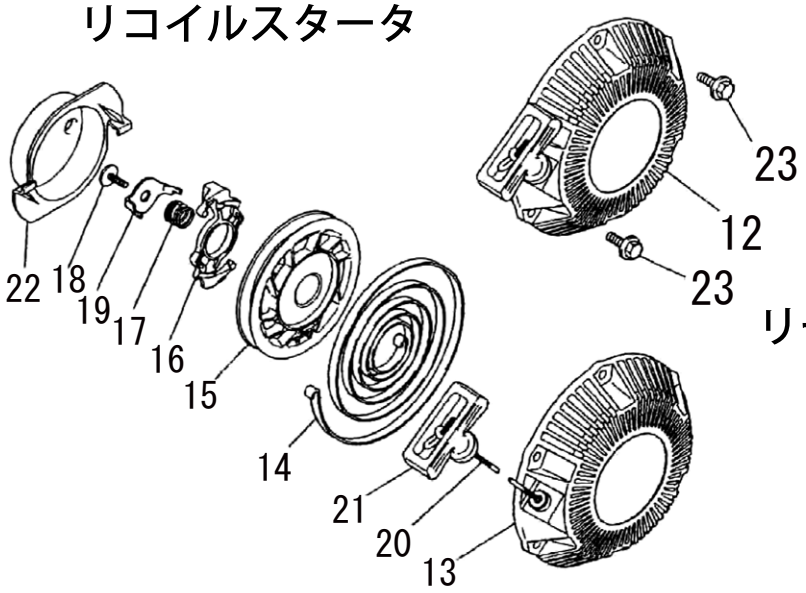

リードワイヤ／プラグ／キャップ

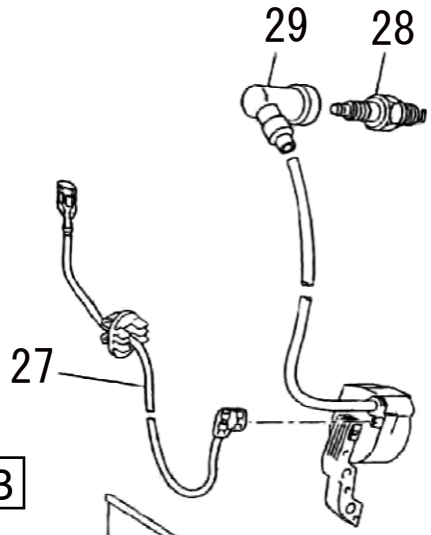

カバー 701

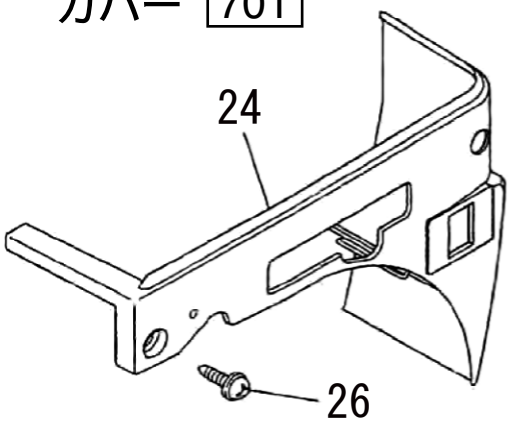

カバー 70B

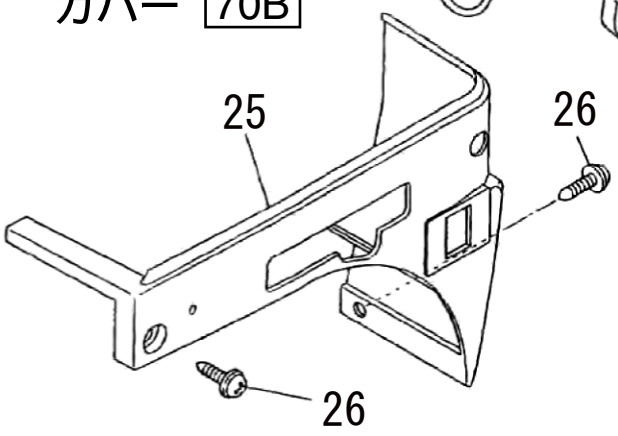

4 マグネット／ファンカバー／リコイル／プラグ／カバー (KM) 三菱 GM132P

□使用個数は1台に使用する個数で入り数ではありません　□価格は1個あたりの単価です　□表示価格に消費税は含まれておりません

見出番号	部品番号	部品名称	使用個数		備　考	希望小売価格
			701	70B		
1	KE12037AA	フライホイール	1	1		9,500
2	KE24016AA	イグニッションコイル	1	1		6,250
3		ファン	1	1		供給打切
4	KU70007AA	クリップ	1	1		300
5	B805B06X020	フランジボルト	2	2		100
6	FR41231	ナット	1	1		250
7	KH25012BD	ファンカバー	1	1		4,650
8	KH90052AA	カバー	1	1		400
9	KH90053BA	カバー	1	1		400
10	B805B06X012	フランジボルト	5	5		100
11	KH40066BA	シリンダカバー	―	1		550
12	KS02061AD	リコイルスタータASSY	1	1	13～22 を含	9,500
13	KS20080BD001	スタータケース	1	1		5,250
14	KS20080AD002	スパイラルスプリング	1	1		1,550
15	KS20080BD003	リール	1	1		1,000
16	KS20080AD004	ガイド	1	1		600
17	KS20080AD005	ブレーキスプリング	1	1		600
18	KS20080AD006	スクリュ	1	1		350
19	KS20080AD007	リテーナ	1	1		450
20	KS20080AD009	ロープ	1	1		750
21	KS20080AD010	ハンドル	1	1		700
22	KS30039BA	スタータプーリ	1	1		1,150
23	B800A06X010K	フランジボルト	3	3		100
24	KR40023DA	フロントカバー	1	―		900
25	KR40030DB	フロントカバー	―	1		850
26	KU12025AA	タッピングスクリュ	1	2		100
27	KE90069AA	リードワイヤ	1	1		300
28	KE41022AD	スパークプラグ	1	1	BP6HS (NGK)	700
29	KE42027AA	プラグキャップ	1	1		550

5 エアクリーナ／マフラー／ボルト／スプリング／カバー (KM) 三菱 GM132P

エアクリーナ

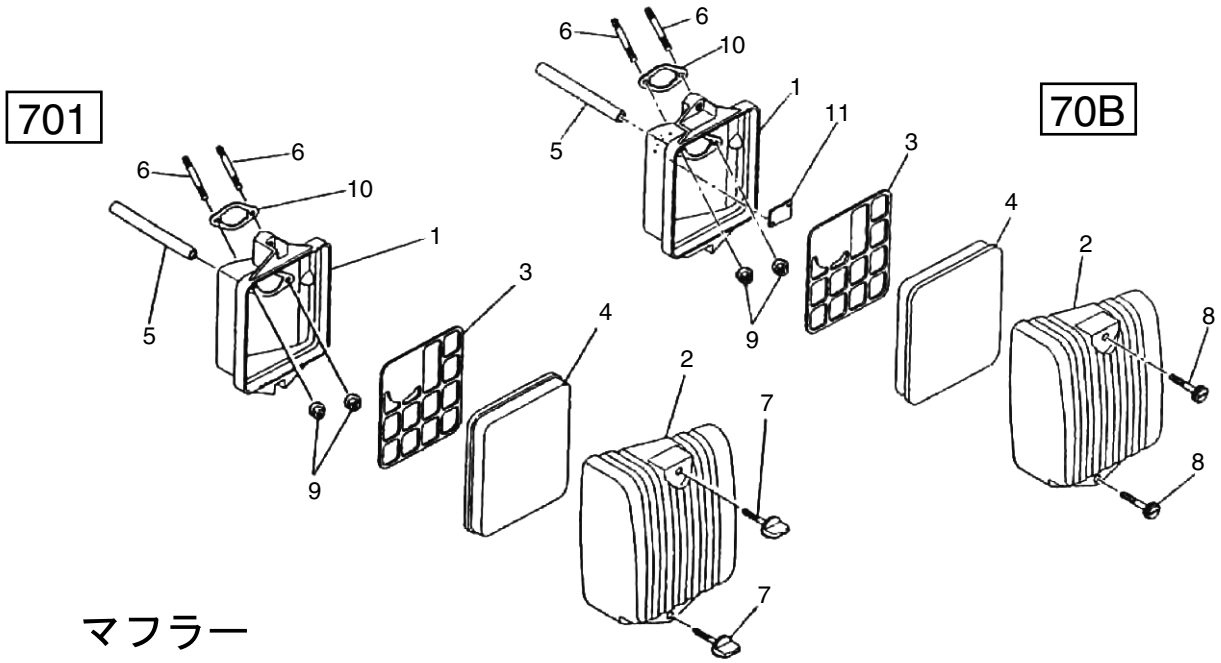

マフラー

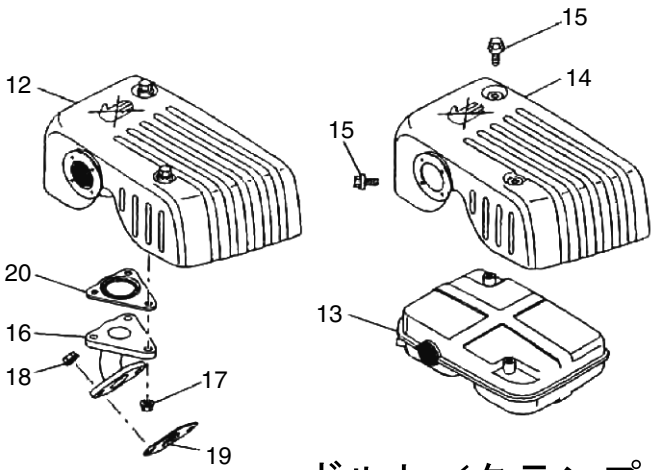

ボルト／クランプ／スプリング／カバー

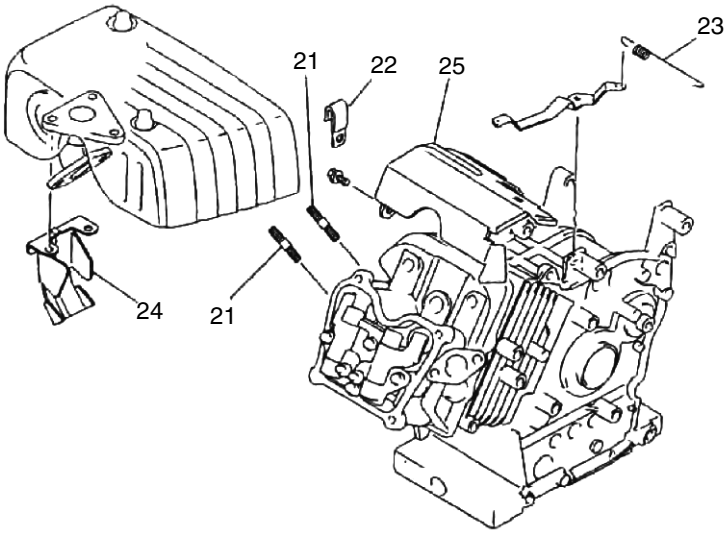

5 エアクリーナ／マフラー／ボルト／スプリング／カバー (KM) 三菱 GM132P

□使用個数は1台に使用する個数で入り数ではありません　□価格は1個あたりの単価です　□表示価格に消費税は含まれておりません

見出番号	部品番号	部品名称	使用個数		備　　考	希望小売価格
			701	70B		
1	KA11022AA	クリーナケース	1	1		600
2	KA20054AA	クリーナカバー	1	1		1,200
3	KA30024BA	グリッド	1	1		200
4	KA40074AA	クリーナエレメント	1	1		400
5	ZZ70002L	ブリーザチューブ	1	1		300
6	B155B06X075	スタッドボルト	2	2		300
7	KA90082AA	ボルト	2	―		250
8	KA90124AA	ボルト	―	2		150
9	N801A06	フランジナット	2	2		100
10	KW34054AA	キャブレタガスケット	1	1		350
11	KA90122AA	プレート	―	1		100
12		マフラーASSY	1	1	13～15 を含	供給打切
13	KM15061AA	マフラ	1	1		6,450
14		マフラカバー	1	1		供給打切
15	B800A06X008K	フランジボルト	3	3		100
16	KM30009AA	エキゾーストパイプ	1	1		2,200
17	N801A06	フランジナット	3	3		100
18	ZZ70028C	コニカルスプリングナット	2	2		100
19	KM70040AA	マフラガスケット	1	1		250
20	KM70041AA	マフラガスケット	1	1		250
21	B155B08X020	スタッドボルト	2	2		200
22	FR56780	クランプ	1	―		250
23	KG34021AA	ガバナスプリング	1	―		300
	KG34032BA	ガバナスプリング	―	1		250
24	KM90128AA	カバー	1	1		200
25	KH40057BA	トップカバー	1	1		1,100

キャブレター 701

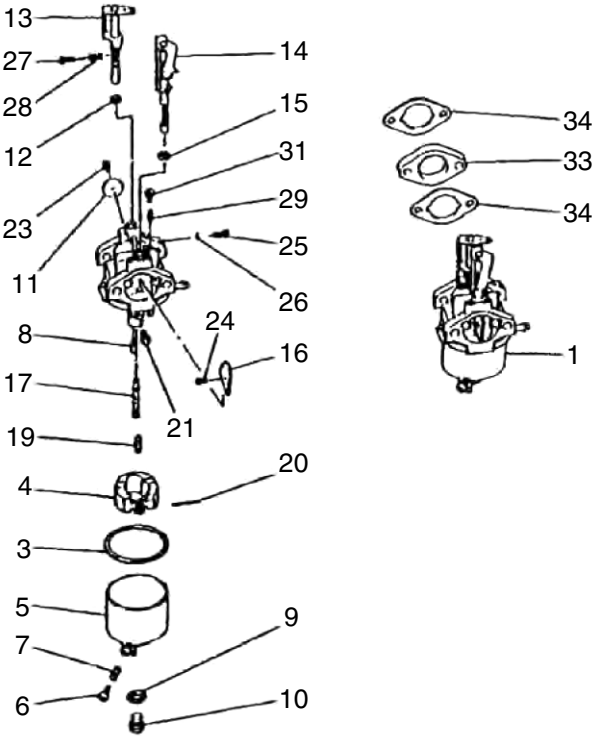

キャブレター 70B

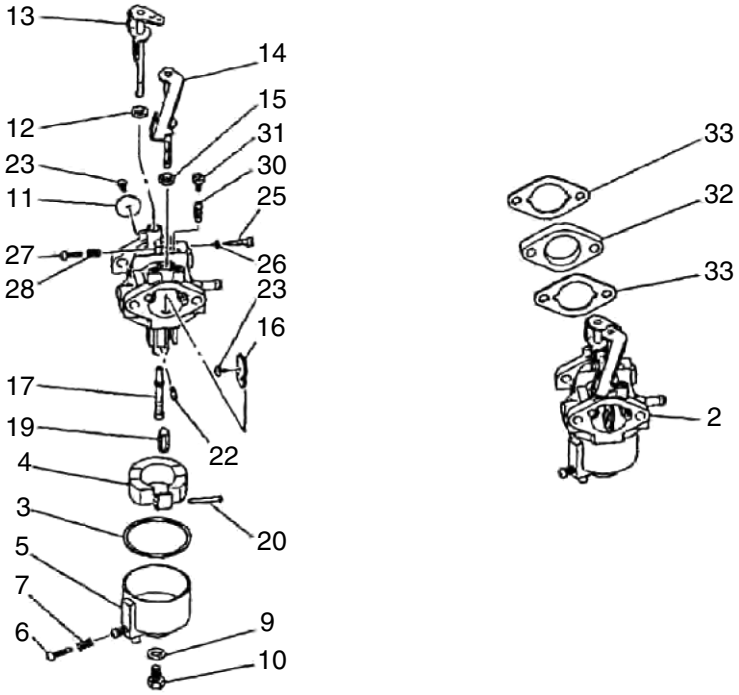

6 キャブレター

(KM) 三菱 GM132P

□使用個数は1台に使用する個数で入り数ではありません　□価格は1個あたりの単価です　□表示価格に消費税は含まれておりません

見出番号	部品番号	部品名称	使用個数		備　　考	希望小売価格
			701	70B		
1		キャブレタ(F)	1	—	2～32 を含	供給打切
2	KK12040EB	キャブレタ(F)	—	1	2～32 を含	37,500
3	FC02068XX264	ガスケット	1	1		350
4	KK12026AA005	フロート	1	1		1,300
5	KK12030AB004	フロートチャンバ	1	1	7, 8 を含	2,700
6	FC02035XX014	スクリュ	1	1		供給打切
7		スプリング	1	1		
8	KK12026AA024	プラグ	1	—		700
9	KK12026AA010	ガスケット	1	1		150
10	FC02065XX084	プラグ	1	1		550
11	KK12029AA008	スロットルバルブ	1	1		450
12	KK12026AA014	ダストシール	1	1		150
13		スロットルシャフト	1	1		供給打切
14	KK12029AA011	チョークレバー	1	1		1,300
15	FC02084XX084	キャップ	1	1		250
16	KK12029AA013	チョークバルブ	1	1		400
17	KK12029AA014	メインノズル	1	—		1,350
18	KK12030BH014	メインノズル	—	1		1,350
19	FC02057XX051	バルブ	1	1		1,300
20	KK12026AA006	フロートピン	1	1		150
21	KK74408BA066	メインジェット	1	—		1,200
22	KK74408AA066	メインジェット	—	1		2,300
23	FC16403XX005	スクリュ	1	2		150
24	FC16403XX005	スクリュ	2	—		150
25	KK14007AA011	アジャストスクリュ	1	1		500
26		Oリング	1	1		供給打切
27	KK12029AA020	スクリュ	1	1		200
28	KK12029AA021	スプリング	1	1		200
29	KK74409AA038	スロージェット	1	—		1,000
30	KK74409AA038	スロージェット	—	1		1,000
31	KK13013AA022	キャップ	1	1		200
32	KK33005AA	インシュレータ	1	1		400
33	KW34029AA	キャブレタガスケット	2	2		100

コントロールパネル

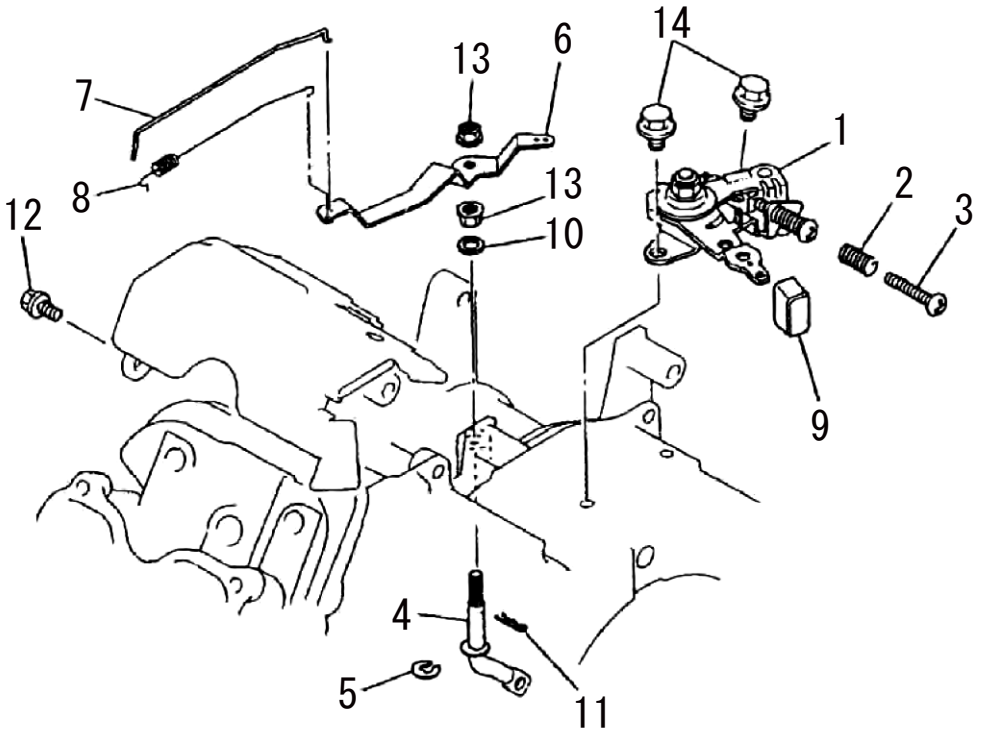

スイッチ

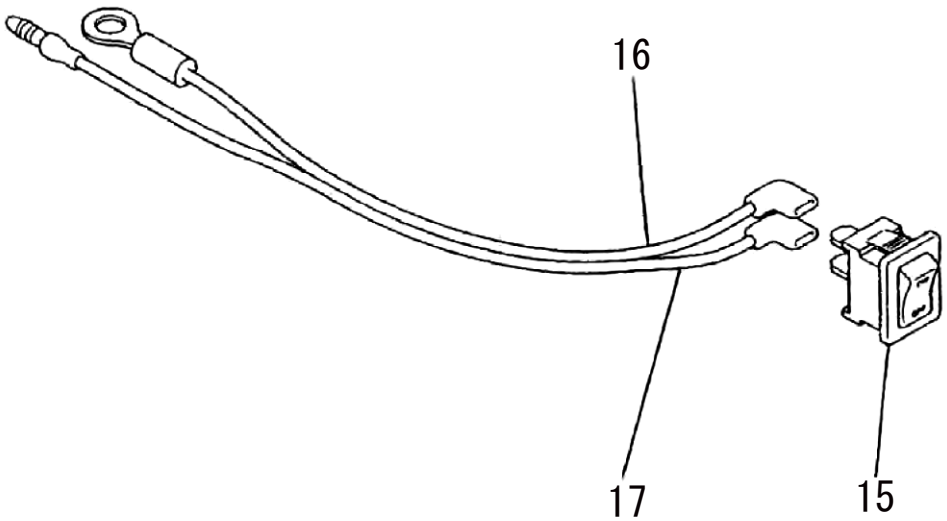

7 コントロールパネル／スイッチ

(KM) 三菱 GM132P

□使用個数は1台に使用する個数で入り数ではありません　□価格は1個あたりの単価です　□表示価格に消費税は含まれておりません

見出番号	部品番号	部品名称	使用個数		備　　考	希望小売価格
			701	70B		
1	KG03025BA	コントロールパネル	1	1	2,3 を含	3,250
2	KU80015AA	スプリング	1	1		200
3	H051D05X025	スクリュ	1	1		100
4		ガバナシャフト	1	―	5 を含	供給打切
	KG22013AA	ガバナシャフト	―	1	5 を含	600
5	S500P07	スナップリング	1	1		100
6	KG31019AA	ガバナレバー	1	1		400
7	KG41021AA	ガバナロッド	1	1		350
8	KG42017AA	ロッドスプリング	1	1		250
9	KG90014AA	キャップ	1	1		150
10	KG90023AA	ワッシャ	1	1		100
11	KU70006AA	クリップ	1	1		100
12	B805B06X012	フランジボルト	1	1		100
13	FR42734	フランジナット	2	2		100
14	KU13014BA	ボルト	2	―		100
	B800A06X008K	フランジボルト	―	2		100
15	KE80033AA	ストップスイッチ	1	1		450
16	KE90190AA	リードワイヤ	1	1		350
17	KE90191AA	リードワイヤ	1	1		350

タンク 701

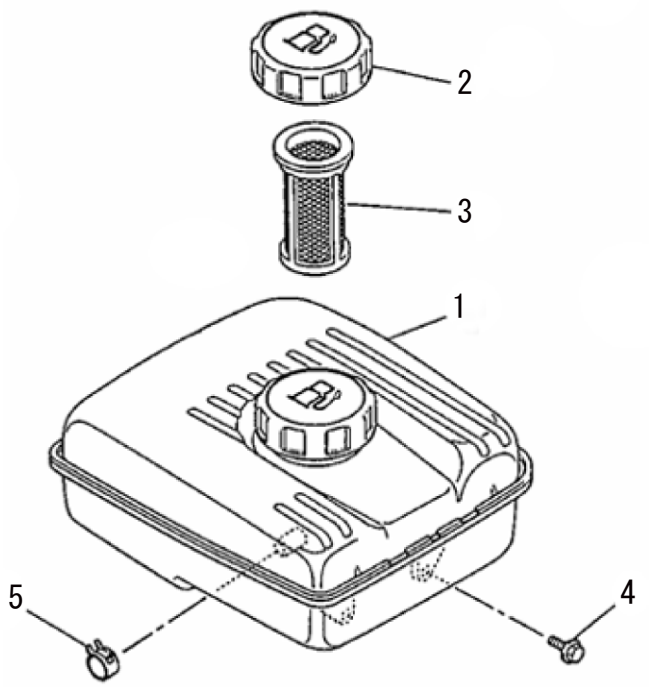

タンク 70B

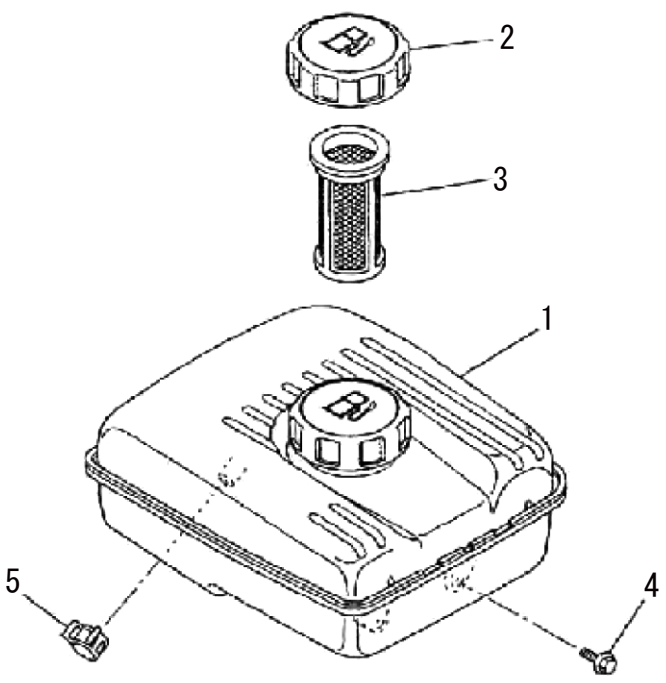

コック

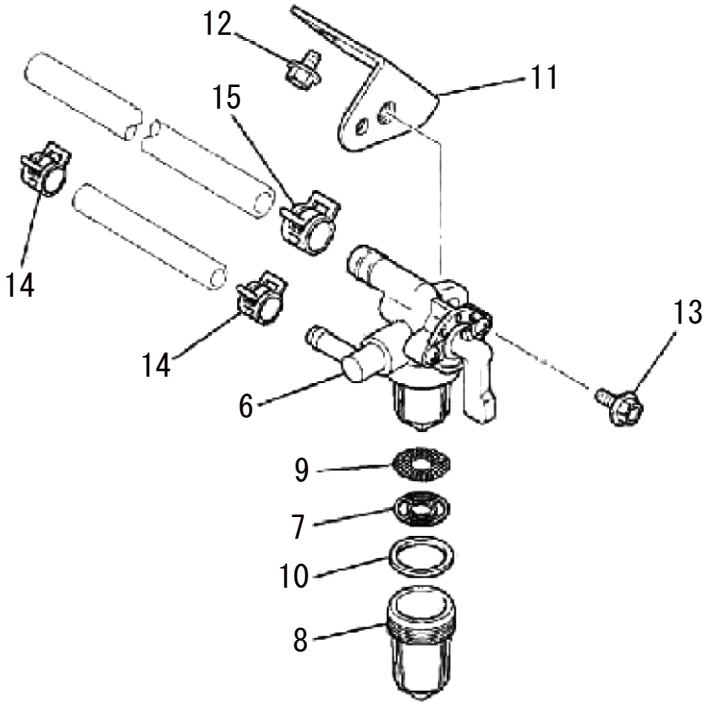

8 タンク／コック

(KM) 三菱 GM132P

□使用個数は1台に使用する個数で入り数ではありません　□価格は1個あたりの単価です　□表示価格に消費税は含まれておりません

見出番号	部品番号	部品名称	使用個数		備　　考	希望小売価格
			701	70B		
1		フューエルタンクASSY	1	―		供給打切
		フューエルタンクASSY	―	1	2, 3 を含	供給打切
2	KF05021AA	タンクキャップASSY	1	1		700
3	KF40003AA	フューエルフィルタ	1	1		550
4	B805B06X025	フランジボルト	4	4		100
5	FR53226A	クリップ	1	―		100
	FR67419	クリップ	―	1		150
6	KF31010CA	フューエルコック	1	1	7～10を含	2,250
7		パッキング	1	1		供給打切
8	KF31010AA002	カップ	1	1		950
9	KF31018AA003	フューエルフィルタ	―	1		400
10	KF31010AA004	パッキング	1	1		650
11	KF90136AA	フューエルコックブラケット	1	1		400
12	B800A06X008	フランジボルト	2	2		100
13	B800A06X012	フランジボルト	1	1		100
14	FR53226	クリップ	2	2		100
15	FR53226A	クリップ	1	―		100
	FR67419	クリップ	―	1		150

9 ラベル／ホース／ツール／ガスケットセット

(KM) 三菱 GM132P

ラベル／フューエルホース

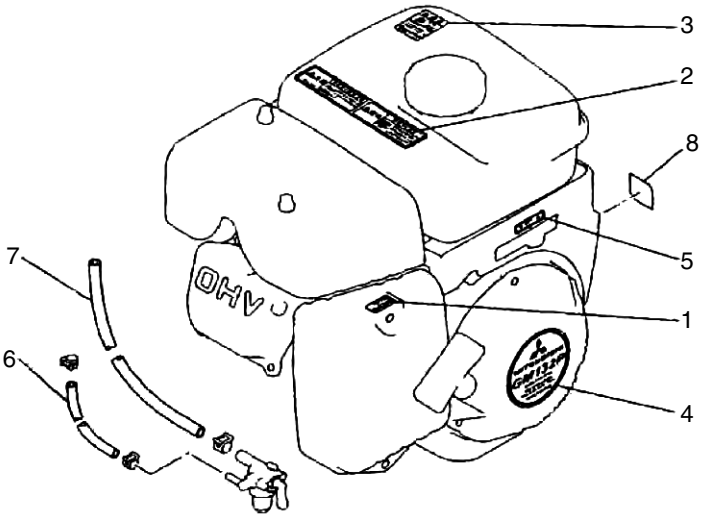

ツールセット

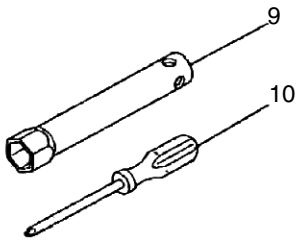

ガスケットセット

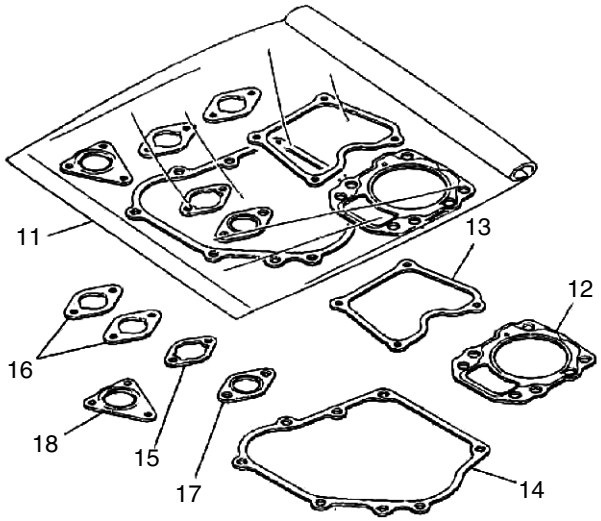

9 ラベル／ホース／ツール／ガスケットセット

(KM) 三菱 GM132P

□使用個数は1台に使用する個数で入り数ではありません　□価格は1個あたりの単価です　□表示価格に消費税は含まれておりません

見出番号	部品番号	部品名称	使用個数		備　考	希望小売価格
			701	70B		
1	KW56109CA	チョークラベル	1	1		300
2	KW56070AA	コーションラベル	1	1		300
3	KW56110AA	コーションラベル	1	1		300
4	KW52193AA	ネームラベル	1	1		300
5	KW56112AA	ラベル	1	1		300
6	KF90341AA190	フューエルホース	1	1		550
7	KF90343AA450	フューエルホース	1	―		1,750
	KF90343AA370	フューエルホース	―	1		1250
8		ラベル	―	1		供給打切
9	KN12004DA	ボックススパナ	1	1		950
10	KN13001AA	スクリュドライバ	1	1		500
11		ガスケットセット	1	―	12～18 を含	供給打切
	KW39080EA	ガスケットセット	―	1	12～18 を含	4,300
12		ヘッドガスケット	1	―		供給打切
	KC66014AA	ヘッドガスケット	―	1		400
13	KW33006AA	ガスケットヘッドカバー	1	1		350
14	KW31014AA	クランクケースガスケット	1	1		300
15	KW34054AA	キャブレタガスケット	1	1		350
16	KW34029AA	キャブレタガスケット	2	2		100
17	KM70040AA	マフラガスケット	1	1		250
18	KM70041AA	マフラガスケット	1	1		250