PITT Qube

SEH-80X-AAJ-3

□単価記入なき部品の販売は行っておりません。

□単価は予告なく変更することがあります。

□表示価格に消費税は含まれておりません。

□送料は別途料金がかかります。

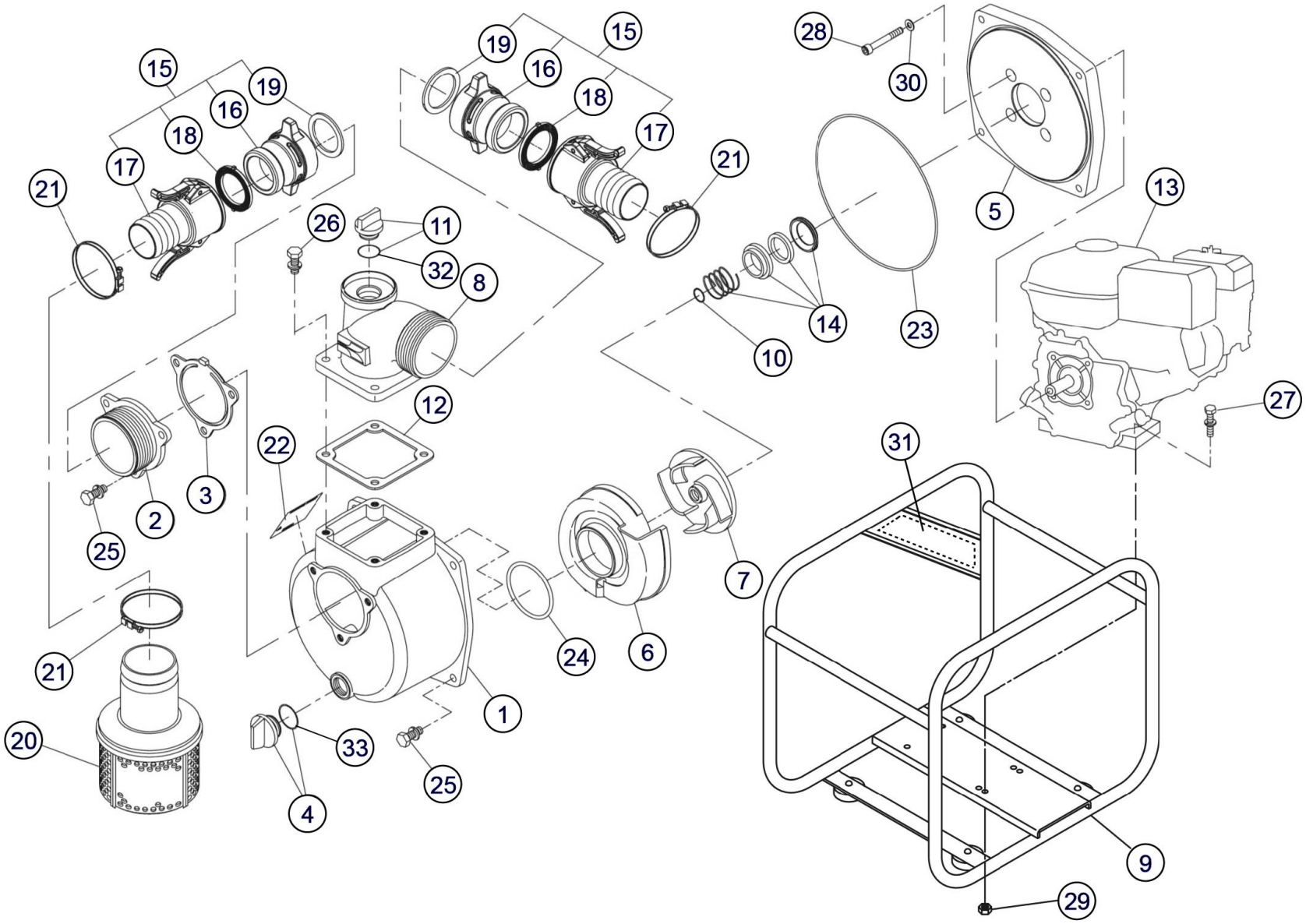

Copyright(c) KOSHIN Ltd. All Rights Reserved.

2025/03/31 17:48:43

□単価記入なき部品の販売は行っておりません。
□単価は予告なく変更することがあります。
□表示価格に消費税は含まれておりません。
□送料は別途料金がかかります。

No.	品番	品名	規格・材質	構成数	定価	備考
1	012019602	SE-80X ﾎﾟﾝﾌﾟｹｰｽ	ADC	1	10,200	-112795
2	011279703	SE-80X吸入ﾌﾗﾝｼﾞ	ADC(Gﾈｼﾞ)	1	2,400	
3	011279901	SE-80X ﾁｬｯｷﾊﾞﾙﾌﾞ	NBR	1	1,500	(N)
4	011807802	20Aプラグクミ		1	600	PA-156(4971770-102156)
5	011279601	SE-80X ﾌﾗﾝｼﾞﾌﾞﾗｹｯﾄ	ADC	1	6,600	
6	011279808	SE-80X 渦巻室	ADC	1	2,900	
7	011053203	SEY-80 ｲﾝﾍﾟﾗ	FC	1	2,700	
8	011057005	SE-80L吐出ﾌﾗﾝｼﾞ	ADC	1	5,000	
9	012705703	SEH-80P-AAA ベースクミ	艶消し黒	1	12,100	
10	011049102	SEH-80 ｲﾝﾍﾟﾗ調整ワッシャー	BSP T0.3	3	0	(N)
11	011807902	25A ﾌﾟﾗｸﾞｸﾐ		1	0	PA-244(4971770-107274)
12	011058402	SE-80L-1吐出ﾌﾗﾝｼﾞﾊﾟｯｷﾝ	CR	1	500	(N)
13	012054901	GX160K1WMK電子エンジン		1	0	
14	011066402	SE-80L ﾒｶﾆｶﾙｼｰﾙ	φ２０	1	2,800	
15	012801401	SE-80樹脂ﾜﾝﾀｯﾁｶｯﾌﾟﾘﾝｸﾞｸﾐ		2	8,100	16～19
16	012021602	樹脂ｶﾑﾛｯｸ本体(3")	PA	2	2,900	
17	011800801	樹脂ｶﾑﾛｯｸ竹の子/ﾚﾊﾞｰ付3"		2	5,400	
18	012048001	SE-80 ｶﾑﾛｯｸﾊﾟｯｷﾝ (ﾂﾊﾞ付)	NBR	2	700	011348801 同 (N)
19	012021801	樹脂ｶﾑﾛｯｸ本体ﾊﾟｯｷﾝ (3")	NBR	2	500	(N)
20	011819501	SE-80 ｽﾄﾚｰﾅｰｸﾐ		1	2,900	
21	940019090	ﾎｰｽﾊﾞﾝﾄﾞ	φ９０	3	300	(N)
22	012017301	SEH-80X-AAJ-0 (KH-80G)銘板	ﾃﾄﾛﾝﾌｨﾙﾑ T0.05	1	100	(N)

Copyright(c) KOSHIN Ltd. All Rights Reserved.

□単価記入なき部品の販売は行っておりません。
□単価は予告なく変更することがあります。
□表示価格に消費税は含まれておりません。
□送料は別途料金がかかります。

No.	品番	品名	規格・材質	構成数	定価	備考
23	011501501	Oﾘﾝｸﾞ	1517-46.5 NBR	1	0	(N)
24	011398901	Oﾘﾝｸﾞ	P74 NBR	1	300	(N)
25	743119061	ﾄﾘﾑﾄﾞ形ばね座金組込六角ﾎﾞﾙﾄ	Ｍ１０×２５ SWRM	7	200	(N)
26	743119063	ﾄﾘﾑﾄﾞ形ばね座金組込六角ﾎﾞﾙﾄ	Ｍ１０×３０ SWRM	4	200	(N)
27	743119053	ﾄﾘﾑﾄﾞ形ばね座金組込六角ボルト	M8×40 SWRM	4	200	(N)
28	734532076	六角穴付ボルト	M8×60 SCM	4	200	(N)
29	827419008	六角ナット	M8 １種中 SWRM	4	200	(N)
30	854255008	ｼｰﾙﾜｯｼｬ	φ８	4	200	(N)
31	012230701	SE斜めサイドパネルラベル	白ｺｰﾄ ﾃﾄﾛﾝ +PET	1	300	(N)
32	889855032	Oﾘﾝｸﾞ	P32 NBR	1	200	25Aﾌﾟﾗｸﾞﾖｳ (N)
33	889955025	Oﾘﾝｸﾞ	G25 NBR	1	200	20Aﾌﾟﾗｸﾞﾖｳ (N)
00	012013704	SE和文共通取扱説明書/4ｻｲｸﾙ用	A4 P12	1	0	(N)
00	012017504	SEH-80X-AAJ(KH-80G) 取説仕様欄	A4 両面印刷	1	200	

Copyright(c) KOSHIN Ltd. All Rights Reserved.