PITT Qube

SEM-40F-AAC-2

□単価記入なき部品の販売は行っておりません。

□単価は予告なく変更することがあります。

□表示価格に消費税は含まれておりません。

□送料は別途料金がかかります。

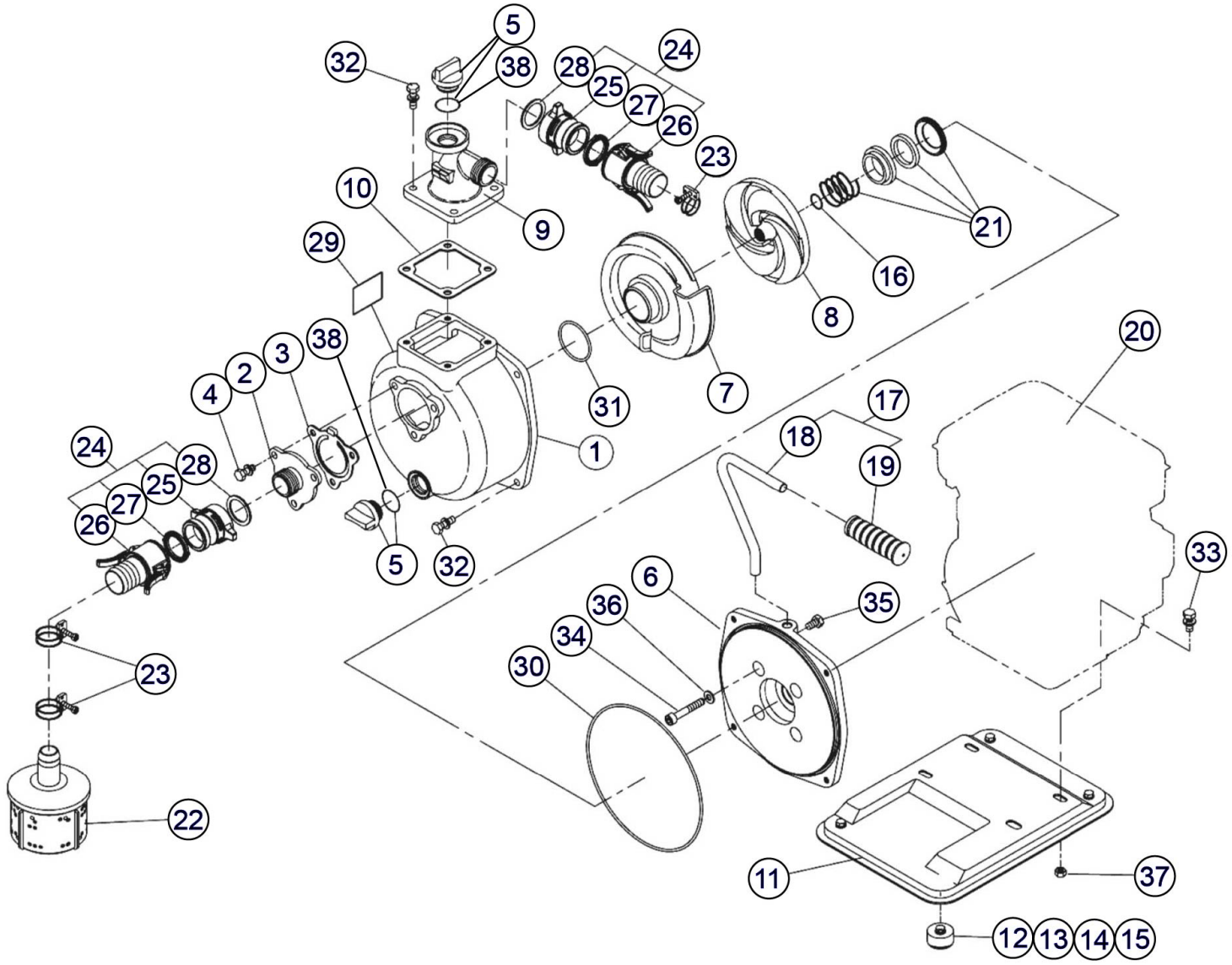

Copyright(c) KOSHIN Ltd. All Rights Reserved.

2025/03/31 15:32:17

□単価記入なき部品の販売は行っておりません。
□単価は予告なく変更することがあります。
□表示価格に消費税は含まれておりません。
□送料は別途料金がかかります。

No.	品番	品名	規格・材質	構成数	定価	備考
1	011333002	SE-40ポンプケース	ADC	1	6,000	
2	011332702	SE-40吸入フランジ(G)	ADC	1	1,200	
3	011332801	SE-40 ﾁｬｯｷﾊﾞﾙﾌﾞ	NBR	1	900	N (N)
4	743119045	ﾄﾘﾑﾄﾞ形ばね座金組込六角ﾎﾞﾙﾄ	Ｍ８×２０ SWRM	3	200	N (N)
5	011807802	20Aプラグクミ		2	600	PA-156(4971770-102156)
6	011057905	SEK-40E-1 ﾌﾗﾝｼﾞﾌﾞﾗｹｯﾄ	ADC	1	5,700	
7	011422002	SE-40F-2 渦巻室	FC	1	5,500	
8	011430505	SEH-40F ｲﾝﾍﾟﾗ	ADC	1	3,200	
9	011057702	SE-40L吐出フランジ	ADC	1	2,500	
10	011059301	SE-40L-1 ﾌﾗﾝｼﾞﾊﾟｯｷﾝ	CR	1	400	N (N)
11	011803905	SEK-40 ベースクミ	SPC	1	5,400	
12	011041702	25 ｸｯｼｮﾝﾗﾊﾞ-		4	200	N (N)
13	743119030	ﾄﾘﾑﾄﾞ形ばね座金組込六角ボルト	Ｍ６×１６ SWRM	4	200	N (N)
14	827419006	六角ナット	M6 １種中 SWRM	4	200	N (N)
15	846207106	平座金	1/4外径 φ19ｔ1.2	4	200	N (N)
16	011011401	SE-25 ｲﾝﾍﾟﾗ調整ワッシャー	BSP	3	200	N (N)
17	011809102	SEI-25 ﾊﾝﾄﾞﾙｸﾐ		1	1,400	ﾊﾝﾄﾞﾙﾗﾊﾞｰ付
18	011270002	SEI-25 ﾊﾝﾄﾞﾙ	Ｌ字	1	900	
19	011011003	SE-25 ﾊﾝﾄﾞﾙﾗﾊﾞ-		1	0	
20	012083902	GT241PN-70Aｴﾝｼﾞﾝ	4ｻｲｸﾙ	1	0	
21	011067302	SEK-40 ﾒｶﾆｶﾙｼｰﾙ	φ15ｶｰﾎﾞﾝｾﾗﾐｯｸ	1	3,000	
22	011819401	SE-40 ｽﾄﾚｰﾅｰｸﾐ (ｵﾓﾘ無)		1	1,300	

Copyright(c) KOSHIN Ltd. All Rights Reserved.

□単価記入なき部品の販売は行っておりません。
□単価は予告なく変更することがあります。
□表示価格に消費税は含まれておりません。
□送料は別途料金がかかります。

No.	品番	品名	規格・材質	構成数	定価	備考
23	940019048	ﾎｰｽﾊﾞﾝﾄﾞ	φ48	3	200	N (N)
24	012800601	SE-40樹脂ﾜﾝﾀｯﾁｶｯﾌﾟﾘﾝｸﾞｸﾐ		2	0	
25	012020702	樹脂ｶﾑﾛｯｸ本体(1.5")	PA	2	0	
26	011800201	樹脂ｶﾑﾛｯｸ竹の子ﾚﾊﾞｰ付1.5"		2	0	
27	012047801	SE-40 ｶﾑﾛｯｸﾊﾟｯｷﾝ (ﾂﾊﾞ付)		2	500	011348601 同 N (N)
28	012020901	樹脂ｶﾑﾛｯｸ本体ﾊﾟｯｷﾝ (1.5")	NBR	2	500	N (N)
29	012027501	SEM-40F-AAC-0(KM-40FB) 銘板	ﾃﾄﾛﾝﾌｨﾙﾑ	1	100	N (N)
30	011501401	Oﾘﾝｸﾞ	1517-42.5 NBR	1	500	N (N)
31	889855048	Oﾘﾝｸﾞ	P48 NBR	1	200	N (N)
32	743119047	ﾄﾘﾑﾄﾞ形ばね座金組込六角ﾎﾞﾙﾄ	Ｍ８×２５ SWRM	8	200	N (N)
33	743119045	ﾄﾘﾑﾄﾞ形ばね座金組込六角ﾎﾞﾙﾄ	Ｍ８×２０ SWRM	4	200	N (N)
34	734532074	六角穴付ﾎﾞﾙﾄ(ﾜｯｼｬｰ付)	Ｍ８×５０ SCM	4	200	N (N)
35	735719145	六角ボルト並目中平先	Ｍ８×１４	1	200	N (N)
36	854255008	ｼｰﾙﾜｯｼｬ	φ８	4	200	N (N)
37	827419008	六角ナット	M8 １種中 SWRM	4	200	N (N)
38	889955025	Oﾘﾝｸﾞ	G25 NBR	2	200	N (N)
00	011793703	SEM-40F-AAC-1(KM-40FB)取説クミ		1	400	N (N)

Copyright(c) KOSHIN Ltd. All Rights Reserved.