PITT Qube

SEV-40F-AAA-1

□単価記入なき部品の販売は行っておりません。

□単価は予告なく変更することがあります。

□表示価格に消費税は含まれておりません。

□送料は別途料金がかかります。

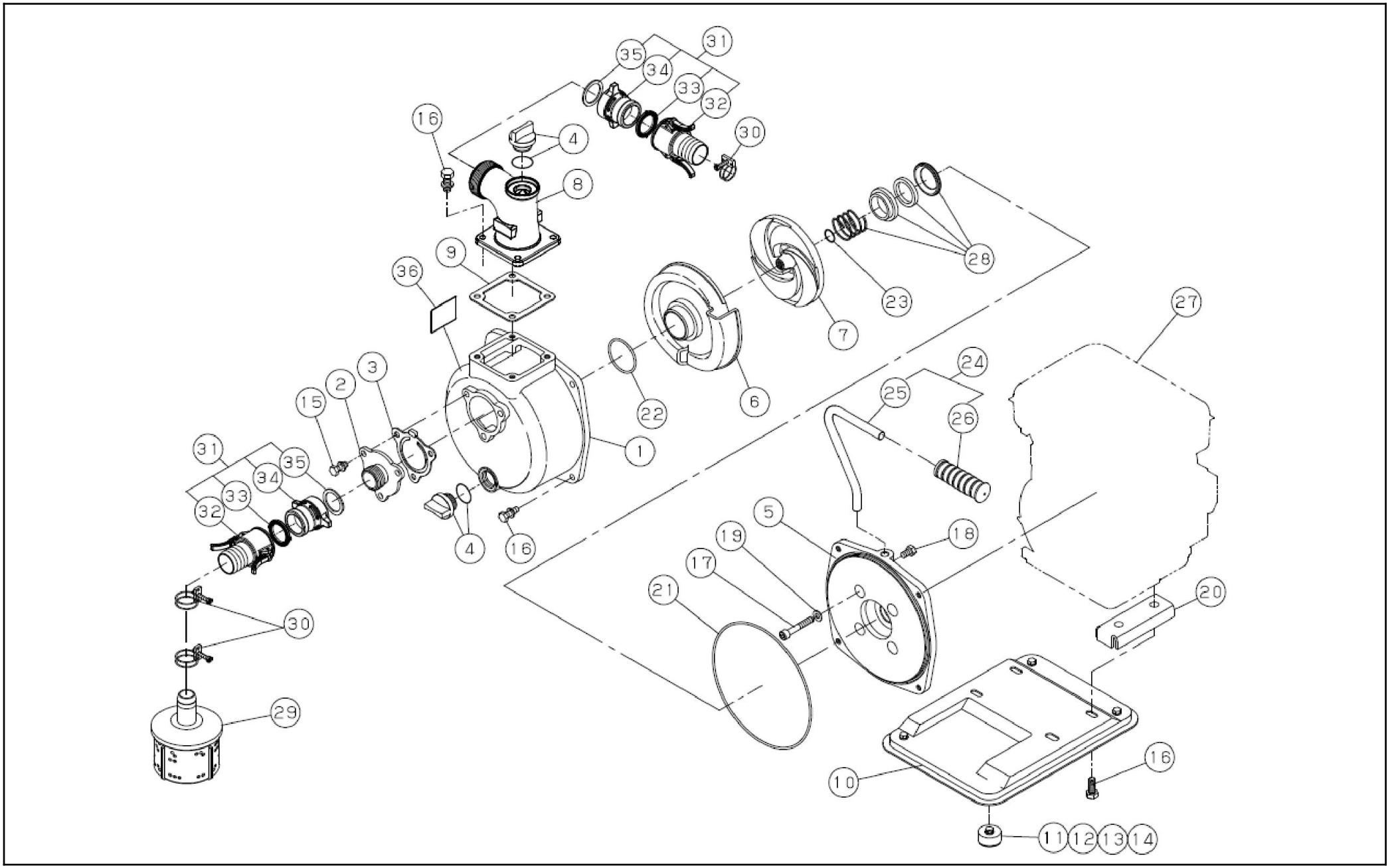

Copyright(c) KOSHIN Ltd. All Rights Reserved.

2025/03/27 09:07:34

□単価記入なき部品の販売は行っておりません。
□単価は予告なく変更することがあります。
□表示価格に消費税は含まれておりません。
□送料は別途料金がかかります。

No.	品番	品名	規格・材質	構成数	定価	備考
1	012190502	SE-40 ﾎﾟﾝﾌﾟｹｰｽ	ADC	1	6,000	
2	011332702	SE-40吸入フランジ(G)	ADC	1	1,200	
3	011332801	SE-40 ﾁｬｯｷﾊﾞﾙﾌﾞ	NBR	1	900	(N)
4	011807804	20Aﾌﾟﾗｸﾞｸﾐ		2	600	PA-156(4971770-102156)
5	011057905	SEK-40E-1 ﾌﾗﾝｼﾞﾌﾞﾗｹｯﾄ	ADC	1	5,700	
6	011422002	SE-40F-2 渦巻室	FC	1	5,500	
7	011430505	SEH-40F ｲﾝﾍﾟﾗ	ADC	1	3,200	
8	011057702	SE-40L吐出フランジ	ADC	1	2,500	
9	011059301	SE-40L-1 ﾌﾗﾝｼﾞﾊﾟｯｷﾝ	CR	1	400	(N)
10	012700802	SEV-40 ベースクミ	SPC	1	4,600	
11	011041702	25 ｸｯｼｮﾝﾗﾊﾞ-		4	200	(N)
12	743119030	ﾄﾘﾑﾄﾞ形ばね座金組込六角ボルト	Ｍ６×１６ SWRM	4	200	(N)
13	827419006	六角ナット	M6 １種中 SWRM	4	200	(N)
14	846207106	平座金	1/4外径 φ19ｔ1.2	4	200	(N)
15	743119045	ﾄﾘﾑﾄﾞ形ばね座金組込六角ﾎﾞﾙﾄ	Ｍ８×２０ SWRM	3	200	(N)
16	743119047	ﾄﾘﾑﾄﾞ形ばね座金組込六角ﾎﾞﾙﾄ	Ｍ８×２５ SWRM	12	200	(N)
17	734532074	六角穴付ﾎﾞﾙﾄ(ﾜｯｼｬｰ付)	Ｍ８×５０ SCM	4	200	(N)
18	735719145	六角ボルト並目中平先	Ｍ８×１４	1	200	(N)
19	854255008	ｼｰﾙﾜｯｼｬ	φ８	4	200	(N)
20	012208001	K100エンジンベース	SPCC T4.5	2	500	(N)
21	012321301	Oﾘﾝｸﾞ	1517-42.5 NBR	1	500	(N)
22	889855048	Oﾘﾝｸﾞ	P48 NBR	1	200	(N)

Copyright(c) KOSHIN Ltd. All Rights Reserved.

□単価記入なき部品の販売は行っておりません。
□単価は予告なく変更することがあります。
□表示価格に消費税は含まれておりません。
□送料は別途料金がかかります。

No.	品番	品名	規格・材質	構成数	定価	備考
23	011011401	SE-25 ｲﾝﾍﾟﾗ調整ワッシャー	BSP	3	200	(N)
24	011809102	SEI-25 ﾊﾝﾄﾞﾙｸﾐ		1	1,400	
25	011270002	SEI-25 ﾊﾝﾄﾞﾙ	Ｌ字	1	900	
26	012325501	SE-25 ﾊﾝﾄﾞﾙﾗﾊﾞｰ	PVC	1	700	
27	012224002	K100-C1-P ｴﾝｼﾞﾝ		1	0	
28	011067302	SEK-40 ﾒｶﾆｶﾙｼｰﾙ	φ15ｶｰﾎﾞﾝｾﾗﾐｯｸ	1	3,000	
29	011819401	SE-40 ｽﾄﾚｰﾅｰｸﾐ (ｵﾓﾘ無)		1	1,300	
30	940019048	ﾎｰｽﾊﾞﾝﾄﾞ	φ48	3	200	(N)
31	012800604	SE-40樹脂ﾜﾝﾀｯﾁｶｯﾌﾟﾘﾝｸﾞｸﾐ		2	3,900	
32	011800204	樹脂ｶﾑﾛｯｸ竹の子ﾚﾊﾞｰ付1.5"		2	2,400	
33	012047801	SE-40 ｶﾑﾛｯｸﾊﾟｯｷﾝ (ﾂﾊﾞ付)		2	500	(N)
34	012020705	樹脂ｶﾑﾛｯｸ本体(1.5")	PA 黒	2	900	
35	012020901	樹脂ｶﾑﾛｯｸ本体ﾊﾟｯｷﾝ (1.5")	NBR	2	500	(N)
36	012283902	SEV-40F-AAA-1 銘板	ﾃﾄﾛﾝﾌｨﾙﾑ T0.05	1	200	(N)
00	012013704	SE和文共通取扱説明書/4ｻｲｸﾙ用	A4 P12	1	0	(N)
00	012284101	SEV-40F-AAA仕様欄	A4 両面印刷	1	0	

Copyright(c) KOSHIN Ltd. All Rights Reserved.