□単価記入なき部品の販売は行っておりません。
□表示価格に消費税は含まれておりません。
□単価は予告なく変更することがあります。
□送料は別途料金がかかります。

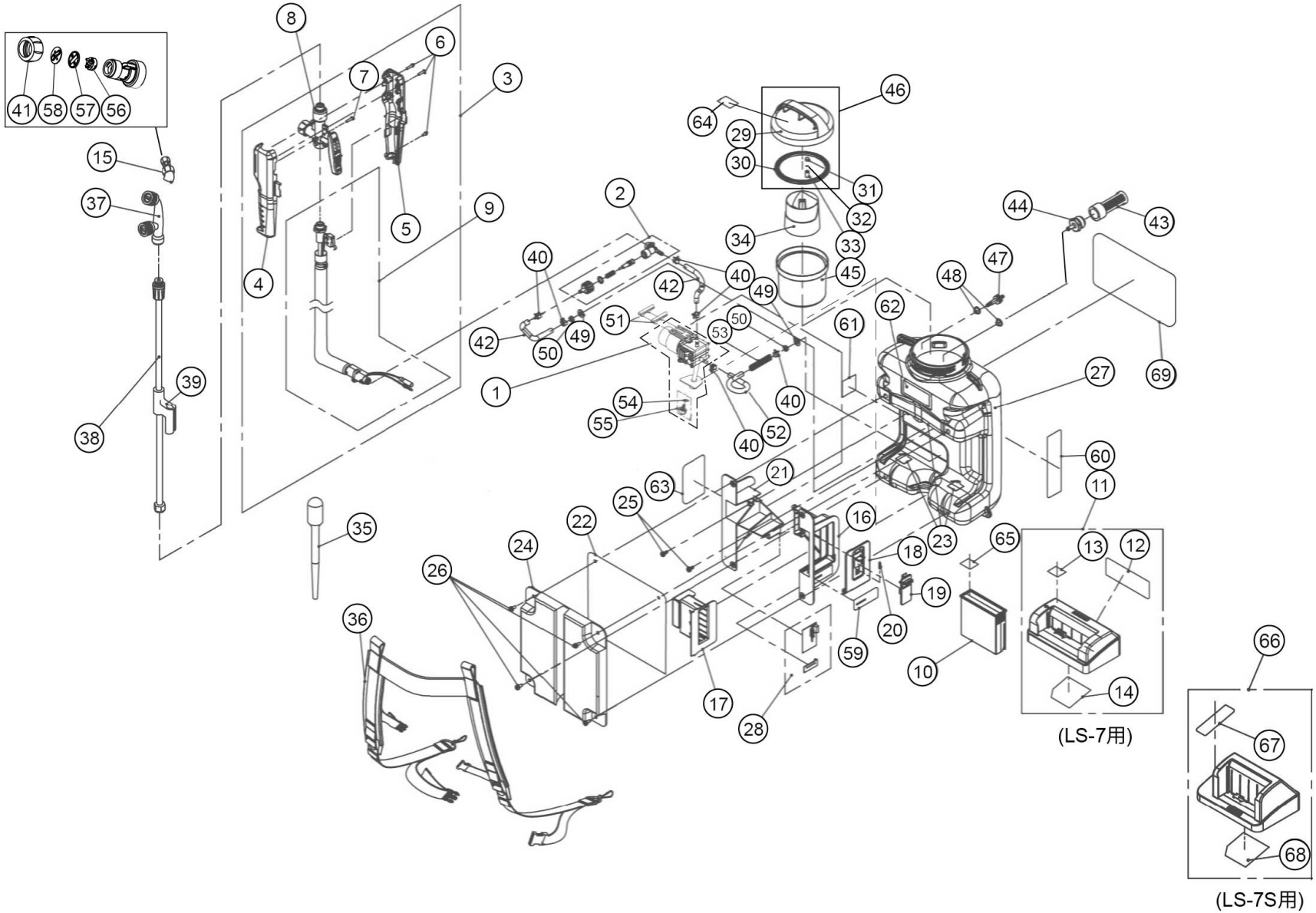

Copyright(c) KOSHIN Ltd. All Rights Reserved.

□単価記入なき部品の販売は行っておりません。
□単価は予告なく変更することがあります。
□表示価格に消費税は含まれておりません。
□送料は別途料金がかかります。

No.	品番	品名	規格・材質	構成数	定価	備考
1	045744002	LS-10 ﾀﾞｲｱﾌﾗﾑﾎﾟﾝﾌﾟｸﾐ		1	10,800	
2	045834601	KK-10V バイパスクミ		1	900	(N)
3	045709907	LS-10手元ノズルクミ		1	6,100	
4	045222502	KK-10V手元ノズルカバー（左）		1	400	
5	045222603	KK-10V 手元ノズルカバー（右）	PP DIC-G49	1	400	
6	718605020	十字穴付タッピングネジ	３×１４－２種　ＳＵＳ	5	200	(N)
7	718404019	十字穴付タッピングネジナベ	１種 ３×１２	1	200	(N)
8	045836305	KK-10V ﾉｽﾞﾙ本体クミ		1	2,500	(N)
9	045709806	LS吐出ﾎｰｽ・信号ｹｰﾌﾞﾙｸﾐ		1	3,700	
10	045708803	ﾘﾁｭｳﾑｲｵﾝﾊﾞｯﾃﾘｰﾊﾟｯｸ	14.4V-2200ｍＡｈ	1	0	販売終了、修理ｻｰﾋﾞｽ対応に切替
15	0109286	PA-291 泡除草噴口組（電池・充電用）		1	1,500	PA-291(4971770-107861)
16	045309903	LS-10 ベース右		1	400	
17	045310101	LS-10 ﾊﾞｯﾃﾘｰﾍﾞｰｽ		1	400	
18	045310201	LS-10 ﾊﾞｯﾃﾘｰｶﾊﾞｰ		1	200	
19	045310301	LS-10 ｽﾄｯﾊﾟｰ		1	200	(N)
20	045310401	LS-10 ｽﾄｯﾊﾟｰｽﾌﾟﾘﾝｸﾞ		1	200	(N)
21	045310002	LS-10 ﾍﾞｰｽ左		1	500	
22	045316801	LS防水シート		1	300	(N)
23	045025002	KK-12 ｺｰﾄﾞｸﾘｯﾌﾟ		3	200	(N)
24	045311702	LS-10 背当てﾊﾟｯﾄﾞ		1	1,400	
25	045265801	３点セムス十字穴付きナベ小ネジ	SUS M6×12	2	200	(N)
26	045317801	3点セムス十字穴付ナベ小ネジ	SUS M6×14	4	200	(N)

Copyright(c) KOSHIN Ltd. All Rights Reserved.

□単価記入なき部品の販売は行っておりません。 □単価は予告なく変更することがあります。

□表示価格に消費税は含まれておりません。 □送料は別途料金がかかります。

No.	品番	品名	規格・材質	構成数	定価	備考
27	045324302	LS-7 7ﾘｯﾄﾙﾀﾝｸ	PE ﾅﾁｭﾗﾙ	1	8,200	
28	045315604	LS-10基板セット		1	5,200	
29	045229402	JS-10 ﾀﾝｸｷｬｯﾌﾟ（赤）	PP	1	0	ｸﾐで供給
30	045068703	RM-10タンクキャップパッキン	NBR	1	200	(N)
31	045078401	RM-10ブリーザースポンジ		1	200	(N)
32	045368201	JS-10タンクキャップ弁	ﾅﾁｭﾗﾙ 透明 PVC	1	200	(N)
33	040048003	HS-251 ストレーナー	PP 白	1	200	(N)
34	045274603	DK-7計量カップ	PP	1	400	
35	040005903	HS-601 スポイト	PE	1	200	(N)
36	045709501	LSｼｮﾙﾀﾞｰﾍﾞﾙﾄｸﾐ(一体型)		1	2,400	PA-349(4971770-200142)
37	0109281	PA-286 縦型２頭口噴口組（手動・充電用)		1	2,100	PA-286(4971770-107816)
38	045712202	LS-7 ﾉｽﾞﾙﾊﾟｲﾌﾟｸﾐ	50CM	1	2,500	
39	045248202	DK-10 ノズルスタンド	PP ｸﾞﾚｰDIC-G144	1	200	(N)
40	045066802	MS-10板クリップ	φ8.6	6	300	(N)
41	040072504	ＨＳ泡除草用噴口キャップ	POM 黒	1	200	(N)
42	045310602	LS-10ポンプ吐出・余水ホース	110ｍｍ PVC	2	200	(N)
43	045014903	MS-4 吸入ストレーナー	PE ﾅﾁｭﾗﾙ	1	1,500	(N)
44	045339902	DK-7D ｼﾝｸﾞﾙ･ﾌﾗﾝｼﾞ	POM 黒	1	200	(N)
45	045070003	RM-10ストレーナー	PE ﾅﾁｭﾗﾙ	1	1,400	
46	045700703	JS-10タンクキャップクミ		1	1,000	
47	045312002	LS-10 吸入余水ｱﾀﾞﾌﾟﾀｰ		1	200	(N)
48	045333201	LS-7フランジパッキン	FR	2	200	(N)

Copyright(c) KOSHIN Ltd. All Rights Reserved.

□単価記入なき部品の販売は行っておりません。
□単価は予告なく変更することがあります。
□表示価格に消費税は含まれておりません。
□送料は別途料金がかかります。

No.	品番	品名	規格・材質	構成数	定価	備考
49	857205016	皿バネ	B-16 SUS CSP	2	200	(N)
50	827405008	六角ナット	Ｍ８１種中 SUS	2	200	(N)
51	045310501	LS-10 防振ｺﾞﾑ		2	200	(N)
52	045310701	LS-10 吸入ホース	165ｍｍ	1	200	
53	045319001	LS 吸入ﾎｰｽｽﾌﾟﾘﾝｸﾞ		1	300	(N)
54	045241301	Oﾘﾝｸﾞ P6 FR	P6 FR	1	200	(N)
55	045710101	LSﾒﾝﾃﾅﾝｽｷｬｯﾌﾟｸﾐ		1	300	54含 (N)
56	045312402	RV-10泡除草用分流板	POM 黒	1	200	(N)
57	045312602	RV-10泡除草用噴板ﾊﾟｯｷﾝ	NBR 黒	1	200	(N)
58	045312501	RV-10泡除草用噴板		1	200	(N)
59	045313701	LSバッテリー注意事項ラベル		1	200	(N)
60	045328502	LS-7水洗いﾒﾝﾃﾅﾝｽﾗﾍﾞﾙ		1	300	(N)
61	045333602	LS-7S JANラベル		1	200	(N)
62	045316201	希釈倍率ラベル		1	200	(N)
63	045316301	LS使用上の注意ラベル		1	300	(N)
64	045020302	MS-4 使用水注意ラベル		1	200	(N)
65	045317601	LSバッテリー方向ラベル		1	200	(N)
67	045316501	LS充電器点灯ラベル		1	200	(N)
68	045316601	LS充電器 仕様・警告ラベル		1	200	(N)
69	045333702	LS-7S名称ラベル		1	400	(N)
00	045709605	LS取説クミ		1	0	(N)
00	045029702	ﾈｼﾞｱﾀﾞﾌﾟﾀｰ	BS PF1/4×M16	1	1,700	別売PA接続用 (N)

Copyright(c) KOSHIN Ltd. All Rights Reserved.