PITT Qube

MS-ERH50H85-AAA-1

□単価記入なき部品の販売は行っておりません。

□単価は予告なく変更することがあります。

□表示価格に消費税は含まれておりません。

□送料は別途料金がかかります。

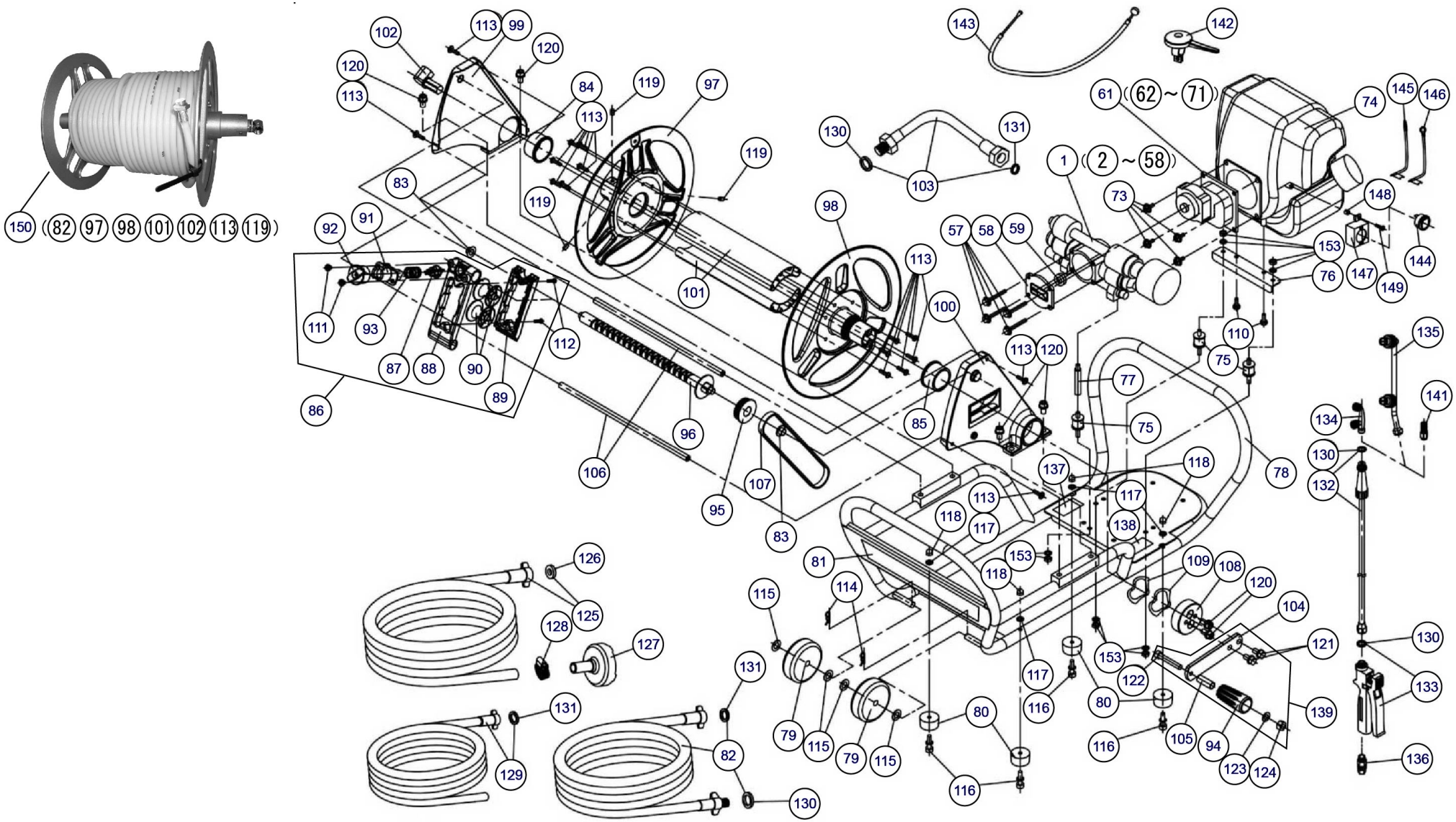

Copyright(c) KOSHIN Ltd. All Rights Reserved.

2025/03/25 13:28:13

□単価記入なき部品の販売は行っておりません。
□単価は予告なく変更することがあります。
□表示価格に消費税は含まれておりません。
□送料は別途料金がかかります。

No.	品番	品名	規格・材質	構成数	定価	備考
1	045821407	KV-ER ﾎﾟﾝﾌﾟｸﾐ		1	24,200	
57	045161001	３点セムス六角ボルト	SUS M6×55	4	200	(N)
58	045127801	MS-400 ﾎﾟﾝﾌﾟｹｰｽｶﾊﾞｰ	ADC	1	900	(N)
59	911806010	ﾍﾞｱﾘﾝｸﾞ	6000ZZ	1	1,300	(N)
61	045825303	MS-ERH減速機クミ	Φ56	1	12,000	62～71
73	748405030	３点セムス十字穴付六角ボルト	SUS M6*16	4	200	(N)
74	045169601	ﾎﾝﾀﾞ GX25T SJD ｴﾝｼﾞﾝ		1	0	
75	045143803	KV-ER防振ゴム		3	800	(N)
76	045169701	MS-ERH ｴﾝｼﾞﾝ支持ﾌﾞﾗｹｯﾄ	ﾒﾀﾘｯｸｼﾙﾊﾞｰ	1	1,000	
77	045155101	KV-ER六角支柱		1	600	
78	045825402	MS-ERH ﾌﾚｰﾑｸﾐ	STKM SPC ﾒﾀﾘｯｸｼﾙﾊﾞｰ	1	22,600	
79	045148201	MS-400Rキャスター		2	1,300	
80	045144001	MS-400R ｸｯｼｮﾝｺﾞﾑ	ﾌﾞﾗｯｸ	4	300	(N)
81	063018701	KOSHINラベル		1	300	(N)
82	045183702	KV-ER吐出ﾎｰｽｸﾐ	PVC黄色 φ8.5×50M	1	12,600	MS-ERH50H85
00	045247001	KV･ER 8.5吐出ﾎｰｽ用金具/ｾｯﾄ		1	2,200	
00	045247101	φ8.5吐出ﾎｰｽ用金具(ｵﾝ+ﾒﾝ)		1	1,900	
00	045247201	φ8.5 ｷｬｯﾌﾟ(ﾎｰｽ用金具)		1	200	(N)
83	045135601	KV-ER ﾌﾗﾝｼﾞﾌﾞｯｼｭ（小）	POM ﾅﾁｭﾗﾙ	2	200	(N)
84	045135701	KV-ER ﾎｰｽﾘｰﾙﾌﾞｯｼｭL	POM ﾅﾁｭﾗﾙ	1	300	
85	045135801	KV-ER ﾎｰｽﾘｰﾙﾌﾞｯｼｭR	POM ﾅﾁｭﾗﾙ	1	400	
86	045833003	KV-ER ﾄﾗﾊﾞｰｽｸﾐ		1	2,600	87～93、111~112

Copyright(c) KOSHIN Ltd. All Rights Reserved.

□単価記入なき部品の販売は行っておりません。 □単価は予告なく変更することがあります。

□表示価格に消費税は含まれておりません。 □送料は別途料金がかかります。

No.	品番	品名	規格・材質	構成数	定価	備考
87	045136001	KV-ER ﾄﾗﾊﾞｰｽｶﾞｲﾄﾞ	POM ﾅﾁｭﾗﾙ	1	300	(N)
88	045136101	KV-ER ﾄﾗﾊﾞｰｽｶﾊﾞｰF	PP ｸﾞﾚｰ DIC-G49	1	1,300	(N)
89	045136201	KV-ER ﾄﾗﾊﾞｰｽｶﾊﾞｰR	PP ｸﾞﾚｰ DIC-G49	1	700	
90	045136301	KV-ER ﾛｰﾗｰ	POM ｸﾞﾚｰ DIC-G49	2	300	
91	045136401	KV-ER ﾄﾗﾊﾞｰｽｷｬｯﾌﾟ	PP ｸﾞﾚｰ DIC-G49	1	400	
92	045136501	KV-ER ﾘﾘｰｽｷｬｯﾌﾟ	PP ｸﾞﾚｰ DIC-G49	1	200	
93	045146701	KV-ER ﾄﾗﾊﾞｰｽｽﾌﾟﾘﾝｸﾞ	SUS WPB	1	300	(N)
94	045136601	MS-400R ハンドル	PA ｸﾞﾚｰ DIC-G49	1	400	
95	045136701	KV-ER ｼｬﾌﾄﾌﾟｰﾘｰ	POM ｸﾞﾚｰ DIC-G49	1	300	(N)
96	045184601	KV-ER ﾄﾗﾊﾞｰｽｼｬﾌﾄ	POM φ8.5	1	2,500	
97	045135202	KV-ER ﾎｰｽﾘｰﾙ側板L	ADC ｼﾙﾊﾞｰ	1	6,100	
98	045135302	KV-ER ﾎｰｽﾘｰﾙ側板R	ADC ｼﾙﾊﾞｰ	1	6,800	
99	045135402	KV-ER ﾌﾞﾗｹｯﾄL	ADC	1	2,700	
100	045135503	KV-ER ﾌﾞﾗｹｯﾄR	ADC	1	2,600	
101	045147301	KV-ER ﾘｰﾙﾊﾟｲﾌﾟ（長）	AL 白色 L=230.2	2	1,500	
102	045106101	MS-250 ヨリ戻し		1	3,200	(N)
103	045824803	KV-ER ﾘｰﾙ接続ﾎｰｽｸﾐ	φ8.5*0.26M	1	2,500	(N)
104	045145601	KV-ER ハンドルレバー	AL 白色	1	2,600	(N)
105	045145502	MS-400R カラーパイプ	STPG	1	400	(N)
106	045145701	KV-ER ｼｬﾌﾄ	AL 白色	2	2,900	
107	045147702	KV-ER ﾀｲﾐﾝｸﾞﾍﾞﾙﾄ	P5.08 W9.5 T106	1	2,900	(N)
108	045159601	KV-ER ｳｪｰﾌﾞﾜｯｼｬｰ押さえ	SUM	1	2,700	(N)

Copyright(c) KOSHIN Ltd. All Rights Reserved.

□単価記入なき部品の販売は行っておりません。 □単価は予告なく変更することがあります。

□表示価格に消費税は含まれておりません。 □送料は別途料金がかかります。

No.	品番	品名	規格・材質	構成数	定価	備考
109	857627025	ｳｪｰﾌﾞﾜｯｼｬｰ	ﾅﾐ BWW-6304	2	200	(N)
110	722114062	十字穴付ﾀｯﾋﾟﾝｸﾞﾈｼﾞ	Sﾀｲﾌﾟ M5×20	2	200	(N)
111	707605073	小形丸組込十字穴付ﾅﾍﾞ小ﾈｼﾞ	SUS M6×10	2	200	(N)
112	718505037	十字穴付タッピングネジ	４×１６－２種 SUS	2	200	(N)
113	707805049	ﾊﾞﾈ座金組込十字穴付ﾅﾍﾞ小ﾈｼﾞ	Ｍ５×２０SUS	16	200	(N)
114	858205010	スナップピン	SUSφ１０用	2	200	(N)
115	846205010	平座金	SUSφ１０用並丸	4	200	(N)
116	707805052	バネ座金組込十字穴付ナベ小ネジ	SUS M5*35	4	200	(N)
117	846205005	平座金		4	200	(N)
118	839905005	キャップ付Ｕナット	SUS M5	4	400	(N)
119	713805026	六角穴付止めネジ	SUS M6×10	3	200	(N)
120	734205064	バネ座金組込六角穴付ボルト	SUS M8×20	6	200	(N)
121	748405045	３点セムス十字穴付六角ボルト	SUS M8*20	2	300	(N)
122	703905134	十字穴付きﾄﾗｽ小ﾈｼﾞ	SUS M8×45	1	200	(N)
123	846205008	平座金		1	200	(N)
124	827405008	六角ナット	Ｍ８１種中SUS	1	200	(N)
125	045820002	MS-400吸入ホースクミ	PVC 黒 2.5M	1	3,100	
126	045144801	ﾆｯﾌﾟﾙﾊﾟｯｷﾝC	PVC	1	200	(N)
127	045145001	MS-400 ｽﾄﾚｰﾅｰ		1	1,400	
128	045159801	MS-400 ｼﾞｭﾋﾞﾘﾊﾞﾝﾄﾞ	SUS φ10－φ16	1	400	(N)
129	045819902	MS-400余水ホースクミ	PVC 黒	1	1,300	
130	045106802	KK ﾉｽﾞﾙﾊﾟｲﾌﾟﾊﾟｯｷﾝ	NBR 赤	5	200	(N)

Copyright(c) KOSHIN Ltd. All Rights Reserved.

□単価記入なき部品の販売は行っておりません。
□単価は予告なく変更することがあります。
□表示価格に消費税は含まれておりません。
□送料は別途料金がかかります。

No.	品番	品名	規格・材質	構成数	定価	備考
131	045053201	KK小ﾊﾟｯｷﾝ	PVC	3	200	(N)
132	045835502	KV-ER二段伸縮ﾉｽﾞﾙｸﾐ袋入り		1	3,100	130含
133	045116802	KK-10X握りｸﾞﾘｯﾌﾟ		1	2,700	130含
134	045820203	KV-ER縦型２頭口噴口クミ		1	2,800	PA-292(4971770-107984)(N)
135	045820301	KV-ER泡除草２頭口噴口クミ		1	3,600	
136	045121302	KV-250 ヨリ戻し(ｽﾄﾚｰﾄ)		1	1,900	(N)
137	045187603	MS-ERH50H85-AAA-1 銘板		1	500	(N)
138	045019901	ＫＫ　注意ラベル　Ａ	ﾃﾄﾛﾝｼﾙﾊﾞｰ T0.05	1	200	(N)
139	045834501	KV-ERハンドルクミ		1	3,300	94,104,105,121～124
141	045183901	KV-ER自在１頭口噴口（φ1.5)		1	2,000	(N)
142	045171301	MS-ERH スロットルレバー		1	1,300	
143	045171401	MS-ERH ｽﾛｯﾄﾙﾜｲﾔｰ		1	2,000	(N)
144	045171501	MS-ERH ｷﾙｽｲｯﾁ		1	1,100	(N)
145	045171901	MS-ERH ｽｲｯﾁﾊｰﾈｽＡ		1	500	(N)
146	045172001	MS-ERH ｽｲｯﾁﾊｰﾈｽＢ		1	400	(N)
147	045171002	MS-ERH ｽｲｯﾁ金具		1	1,000	(N)
148	045170803	MS-ERH支持ﾌﾞﾗｹｯﾄ用ｽﾍﾟｰｻｰ	SUM23	1	400	(N)
149	748405015	３点ｾﾑｽ十字穴付六角ﾎﾞﾙﾄ	SUS M5*12	1	200	(N)
150	045827103	KV-ER50φ8.5 ﾎｰｽﾘｰﾙｸﾐ		1	37,800	MS-ERH50H85
153	045391601	Sﾜｯｼｬｰ付六角ﾅｯﾄ		5	200	(N)
00	045170001	MS-ERHオイル交換用ボトル		1	900	
00	045170205	MS-ERH取説		1	750	

Copyright(c) KOSHIN Ltd. All Rights Reserved.

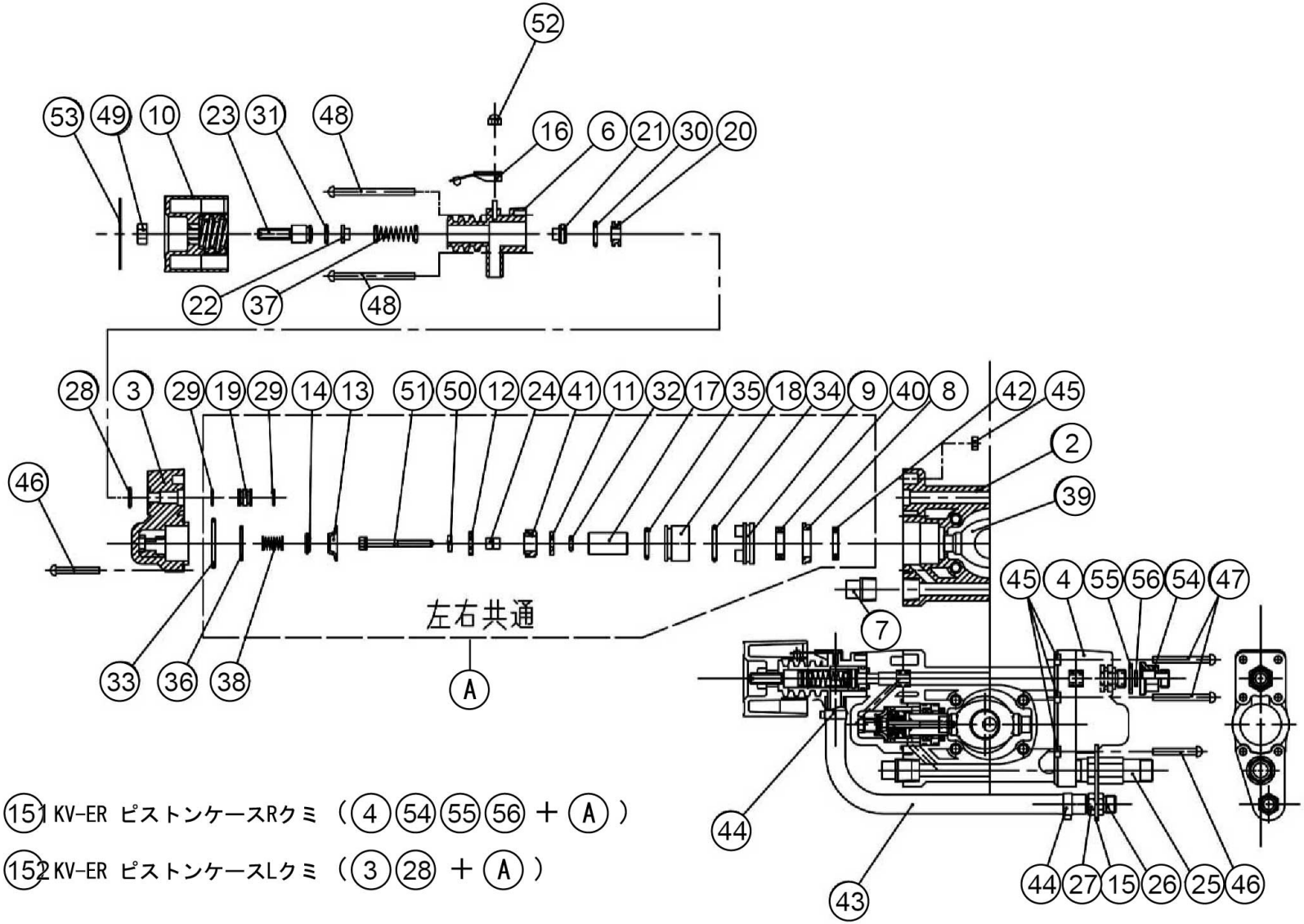

Copyright(c) KOSHIN Ltd. All Rights Reserved.

□単価記入なき部品の販売は行っておりません。
□単価は予告なく変更することがあります。
□表示価格に消費税は含まれておりません。
□送料は別途料金がかかります。

No.	品番	品名	規格・材質	構成数	定価	備考
2	045127003	MS-400 ﾎﾟﾝﾌﾟｹｰｽ	PA 黒	1	2,400	
3	045127102	MS-400 ﾋﾟｽﾄﾝｹｰｽL	PA 黒	1	900	
4	045127202	MS-400 ﾋﾟｽﾄﾝｹｰｽR	PA 黒	1	1,600	
6	045127302	MS-400 ﾊﾞｲﾊﾟｽｹｰｽ	PA 黒	1	700	
7	045127502	MS-400 ﾌﾟﾗｸﾞ	PA 黒	1	200	(N)
8	045127601	MS-400 ﾋﾟｽﾄﾝﾎｲｰﾙ	PA 黒	2	200	(N)
9	045127702	MS-400 ﾋﾟｽﾄﾝｶﾞｲﾄﾞ	PA ﾅﾁｭﾗﾙ	2	200	(N)
10	045137301	KV-ER調圧ﾊﾝﾄﾞﾙ(ｴﾝｼﾞﾝ)	PA 赤	1	1,400	
11	045130101	MS-400吸水弁弁座	SUS	2	300	(N)
12	045130301	MS-400吸水弁ｽﾄｯﾊﾟｰ	SUS	2	400	(N)
13	045130401	MS-400吐出弁弁座	SUS	2	1,800	(N)
14	045130501	MS-400吐出弁	SUS	2	200	(N)
15	045131101	MS-400 プレート	SPCC墨染め	1	300	
16	045142601	MS-400 ﾊﾝﾄﾞﾙﾌｯｸ	SUS	1	1,500	(N)
17	045129002	KV-ER ﾋﾟｽﾄﾝﾛｯﾄﾞ	SUS	2	2,700	(N)
18	045129102	MS-400 ｼﾘﾝﾀﾞﾊﾟｲﾌﾟ	SUS	2	6,100	
19	045129402	MS-400継ぎ手(ｹｰｽ用)	真鍮	2	400	(N)
20	045129502	MS-400調整弁	SUS	1	700	(N)
21	045129602	MS-400 ｽﾌﾟﾘﾝｸﾞ座	SUS	1	500	(N)
22	045145202	MS-400調整座	真鍮	1	300	(N)
23	045129802	MS-400調整軸	真鍮	1	1,000	(N)
24	045130202	MS-400吸水弁ｶﾗｰ	SUS	2	400	(N)

Copyright(c) KOSHIN Ltd. All Rights Reserved.

□単価記入なき部品の販売は行っておりません。
□単価は予告なく変更することがあります。
□表示価格に消費税は含まれておりません。
□送料は別途料金がかかります。

No.	品番	品名	規格・材質	構成数	定価	備考
25	045130702	MS-400継ぎ手（吸水）	真鍮	1	2,400	(N)
26	045130802	MS-400継ぎ手（余水）	真鍮	1	1,500	
27	045130902	MS-400継ぎ手ﾅｯﾄ	真鍮	1	600	(N)
28	889857901	Oﾘﾝｸﾞ	P10A FKM	1	200	(N)
29	045153801	Oﾘﾝｸﾞ	P9 FKM	4	200	(N)
30	045153901	Oﾘﾝｸﾞ	P14 FKM	1	200	(N)
31	045154001	Oﾘﾝｸﾞ	P10 FKM	1	200	(N)
32	045150701	Oﾘﾝｸﾞ	P5 FKM	2	200	(N)
33	890157032	Oﾘﾝｸﾞ	S32 FKM	2	200	(N)
34	045137401	Oﾘﾝｸﾞ	φ26×φ2 FKM	2	200	(N)
35	889857022	Oﾘﾝｸﾞ	P22 FKM	2	200	(N)
36	045137501	Oﾘﾝｸﾞ	φ23×φ1.5 FKM	2	200	(N)
37	045148501	KV-ER ﾊﾞｲﾊﾟｽｽﾌﾟﾘﾝｸﾞ(ｴﾝｼﾞﾝ)	SUS WPB	1	400	(N)
38	045130601	MS-400吐出弁ｽﾌﾟﾘﾝｸﾞ	SUS WPB	2	200	(N)
39	045266501	MS-252 ﾌﾟｯｼｬｰ	FCD	1	3,100	
40	045133002	MS-400 ｵｲﾙｼｰﾙA	FKM SW16×24×6	2	1,100	(N)
41	045133102	MS-400 ﾋﾟｽﾄﾝｼｰﾙB	FKM	2	3,000	(N)
42	045148402	MS-400 ｵｲﾙｼｰﾙC	NBR	2	500	(N)
43	045147901	MS-400ポンプ余水ホース	PVC黒 9.5X16.5X250	1	600	(N)
44	045150801	板クリップ		2	200	(N)
45	827605005	六角ナット	SUS M5 ２種上 並目	12	200	(N)
46	708105052	３点セムス十字穴付ナベ小ネジ	SUS M5*35	4	200	(N)

Copyright(c) KOSHIN Ltd. All Rights Reserved.

□単価記入なき部品の販売は行っておりません。
□単価は予告なく変更することがあります。
□表示価格に消費税は含まれておりません。
□送料は別途料金がかかります。

No.	品番	品名	規格・材質	構成数	定価	備考
47	708105078	３点セムス十字穴付ナベ小ネジ	SUS M5*45	4	200	
48	708105079	３点セムス十字穴付ナベ小ネジ	SUS M5*60	4	200	(N)
49	827419008	六角ナット	M8 １種中 SWRM	1	200	(N)
50	844105005	バネ座金		2	200	(N)
51	734305268	低頭六角穴付ボルト	SUS M5×45×20S	2	300	(N)
52	835305004	袋ナット	SUS M4３形 並目	1	200	(N)
53	045161101	KV-ER調圧ﾊﾝﾄﾞﾙﾗﾍﾞﾙ (ｴﾝｼﾞﾝ用)		1	200	(N)
54	045167302	MS-400吐出口アダプター	真鍮	1	2,000	
55	045167401	MS-400吐出口パッキン	NBR	1	200	(N)
56	045094901	MS-250竹の子ﾆｯﾌﾟﾙﾊﾟｯｷﾝA	PVC赤	1	200	(N)
151	045704201	KV-ER ﾋﾟｽﾄﾝｹｰｽRｸﾐ(ｴﾝｼﾞﾝ用		1	18,200	4,54,55,56＋A
152	045704301	KV-ER ﾋﾟｽﾄﾝｹｰｽLｸﾐ(ｴﾝｼﾞﾝ用)		1	15,800	3,28＋A

Copyright(c) KOSHIN Ltd. All Rights Reserved.

□単価記入なき部品の販売は行っておりません。
□単価は予告なく変更することがあります。
□表示価格に消費税は含まれておりません。
□送料は別途料金がかかります。

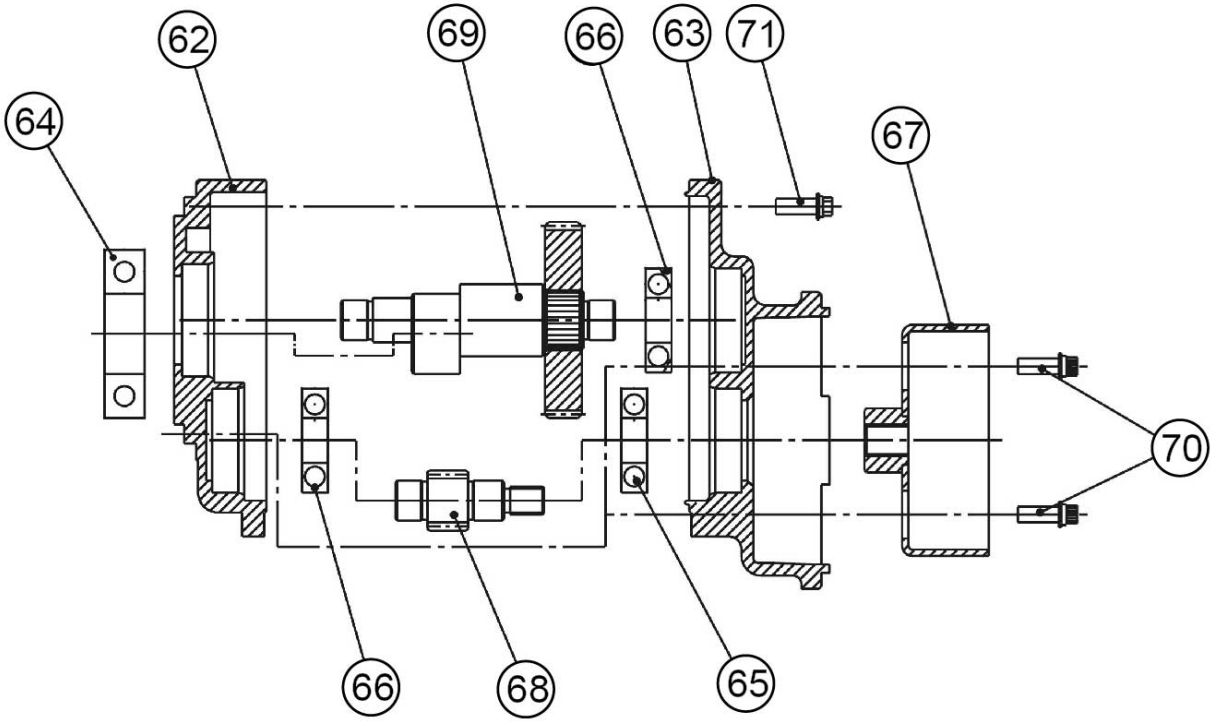

Copyright(c) KOSHIN Ltd. All Rights Reserved.

□単価記入なき部品の販売は行っておりません。
□単価は予告なく変更することがあります。
□表示価格に消費税は含まれておりません。
□送料は別途料金がかかります。

No.	品番	品名	規格・材質	構成数	定価	備考
62	045128502	KV-ER減速機ケース前	ADC	1	1,900	
63	045128603	KV-ER減速機ケース後	ADC	1	900	
64	911806014	深ミゾ玉軸受		1	1,600	(N)
65	045148001	ﾍﾞｱﾘﾝｸﾞ	6000DDU	2	1,400	(N)
66	911806010	ﾍﾞｱﾘﾝｸﾞ	6000ZZ	1	1,300	(N)
67	045169501	MS-ERH ｸﾗｯﾁﾄﾞﾗﾑ	SPCC S45C（φ56)	1	4,100	
68	045133304	KV-ER駆動ギヤ	S45C	1	2,600	(N)
69	045821904	KV-ER従動ギヤクミ	S45C	1	5,200	
70	734605049	バネ座金組込六角穴付ボルト	SUS M6×20	2	200	(N)
71	734205047	３点セムス六角穴付ボルト	SUS M6*16	4	200	(N)

Copyright(c) KOSHIN Ltd. All Rights Reserved.

□単価記入なき部品の販売は行っておりません。
□単価は予告なく変更することがあります。
□表示価格に消費税は含まれておりません。
□送料は別途料金がかかります。

HONDA ホンダ

【エンジン型式・号機　記載場所表示図】

エンジン型式は、リコイルスターター部のラベルをご確認ください。
エンジン号機は下図を参考に調べてください。

【ミニ4サイクルエンジン】〈GX25WJ〉

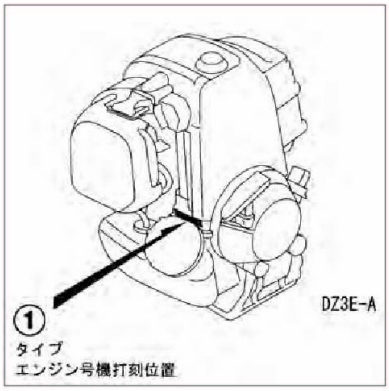

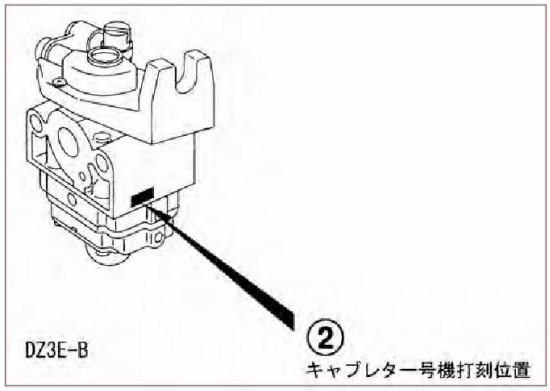

【4サイクルエンジン】〈GX25WJ以外のエンジン〉

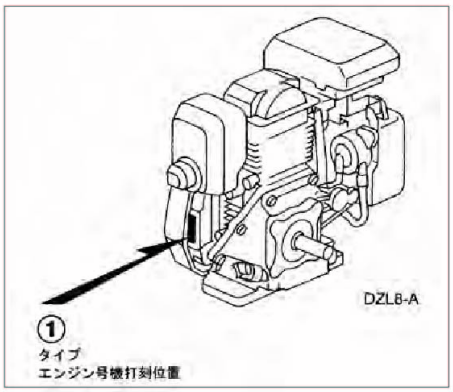

【エンジン部品発注の際のご注意】

表示されている部品番号はメーカーの品番です。
変換ボタンを押して工進品番に変更してご注文ください。
変換ボタンがない部品番号はそのままカートに入れてください。

＊変換ボタンのない部品は過去にご注文を頂いた事がない部品となりますが
　工進側で品番を設定してから手配致します。

Copyright(c) KOSHIN Ltd. All Rights Reserved.

□単価記入なき部品の販売は行っておりません。
□単価は予告なく変更することがあります。
□表示価格に消費税は含まれておりません。
□送料は別途料金がかかります。

1 クランクケースセット／カムプーリー

(MS-H) ホンダ　GX25(動噴

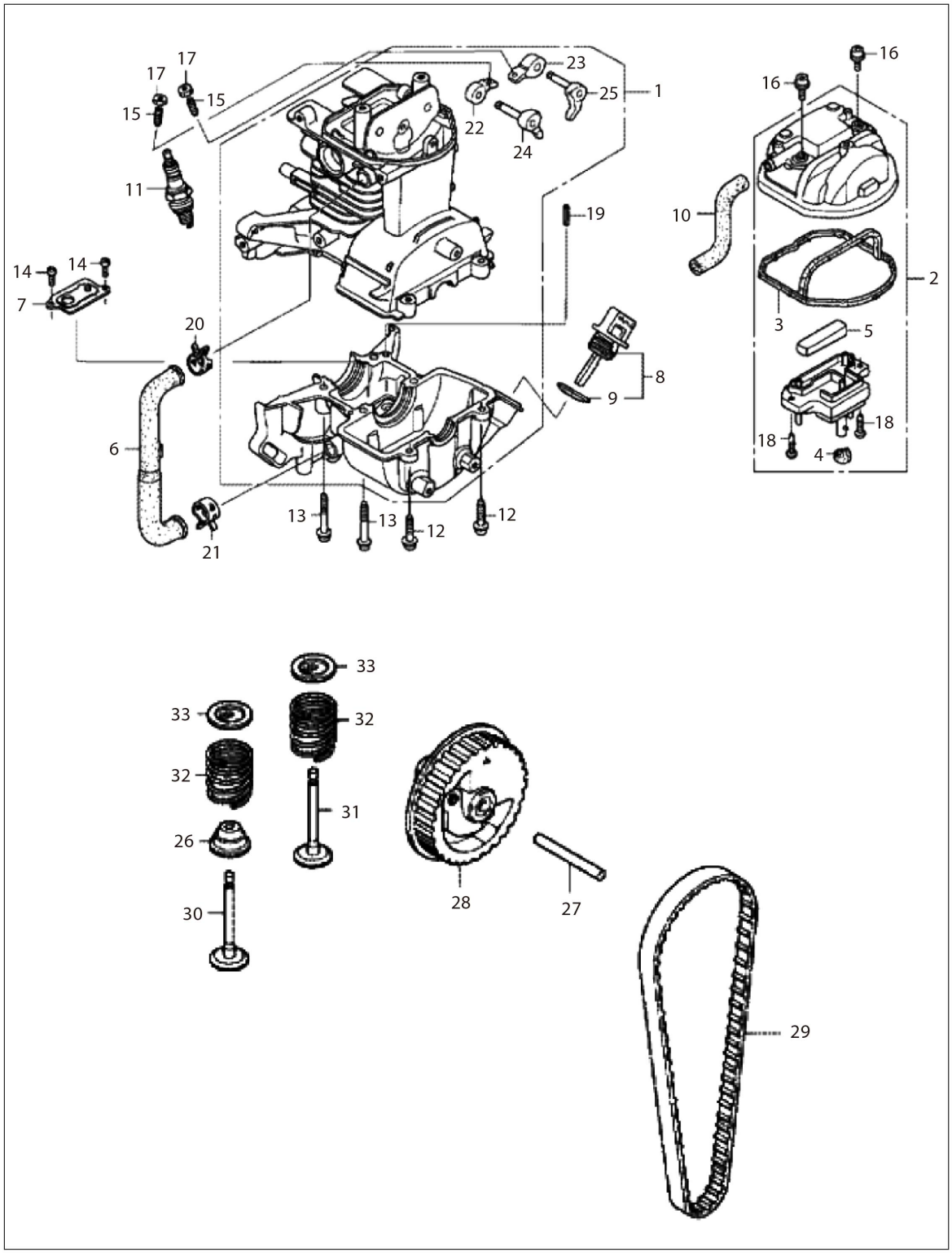

KOSHIN

19.12

Copyright(c) KOSHIN Ltd. All Rights Reserved.

□単価記入なき部品の販売は行っておりません。 □単価は予告なく変更することがあります。

□表示価格に消費税は含まれておりません。 □送料は別途料金がかかります。

No.	品番	品名	規格・材質	構成数	定価	備考
1	10100-Z3E-416	ｸﾗﾝｸｹｰｽｾｯﾄ		1	10,450	
2	12310-Z0H-010	ｶﾊﾞｰ_ｼﾘﾝﾀﾞｰﾍｯﾄﾞ		1	1,850	
3	12312-Z0H-300	ｼｰﾙ_ﾍｯﾄﾞｶﾊﾞｰ		1	500	
4	12314-Z0H-300	ｸﾞﾛﾒｯﾄ_ﾍｯﾄﾞｶﾊﾞｰ		1	100	
5	12367-Z0H-000	ﾌｨﾙﾀｰ_ﾌﾞﾘｰｻﾞｰ		1	300	
6	15422-Z0H-000	ﾁｭｰﾌﾞ_ｵｲﾙ		1	450	
7	15510-Z0H-000	ﾌﾟﾚｰﾄ_ASSY_ｵｲﾙｱｳﾄﾚｯﾄﾊﾞﾙﾌﾞ		1	400	
8	15600-ZF0-003	ｷｬｯﾌﾟASSY_ｵｲﾙﾌｨﾗｰ		1	450	
9	15625-ZE1-003	ﾊﾟｯｷﾝ_ｵｲﾙﾌｨﾗｰｷｬｯﾌﾟ		1	200	
10	15721-Z0H-000	ﾁｭｰﾌﾞ_ﾌﾞﾘｰｻﾞｰ		1	350	NO.10 号機～1230202
00	15721-Z0H-800	ﾁｭｰﾌﾞ_ﾌﾞﾘｰｻﾞｰ		1	400	NO.10 号機 1230203～
11	31914-Z0H-801	ﾌﾟﾗｸﾞ_ｽﾊﾟｰｸ		1	700	NO.11 CM4H (NGK)
00	31915-Z0H-801	ﾌﾟﾗｸﾞ_ｽﾊﾟｰｸ		1	700	NO.11 CM5H (NGK)
00	31916-Z0H-801	ﾌﾟﾗｸﾞ_ｽﾊﾟｰｸ		1	700	NO.11 CM6H (NGK)
12	90009-Z0H-003	ﾎﾞﾙﾄ_ｿｹｯﾄ	5X20	2	100	5X20
13	90010-Z0H-003	ﾎﾞﾙﾄ_ｿｹｯﾄ		4	100	5X30
14	90013-Z0H-004	ｽｸﾘｭｰ_ﾊﾞﾝ		2	100	4X8
15	90017-Z0H-000	ｽｸﾘｭｰ_ﾀﾍﾟｯﾄｱｼﾞｬｽﾃｨﾝｸﾞ		2	150	5X12
16	90019-Z0H-003	ﾎﾞﾙﾄ､ｿｹｯﾄ	5X12	2	100	4X12 (N)
17	90206-ZM3-000	ﾅｯﾄ_ﾀﾍﾟｯﾄｱｼﾞｬｽﾃｨﾝｸﾞ		2	100	4X10
18	93901-34320	ｽｸﾘｭｰ､ﾀｯﾋﾟﾝｸﾞ	4X12	2	100	D12 (N)
19	94305-40102	ﾋﾟﾝ_ｽﾌﾟﾘﾝｸﾞ		1	100	D13

Copyright(c) KOSHIN Ltd. All Rights Reserved.

□単価記入なき部品の販売は行っておりません。
□単価は予告なく変更することがあります。
□表示価格に消費税は含まれておりません。
□送料は別途料金がかかります。

No.	品番	品名	規格・材質	構成数	定価	備考
20	95002-41200-08	ｸﾗﾝﾌﾟ､ﾁｭｰﾌﾞ	D12	1	100	4X29.8 (N)
21	95002-41300-04	ｸﾗﾝﾌﾟ､ﾁｭｰﾌﾞ	D13	1	100	71ZU6 G-300 (N)
22	14431-Z0H-003	ｱｰﾑ_ｲﾝﾃｰｸﾊﾞﾙﾌﾞﾛｯｶｰ		1	450	
23	14441-Z0H-003	ｱｰﾑ_ｴｷｿﾞｰｽﾄﾊﾞﾙﾌﾞﾛｯｶｰ		1	750	
24	14730-Z0H-000	ﾘﾌﾀｰCOMP_ｲﾝﾚｯﾄﾊﾞﾙﾌﾞ		1	750	
25	14740-Z0H-000	ﾘﾌﾀｰCOMP_ｴｷｿﾞｰｽﾄﾊﾞﾙﾌﾞ		1	1,000	
26	12209-Z0H-003	ｼｰﾙ_ﾊﾞﾙﾌﾞｽﾃﾑ		1	500	
27	14126-Z0H-003	ﾛｰﾗｰ	4X29.8	1	100	4X29.8
28	14320-Z0H-010	ﾌﾟｰﾘｰCOMP_ｶﾑｼｬﾌﾄ		1	1,050	
29	14400-Z3E-013	ﾍﾞﾙﾄ､ﾀｲﾐﾝｸﾞ		1	950	71ZU6 G-300
30	UCHIKIRI			1	99,999	
31	14721-Z3E-000	ﾊﾞﾙﾌﾞ_ｴｷｿﾞｰｽﾄ		1	600	
32	14751-Z0H-000	ｽﾌﾟﾘﾝｸﾞ_ﾊﾞﾙﾌﾞ		2	100	
33	14771-Z3F-000	ﾘﾃｰﾅ_ﾊﾞﾙﾌﾞｽﾌﾟﾘﾝｸﾞ		2	150	

Copyright(c) KOSHIN Ltd. All Rights Reserved.

□単価記入なき部品の販売は行っておりません。
□単価は予告なく変更することがあります。
□表示価格に消費税は含まれておりません。
□送料は別途料金がかかります。

2 クランクシャフト/ピストン/トップカバー/フューエルタンク (MS-H) ホンダ GX25(動噴)

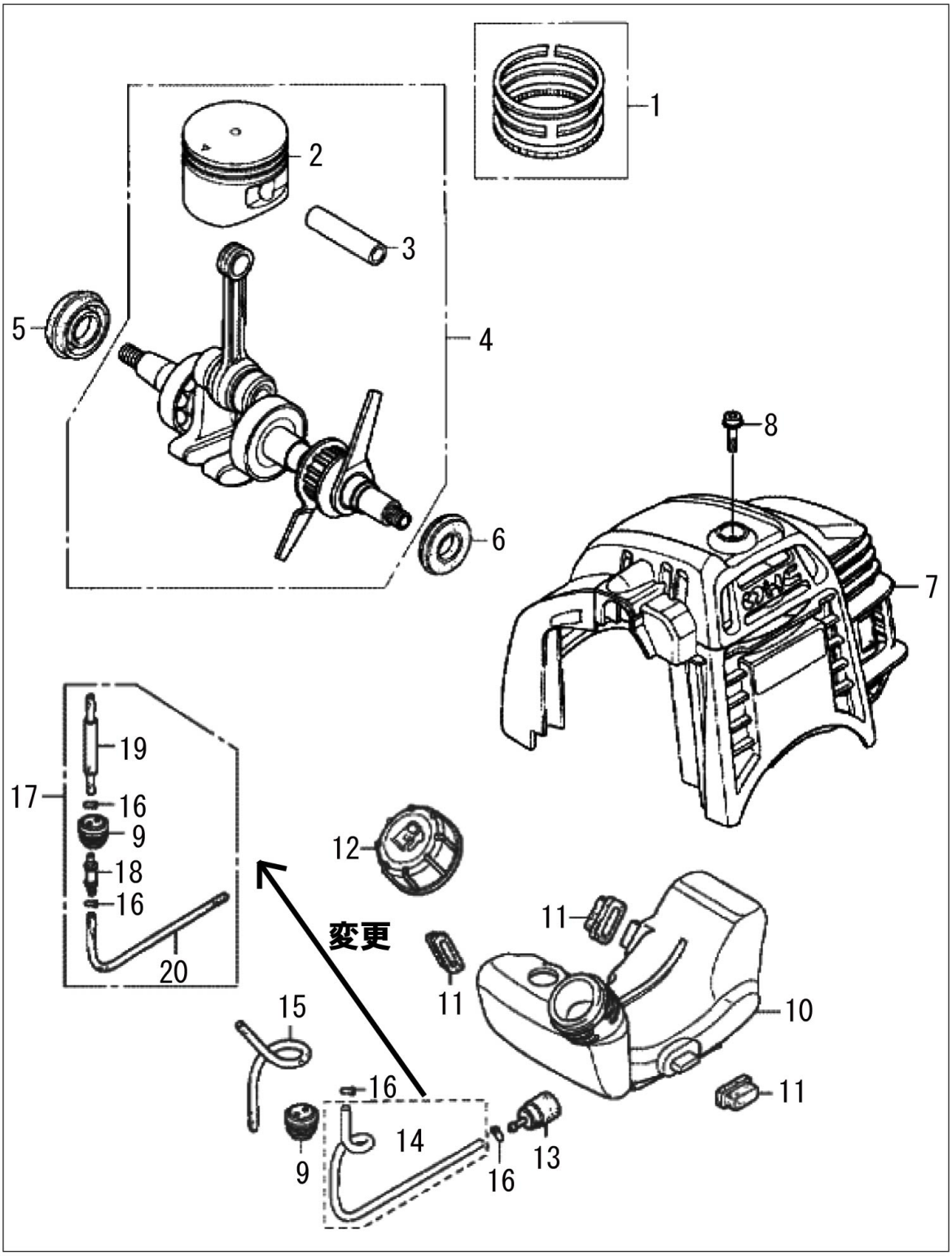

KOSHIN

25.01

Copyright(c) KOSHIN Ltd. All Rights Reserved.

□単価記入なき部品の販売は行っておりません。
□単価は予告なく変更することがあります。
□表示価格に消費税は含まれておりません。
□送料は別途料金がかかります。

No.	品番	品名	規格・材質	構成数	定価	備考
1	13010-Z0H-000	ﾘﾝｸﾞｾｯﾄ_ﾋﾟｽﾄﾝ		1	800	
2	13101-Z3E-000	ﾋﾟｽﾄﾝ		1	1,500	
3	13111-Z0H-000	ﾋﾟﾝ_ﾋﾟｽﾄﾝ		1	200	
4	13310-Z3E-000	ｸﾗﾝｸｼｬﾌﾄCOMP		1	11,500	
5	91211-Z0H-003	ｵｲﾙｼｰﾙ	12X24X5	1	250	12X24X5
6	91212-Z0H-003	ｵｲﾙｼｰﾙ		1	250	10X20X5
7	19720-Z0H-020ZB	ｶﾊﾞｰCOMP､ﾄｯﾌﾟ		1	1,600	
8	90015-Z0H-003	ﾎﾞﾙﾄ_ﾄｯﾌﾟｶﾊﾞｰ		1	100	
9	17504-ZM3-003	ｸﾞﾛﾒｯﾄ_ﾌｭｰｴﾙﾁｭｰﾌﾞ		1	200	
10	17511-Z0H-023	ﾀﾝｸ_ﾌｭｰｴﾙ		1	1,800	
11	17533-Z0H-000	ﾗﾊﾞｰ_ﾀﾝｸﾏｳﾝﾃｨﾝｸﾞ		3	100	
12	17620-ZM3-073	ｷｬｯﾌﾟ_ﾀﾝｸﾏｳﾝﾃｨﾝｸﾞ		1	750	
13	17672-Z0H-003	ﾌｨﾙﾀｰ_ﾌｭｰｴﾙ		1	300	
14	UCHIKIRI			1	99,999	17に変更
15	17702-Z0H-003	ﾁｭｰﾌﾞ_ﾌｭｰｴﾙﾘﾀｰﾝ		1	150	
16	91401-ZM3-003	ｸﾘｯﾌﾟ_ﾁｭｰﾌﾞ		4	100	
17	17700-Z0H-307	ｸﾞﾛﾒｯﾄASSY､ﾌｭｰｴﾙﾀﾝｸ		1	1,350	
18	17519-ZM5-003	ﾌｨｯﾃﾝｸﾞ		1	300	
19	17701-Z3E-305	ﾁｭｰﾌﾞCOMP､ﾌｭｰｴﾙﾌｨｰﾄﾞ		1	400	
20	17703-Z0H-J71	ﾁｭｰﾌﾞA_ﾌｭｰｴﾙ		1	350	

Copyright(c) KOSHIN Ltd. All Rights Reserved.

□単価記入なき部品の販売は行っておりません。
□単価は予告なく変更することがあります。
□表示価格に消費税は含まれておりません。
□送料は別途料金がかかります。

3 フライホイール／ファンカバー・クラッチ (MS-H) ホンダ GX25(動噴

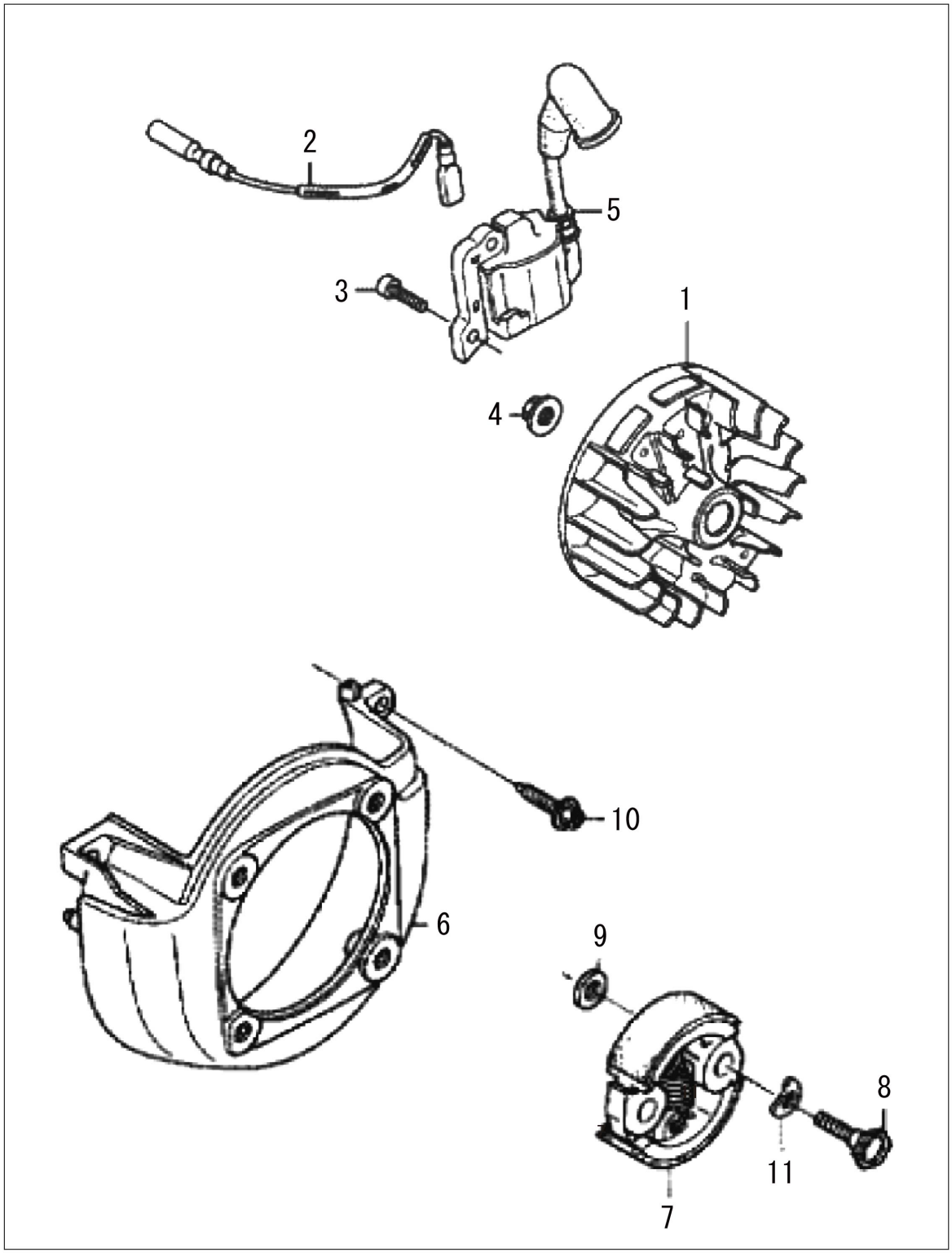

KOSHIN

20.02

Copyright(c) KOSHIN Ltd. All Rights Reserved.

□単価記入なき部品の販売は行っておりません。
□単価は予告なく変更することがあります。
□表示価格に消費税は含まれておりません。
□送料は別途料金がかかります。

No.	品番	品名	規格・材質	構成数	定価	備考
1	31110-Z3E-004	ﾌﾗｲﾎｲｰﾙCOMP		1	2,000	
2	32195-Z0H-000	ｺｰﾄﾞ_ｽﾄｯﾌﾟｽｲｯﾁ		1	250	
3	90012-Z0H-005	ﾎﾞﾙﾄ_ｿｹｯﾄ	4X14	2	100	4X14
4	90355-427-770	ﾅｯﾄ_ﾌﾗﾝｼﾞ	7MM	1	300	7MM
5	30500-Z3E-004	ｺｲﾙASSY_ｲｸﾞﾆｯｼｮﾝ		1	3,000	
6	19611-Z0H-000	ｶﾊﾞｰ_ﾌｧﾝ		1	1,300	
7	22000-Z0H-801	ｸﾗｯﾁASSY		1	1,150	～1230202
00	22000-Z0H-U61	ｸﾗｯﾁASSY		1	1,150	№7　1230203～
8	22253-Z0H-003	ﾎﾞﾙﾄ_ｸﾗｯﾁ		2	150	6MM ～1230202
00	22253-Z0H-U61	ﾎﾞﾙﾄ､ｸﾗｯﾁ	6MM	2	0	№8　6MM 1230203～
9	22254-ZM3-003	ﾜｯｼｬｰ_ｸﾗｯﾁ		2	100	6X15 ～1230202
00	22254-Z0H-U61	ﾜｯｼｬｰ､ｸﾗｯﾁ		2	0	№9　6X15 1230203～
10	90009-Z0H-003	ﾎﾞﾙﾄ_ｿｹｯﾄ	5X20	3	100	5X20
11	22254-Z0H-003	ﾜｯｼｬｰ､ｳｪｰﾌﾞ	8MM	2	150	8MM ～1230202 (N)
00	22255-Z3E-U60	ﾜｯｼｬｰ_ｳｪｰﾌﾞ		2	200	№11　8MM 1230203～

Copyright(c) KOSHIN Ltd. All Rights Reserved.

□単価記入なき部品の販売は行っておりません。
□単価は予告なく変更することがあります。
□表示価格に消費税は含まれておりません。
□送料は別途料金がかかります。

4 リコイルスターター

(MS-H)ホンダ　GX25(動噴

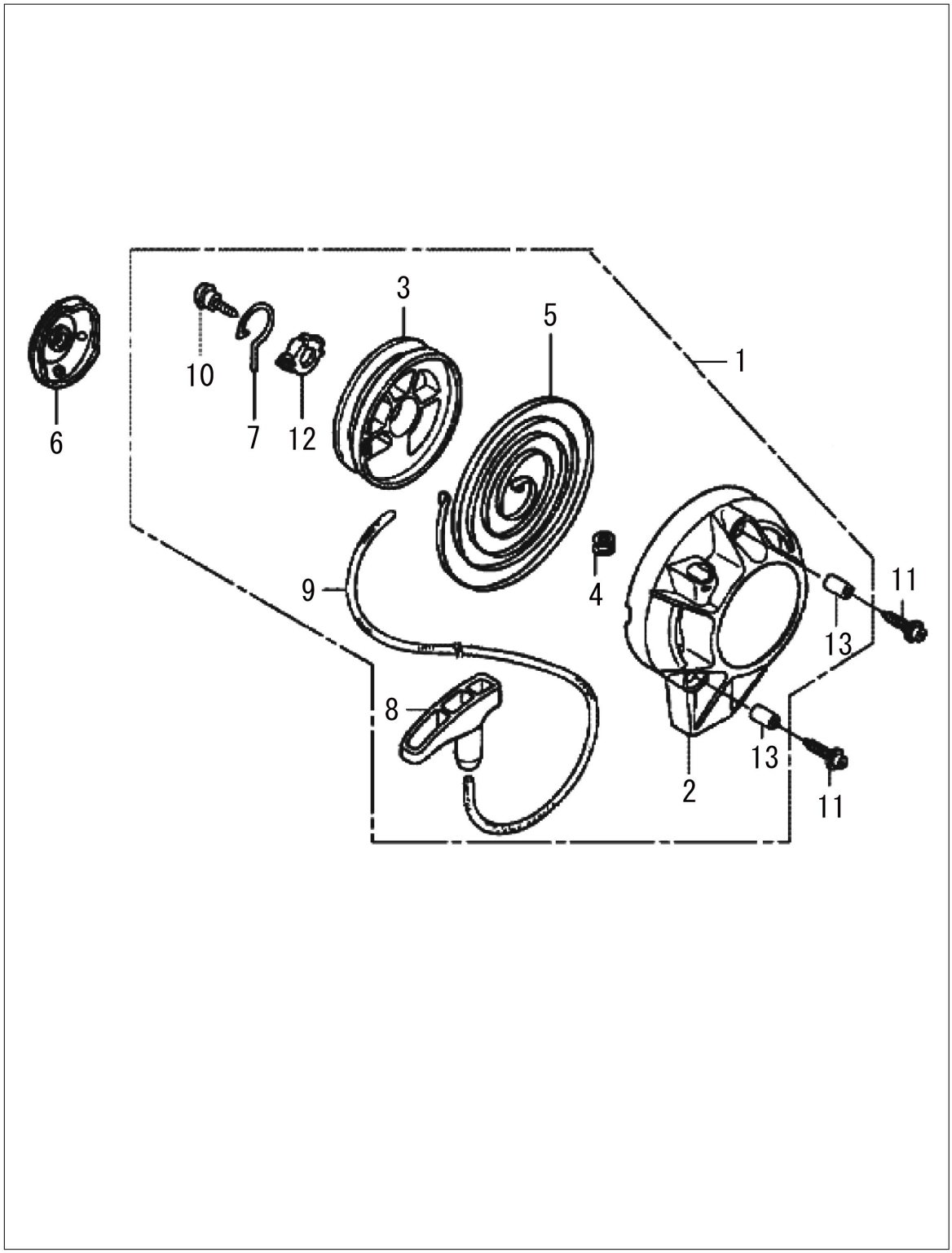

KOSHIN

19.12

Copyright(c) KOSHIN Ltd. All Rights Reserved.

□単価記入なき部品の販売は行っておりません。
□単価は予告なく変更することがあります。
□表示価格に消費税は含まれておりません。
□送料は別途料金がかかります。

No.	品番	品名	規格・材質	構成数	定価	備考
1	28400-Z3E-M01	ｽﾀｰﾀｰASSY_ﾘｺｲﾙ		1	3,000	
2	28414-Z0H-003	ｹｰｽ_ﾘｺｲﾙｽﾀｰﾀｰ		1	1,000	
3	28421-Z0H-003	ﾘｰﾙ_ﾘｺｲﾙｽﾀｰﾀｰ		1	400	
4	28433-ZM3-003	ｶﾞｲﾄﾞ_ﾛｰﾌﾟ		1	150	
5	28442-Z0H-003	ｽﾌﾟﾘﾝｸﾞ_ﾘｺｲﾙｽﾀｰﾀｰ		1	550	
6	28451-Z0H-003	ﾌﾟｰﾘｰ_ﾘｺｲﾙｽﾀｰﾀｰ		1	250	
7	28459-Z0H-003	ｱｰﾑ_ｽｳｨﾝｸﾞ		1	200	
8	28461-ZM3-003	ﾉﾌﾞ_ﾘｺｲﾙｽﾀｰﾀｰ		1	250	
9	28462-ZM3-003	ﾛｰﾌﾟ_ﾘｺｲﾙｽﾀｰﾀｰ		1	250	
10	90012-ZM3-003	ｽｸﾘｭｰ_ｾｯﾃｨﾝｸﾞ		1	100	
11	90018-Z0H-003	ﾎﾞﾙﾄ_ｿｹｯﾄ		3	100	5X16
12	91504-ZM3-003	ｶﾗｰ		1	100	
13	91506-ZM3-000	ｶﾗｰA_ﾍｯﾄﾞｶﾊﾞｰ		3	100	

Copyright(c) KOSHIN Ltd. All Rights Reserved.

□単価記入なき部品の販売は行っておりません。
□単価は予告なく変更することがあります。
□表示価格に消費税は含まれておりません。
□送料は別途料金がかかります。

5 キャブレター

(MS-H) ホンダ　GX25(動噴

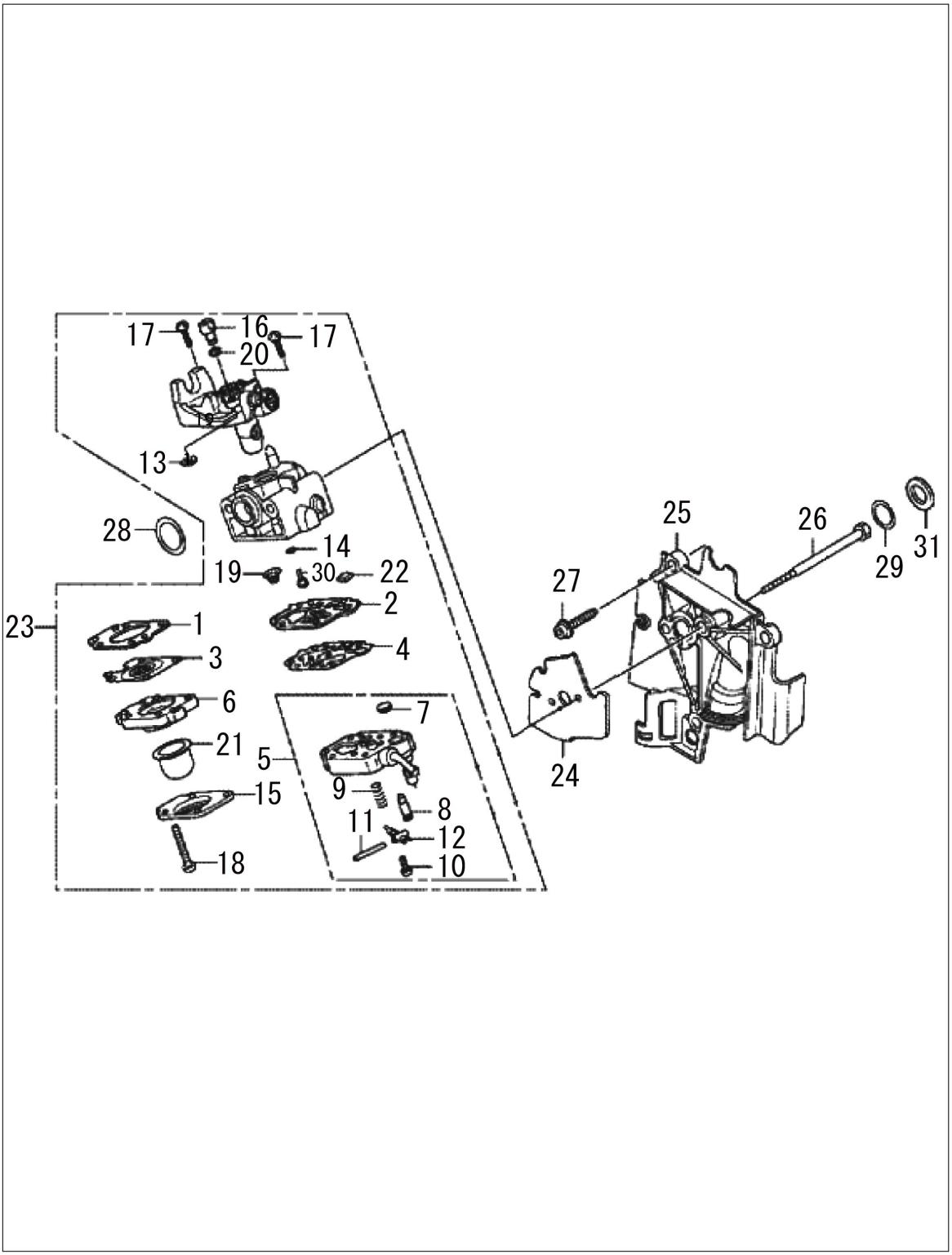

KOSHIN

19.12

Copyright(c) KOSHIN Ltd. All Rights Reserved.

□単価記入なき部品の販売は行っておりません。 □単価は予告なく変更することがあります。

□表示価格に消費税は含まれておりません。 □送料は別途料金がかかります。

No.	品番	品名	規格・材質	構成数	定価	備考
1	16010-ZM3-004	ｶﾞｽｹｯﾄ_ﾒﾀﾘﾝｸﾞﾀﾞｲﾔﾌﾗﾑ		1	150	
2	16011-Z0H-013	ｶﾞｽｹｯﾄ_ﾎﾟﾝﾌﾟ		1	200	
3	16013-Z0H-003	ﾀﾞｲﾔﾌﾗﾑASSY_ﾒﾀﾘﾝｸﾞ		1	1,000	
4	16014-ZM3-004	ﾀﾞｲﾔﾌﾗﾑ_ﾎﾟﾝﾌﾟ		1	250	
5	16015-Z0H-013	ﾎﾞﾃﾞｨASSY_ﾎﾟﾝﾌﾟ		1	1,800	
6	16017-ZM3-004	ﾎﾞﾃﾞｨASSY_ｴｱｰﾊﾟｰｼﾞ		1	550	
7	16018-ZM3-802	ｽｸﾘｰﾝ_ｲﾝﾚｯﾄ		1	150	
8	16019-ZM3-004	ﾊﾞﾙﾌﾞ_ｲﾝﾚｯﾄﾆｰﾄﾞﾙ		1	250	
9	16020-ZM3-004	ｽﾌﾟﾘﾝｸﾞ_ﾒﾀﾘﾝｸﾞﾚﾊﾞｰ		1	150	
10	16021-ZM3-004	ｽｸﾘｭｰ_ﾒﾀﾘﾝｸﾞﾚﾊﾞｰﾋﾟﾝ		1	150	
11	16022-ZM3-014	ﾋﾟﾝ_ﾒﾀﾘﾝｸﾞﾚﾊﾞｰ		1	150	
12	16023-ZM3-004	ﾚﾊﾞｰ_ﾒﾀﾘﾝｸﾞ		1	150	
13	16024-Z0H-003	ﾘﾝｸﾞ_ﾘﾃｰﾆﾝｸﾞ		1	150	
14	16025-ZM3-004	Oﾘﾝｸﾞ		1	150	
15	16026-ZM3-004	ｶﾊﾞｰ_ﾌﾟﾗｲﾏｰﾎﾟﾝﾌﾟ		1	250	
16	16027-ZM3-004	ｽｲﾍﾞﾙ		1	250	
17	16028-ZM3-004	ｽｸﾘｭｰ_ｽﾛｯﾄﾙｶﾗｰ		2	100	
18	16029-ZM3-004	ｽｸﾘｭｰ､ﾎﾟﾝﾌﾟｶﾊﾞｰ		4	100	(N)
19	16030-ZM3-004	ｽﾌﾟﾘﾝｸﾞ_ﾎﾟﾝﾌﾟ		1	100	
20	16031-ZM3-004	ﾜｯｼｬｰ		1	100	
21	16032-ZM3-014	ﾎﾟﾝﾌﾟ､ﾌﾟﾗｲﾏｰ		1	250	(N)
22	16035-ZM3-802	ﾌｨﾙﾀｰ_ﾌｭｰｴﾙｲﾝﾚｯﾄ		1	700	

Copyright(c) KOSHIN Ltd. All Rights Reserved.

□単価記入なき部品の販売は行っておりません。
□単価は予告なく変更することがあります。
□表示価格に消費税は含まれておりません。
□送料は別途料金がかかります。

No.	品番	品名	規格・材質	構成数	定価	備考
23	16100-Z0H-063	ｷｬﾌﾞﾚﾀｰASSY		1	7,950	
24	16221-Z0H-010	ﾊﾟｯｷﾝ_ｷｬﾌﾞﾚﾀｰ		1	350	
25	19631-Z0H-000	ｼｭﾗｳﾄﾞ		1	1,000	
26	90014-Z0H-003	ﾎﾞﾙﾄ	5X53	2	100	～1230202
00	90014-Z0H-801	ﾎﾞﾙﾄ	5X59	2	100	№26　1230203～
27	90018-Z0H-003	ﾎﾞﾙﾄ_ｿｹｯﾄ		3	100	
28	91301-ZM3-000	Oﾘﾝｸﾞ		1	100	14.8X2.4
29	91308-Z0H-003	Oﾘﾝｸﾞ		1	100	12.3X2.4
30	99101-Z0H-0320	ｼﾞｪｯﾄ		1	250	#32
00	99101-ZM3-0330	ｼﾞｪｯﾄ		1	400	№30　#33 (N)
00	99101-ZM5-0340	ｼﾞｪｯﾄ		1	400	№30　#34
31	90401-Z0H-000	ﾜｯｼｬｰ		1	0	

Copyright(c) KOSHIN Ltd. All Rights Reserved.

□単価記入なき部品の販売は行っておりません。
□単価は予告なく変更することがあります。
□表示価格に消費税は含まれておりません。
□送料は別途料金がかかります。

6 エアークリーナー／マフラー

(MS-H) ホンダ　GX25(動噴

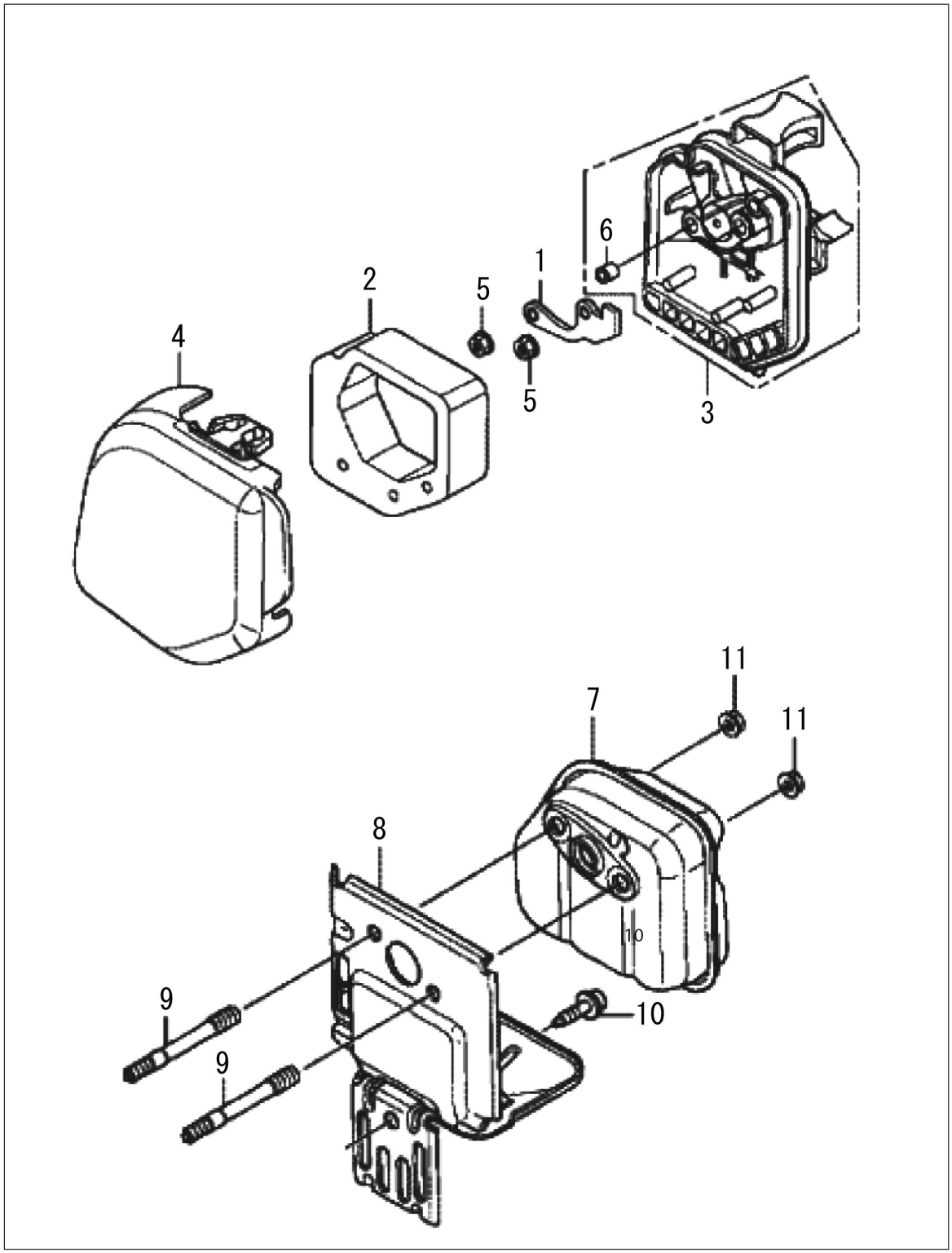

KOSHIN

19.12

Copyright(c) KOSHIN Ltd. All Rights Reserved.

□単価記入なき部品の販売は行っておりません。
□単価は予告なく変更することがあります。
□表示価格に消費税は含まれておりません。
□送料は別途料金がかかります。

No.	品番	品名	規格・材質	構成数	定価	備考
1	17204-Z0H-000	ﾌﾟﾚｰﾄ_ｵｲﾙﾄﾗｯﾌﾟ		1	150	
2	17211-Z0H-000	ｴﾚﾒﾝﾄ_ｴｱｰｸﾘｰﾅｰ		1	350	
3	17220-Z0H-020	ｹｰｽCOMP_ｴｱｰｸﾘｰﾅｰ		1	550	
4	17231-Z0H-010	ｶﾊﾞｰ_ｴｱｰｸﾘｰﾅｰ		1	550	
5	94050-05000	ﾅｯﾄ_ﾌﾗﾝｼﾞ	5MM	2	100	5MM
6	91503-ZM3-000	ｶﾗｰ_ｴｱｰｸﾘｰﾅｰ		2	100	
7	18310-Z0H-010	ﾏﾌﾗｰCOMP		1	1,200	
8	18515-Z0H-000	ｶﾞｲﾄﾞ_ｴｱｰｴｷｿﾞｰｽﾄ		1	350	
9	90001-Z0H-003	ﾎﾞﾙﾄ､ｽﾀｯﾄﾞ	5X52	2	100	2.5X42 (N)
10	90011-Z0H-003	ﾎﾞﾙﾄ､ｿｹｯﾄ	5X10	1	100	5X10 (CT) (N)
11	90136-SM4-901	ﾅｯﾄ_ｾﾙﾌﾛｯｸ		2	150	5MM

Copyright(c) KOSHIN Ltd. All Rights Reserved.

□単価記入なき部品の販売は行っておりません。
□単価は予告なく変更することがあります。
□表示価格に消費税は含まれておりません。
□送料は別途料金がかかります。

7 ラベル／ツール

(MS-H) ホンダ　GX25(動噴

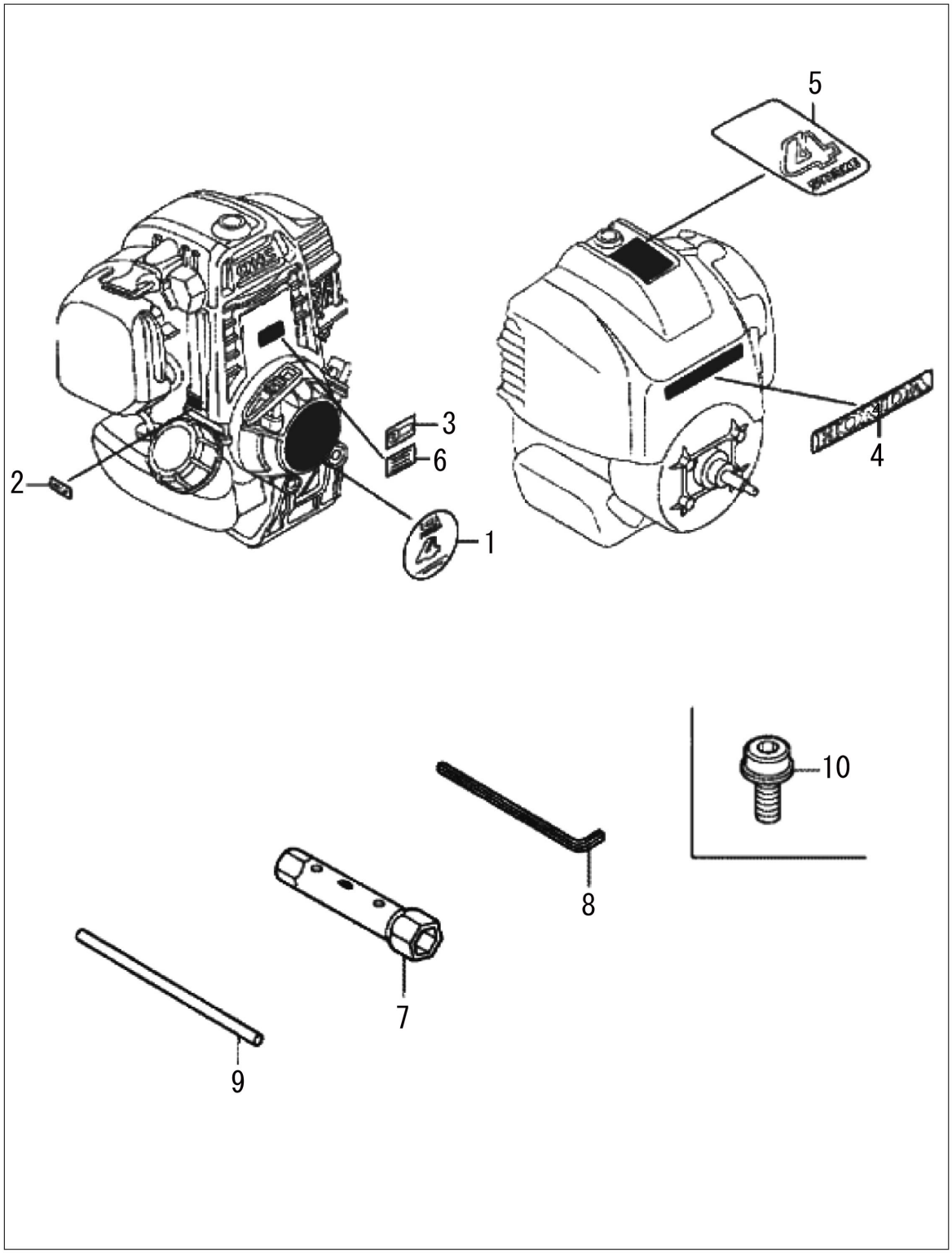

KOSHIN

19.12

Copyright(c) KOSHIN Ltd. All Rights Reserved.

□単価記入なき部品の販売は行っておりません。
□単価は予告なく変更することがあります。
□表示価格に消費税は含まれておりません。
□送料は別途料金がかかります。

No.	品番	品名	規格・材質	構成数	定価	備考
1	87521-Z0H-000	ﾏｰｸ_ｴﾝﾌﾞﾚﾑ		1	250	
2	87601-Z0H-970	ﾏｰｸ_ﾀｲﾌﾟ		1	150	
3	87135-ZE2-020	ﾗﾍﾞﾙ_E-ｽﾍﾟｯｸ	15.5X27.5	1	100	15.5X27.5
4	87531-Z0H-000	ﾏｰｸ_ﾎﾝﾀﾞ		1	200	
5	87660-Z0H-000	ﾏｰｸ		1	250	
6	87114-ZH7-000	ﾗﾍﾞﾙ_ﾜｰﾆﾝｸﾞ		1	100	
00	87114-ZH7-810	ﾗﾍﾞﾙ_ﾜｰﾆﾝｸﾞ		1	100	№6
7	89216-045-010	ﾚﾝﾁ_ｽﾊﾟｰｸﾌﾟﾗｸﾞ		1	700	
8	89221-KW3-000	ﾚﾝﾁ	6ｶｸ 4MM	1	450	4MM
9	99005-01000	ﾊﾞｰA_ﾊﾝﾄﾞﾙ		1	150	
10	90011-Z0H-811	ﾎﾞﾙﾄ_ｿｹｯﾄ	5X9	1	100	5X9

Copyright(c) KOSHIN Ltd. All Rights Reserved.