PITT Qube

MSV-E2R50T-AAA-0

□単価記入なき部品の販売は行っておりません。

□単価は予告なく変更することがあります。

□表示価格に消費税は含まれておりません。

□送料は別途料金がかかります。

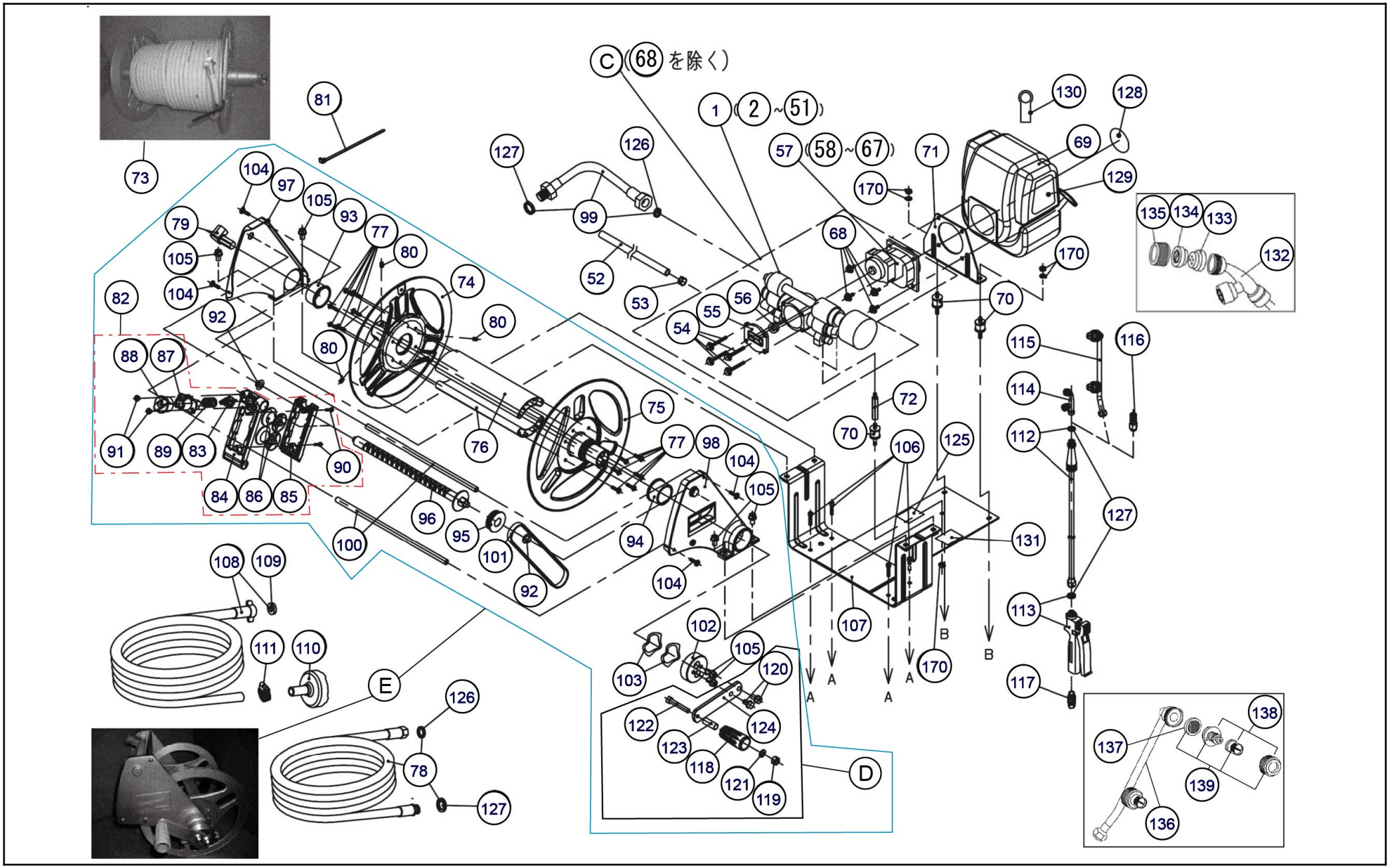

Copyright(c) KOSHIN Ltd. All Rights Reserved.

2025/03/25 13:21:04

□単価記入なき部品の販売は行っておりません。 □単価は予告なく変更することがあります。

□表示価格に消費税は含まれておりません。 □送料は別途料金がかかります。

No.	品番	品名	規格・材質	構成数	定価	備考
52	045253601	MS-ER50T ポンプ余水ホース	軟質塩化ﾋﾞﾆｰﾙ 9*15*800	1	1,100	
53	045150801	板クリップ		1	200	(N)
54	045161001	３点セムス六角ボルト	SUS M6×55	4	200	(N)
55	045127801	MS-400 ﾎﾟﾝﾌﾟｹｰｽｶﾊﾞｰ	ADC	1	900	(N)
56	911806010	ﾍﾞｱﾘﾝｸﾞ	6000ZZ	3	1,300	(N)
57	045714101	MSV-E2R減速機クミ		1	12,000	58～67
68	748405030	３点セムス十字穴付六角ボルト	SUS M6*16	4	200	(N)
69	045323102	KC26-A2-D ｴﾝｼﾞﾝ		1	0	
70	045143803	KV-ER防振ゴム		3	800	(N)
71	045313001	MSV-E2R ｴﾝｼﾞﾝ支持ﾌﾞﾗｹｯﾄ	ﾒﾀﾘｯｸｼﾙﾊﾞｰ	1	1,500	
72	045313101	MSV-E2R六角支柱		1	900	(N)
73	045825703	KV-ER50 ホースリールクミ		1	28,950	72～79
74	045135201	KV-ER ﾎｰｽﾘｰﾙ側板Ｌ		1	6,100	
75	045135301	KV-ER ﾎｰｽﾘｰﾙ側板Ｒ		1	6,800	
76	045147301	KV-ER ﾘｰﾙﾊﾟｲﾌﾟ（長）	AL 白色 L=230.2	2	1,500	
77	707805049	ﾊﾞﾈ座金組込十字穴付ﾅﾍﾞ小ﾈｼﾞ	Ｍ５×２０SUS	12	200	(N)
78	045842101	MS-ER吐出ﾎｰｽｸﾐ	PVC黄色 DIC576 φ6×50M	1	15,200	
79	045106101	MS-250 ヨリ戻し		1	3,200	(N)
80	713805026	六角穴付止めネジ	SUS M6×10	3	200	(N)
81	045162301	ﾘﾋﾟｰﾄﾀｲ		1	200	
83	045136001	KV-ER ﾄﾗﾊﾞｰｽｶﾞｲﾄﾞ	POM ﾅﾁｭﾗﾙ	1	300	(N)
84	045136101	KV-ER ﾄﾗﾊﾞｰｽｶﾊﾞｰF	PP ｸﾞﾚｰ DIC-G49	1	1,300	(N)

Copyright(c) KOSHIN Ltd. All Rights Reserved.

□単価記入なき部品の販売は行っておりません。 □単価は予告なく変更することがあります。

□表示価格に消費税は含まれておりません。 □送料は別途料金がかかります。

No.	品番	品名	規格・材質	構成数	定価	備考
85	045136201	KV-ER ﾄﾗﾊﾞｰｽｶﾊﾞｰR	PP ｸﾞﾚｰ DIC-G49	1	700	
86	045136301	KV-ER ﾛｰﾗｰ	POM ｸﾞﾚｰ DIC-G49	2	300	
87	045136401	KV-ER ﾄﾗﾊﾞｰｽｷｬｯﾌﾟ	PP ｸﾞﾚｰ DIC-G49	1	400	
88	045136501	KV-ER ﾘﾘｰｽｷｬｯﾌﾟ	PP ｸﾞﾚｰ DIC-G49	1	200	
89	045146701	KV-ER ﾄﾗﾊﾞｰｽｽﾌﾟﾘﾝｸﾞ	SUS WPB	1	300	(N)
90	718505037	十字穴付タッピングネジ	４×１６－２種 SUS	2	200	(N)
91	707605073	小形丸組込十字穴付ﾅﾍﾞ小ﾈｼﾞ	SUS M6×10	2	200	(N)
92	045135601	KV-ER ﾌﾗﾝｼﾞﾌﾞｯｼｭ（小）	POM ﾅﾁｭﾗﾙ	2	200	(N)
93	045135701	KV-ER ﾎｰｽﾘｰﾙﾌﾞｯｼｭL	POM ﾅﾁｭﾗﾙ	1	300	
94	045135801	KV-ER ﾎｰｽﾘｰﾙﾌﾞｯｼｭR	POM ﾅﾁｭﾗﾙ	1	400	
95	045136701	KV-ER ｼｬﾌﾄﾌﾟｰﾘｰ	POM ｸﾞﾚｰ DIC-G49	1	300	(N)
96	045135902	KV-ER ﾄﾗﾊﾞｰｽｼｬﾌﾄ	POM DIC-G49	1	2,500	
96	045184601	KV-ER ﾄﾗﾊﾞｰｽｼｬﾌﾄ	POM φ8.5	1	2,500	
98	045135502	KV-ER ﾌﾞﾗｹｯﾄR		1	2,600	
99	045820902	MS-250R-1 ﾘｰﾙ接続ﾎｰｽｸﾐ	φ8.5×0.29M	1	3,400	(N)
100	045145701	KV-ER ｼｬﾌﾄ	AL 白色	2	2,900	
102	045159601	KV-ER ｳｪｰﾌﾞﾜｯｼｬｰ押さえ	SUM	1	2,700	(N)
103	857627025	ｳｪｰﾌﾞﾜｯｼｬｰ	ﾅﾐ BWW-6304	2	200	(N)
104	707805049	ﾊﾞﾈ座金組込十字穴付ﾅﾍﾞ小ﾈｼﾞ	Ｍ５×２０SUS	4	200	(N)
105	734205064	バネ座金組込六角穴付ボルト	SUS M8×20	6	200	(N)
106	734605049	バネ座金組込六角穴付ボルト	SUS M6×20	4	200	(N)
107	045207101	MS-E2R ﾘｰﾙﾌﾞﾗｹｯﾄ	ﾒﾀﾘｯｸｼﾙﾊﾞ	1	4,900	

Copyright(c) KOSHIN Ltd. All Rights Reserved.

□単価記入なき部品の販売は行っておりません。
□単価は予告なく変更することがあります。
□表示価格に消費税は含まれておりません。
□送料は別途料金がかかります。

No.	品番	品名	規格・材質	構成数	定価	備考
108	045833102	MS-E2R25T 吸入ﾎｰｽｸﾐ	0.9M	1	10	
109	045144801	ﾆｯﾌﾟﾙﾊﾟｯｷﾝC	PVC	1	200	(N)
110	045145001	MS-400 ｽﾄﾚｰﾅｰ		1	1,400	
111	045159801	MS-400 ｼﾞｭﾋﾞﾘﾊﾞﾝﾄﾞ	SUS φ10－φ16	1	400	(N)
112	045835502	KV-ER二段伸縮ﾉｽﾞﾙｸﾐ袋入り		1	3,100	
113	045116802	KK-10X握りｸﾞﾘｯﾌﾟ		1	2,700	
115	045820301	KV-ER泡除草２頭口噴口クミ		1	3,600	
116	045183901	KV-ER自在１頭口噴口（φ1.5)		1	2,000	MSV-E2R50TH85のみ (N)
117	045121302	KV-250 ヨリ戻し(ｽﾄﾚｰﾄ)		1	1,900	(N)
118	045136601	MS-400R ハンドル	PA ｸﾞﾚｰ DIC-G49	1	400	
119	827405008	六角ナット	Ｍ８１種中 SUS	1	200	(N)
120	748405045	３点セムス十字穴付六角ボルト	SUS M8*20	2	300	(N)
121	846205008	平座金		1	200	(N)
122	703905134	十字穴付きﾄﾗｽ小ﾈｼﾞ	SUS M8×45	1	200	(N)
123	045145502	MS-400R カラーパイプ	STPG	1	400	(N)
124	045303902	KV-ER ハンドルレバー		1	2,600	
125	045323701	MSV-E2R50T-AAA-0 銘板	ﾃﾄﾛﾝﾌｨﾙﾑ T0.05	1	200	(N)
125	045324001	MSV-E2R50TH85-AAA-0 銘板	ﾃﾄﾛﾝﾌｨﾙﾑ T0.05	1	200	(N)
126	045094901	MS-250竹の子ﾆｯﾌﾟﾙﾊﾟｯｷﾝA	PVC赤	2	200	(N)
127	045095001	MS250ﾀｹﾉｺﾆｯﾌﾟﾙﾊﾟｯｷﾝB		4	200	(N)
128	045321101	MSV-E2R ﾘｺｲﾙﾗﾍﾞﾙ		1	200	(N)
129	045324201	MSV-E2R ｴﾝｼﾞﾝﾁｮｰｸﾗﾍﾞﾙ		1	200	(N)

Copyright(c) KOSHIN Ltd. All Rights Reserved.

□単価記入なき部品の販売は行っておりません。
□単価は予告なく変更することがあります。
□表示価格に消費税は含まれておりません。
□送料は別途料金がかかります。

No.	品番	品名	規格・材質	構成数	定価	備考
130	012175601	使用混合比・オイル告知タグ	50:1 FC・FD級	1	200	(N)
131	045019901	ＫＫ　注意ラベル　Ａ	ﾃﾄﾛﾝｼﾙﾊﾞｰ T0.05	1	200	(N)
132	045286901	KV-ER縦型２頭口本体		1	1,000	(N)
133	045286601	KV-ER ｽﾄﾚｰﾅｰ付分流板		2	500	(N)
134	045294501	KK-18X 噴板D9.5		2	200	
135	045286701	KV-ER ｷｬｯﾌﾟ（縦型２頭口噴口用)		2	200	(N)
136	045287201	KV-ER噴口本体／泡状２頭口噴口		1	1,300	
137	045287001	KV-ERｽﾄﾚｰﾅｰ/泡状２頭口噴口用		2	200	(N)
138	045287101	KV-ER分流板・噴板・ｷｬｯﾌﾟ		2	1,100	
139	045287301	KV-ER ｽﾄﾚｰﾅｰ分流板・噴板･ｷｬｯﾌﾟ		2	1,200	
170	045391601	Sﾜｯｼｬｰ付六角ﾅｯﾄ		5	200	(N)
00	045844501	MS-ER50T ﾎﾟﾝﾌﾟ・減速機ｸﾐ		1	32,700	C 1, 54～57
00	045834501	KV-ERハンドルクミ		1	3,300	D 118～124
00	045845301	ﾘｰﾙﾌﾞﾗｹｯﾄﾄﾗﾊﾞｰｽｾｯﾄ	φ8.5/50M	1	38,800	E
00	045845201	ﾘｰﾙﾌﾞﾗｹｯﾄﾄﾗﾊﾞｰｽｾｯﾄ	φ5(50・100M)	1	38,800	E
00	045335301	MSV-E2R50取説	A4	1	1,600	

Copyright(c) KOSHIN Ltd. All Rights Reserved.

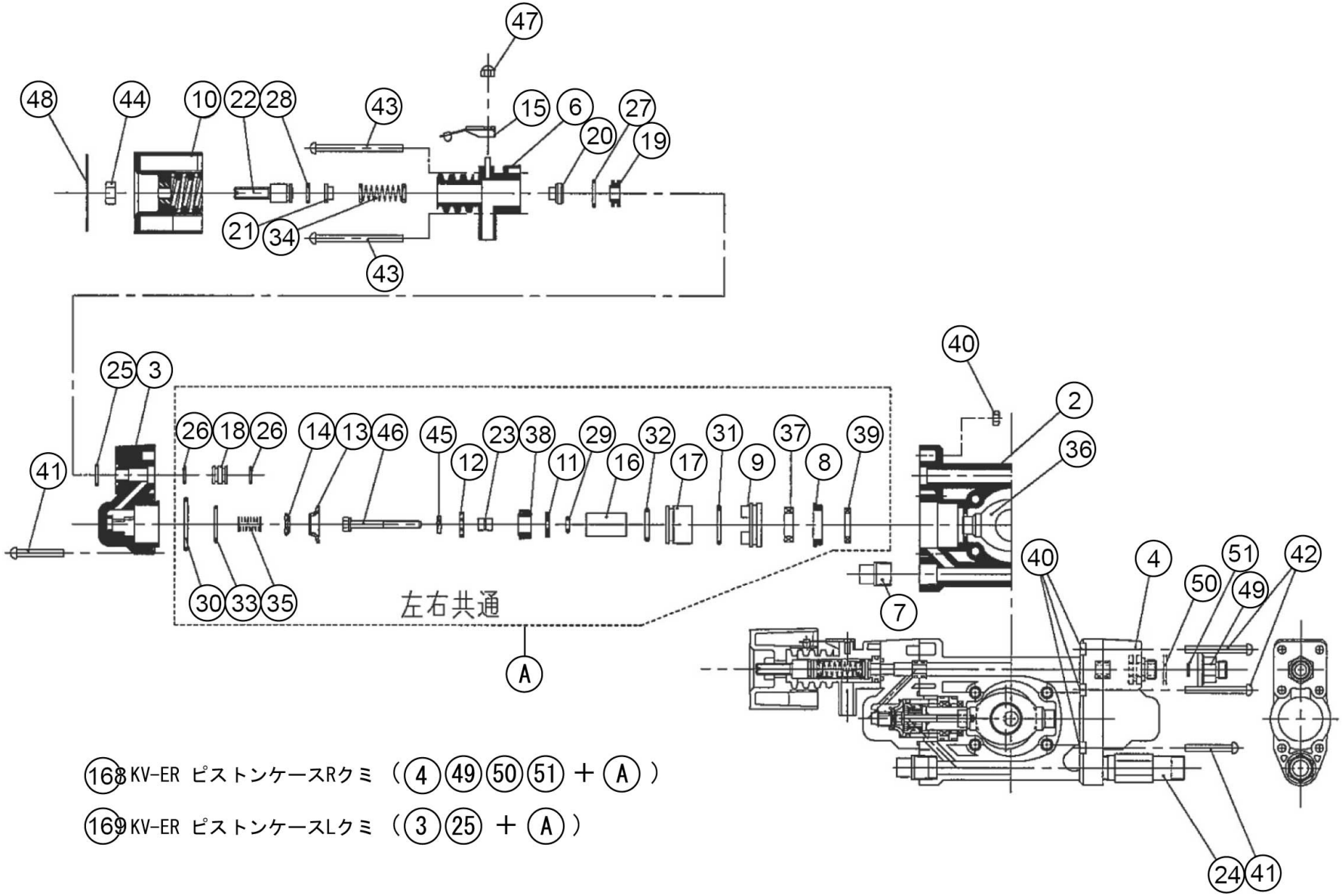

168 KV-ER ピストンケースRクミ （4 49 50 51 ＋ A ）

169 KV-ER ピストンケースLクミ （3 25 ＋ A ）

Copyright(c) KOSHIN Ltd. All Rights Reserved.

□単価記入なき部品の販売は行っておりません。 □単価は予告なく変更することがあります。

□表示価格に消費税は含まれておりません。 □送料は別途料金がかかります。

No.	品番	品名	規格・材質	構成数	定価	備考
2	045127002	MS-400 ﾎﾟﾝﾌﾟｹｰｽ	PA 黒	1	2,100	
3	045127102	MS-400 ﾋﾟｽﾄﾝｹｰｽL	PA 黒	1	900	
4	045127202	MS-400 ﾋﾟｽﾄﾝｹｰｽR	PA 黒	1	1,600	
6	045127302	MS-400 ﾊﾞｲﾊﾟｽｹｰｽ	PA 黒	1	700	
7	045127502	MS-400 ﾌﾟﾗｸﾞ	PA 黒	1	200	(N)
8	045127601	MS-400 ﾋﾟｽﾄﾝﾎｲｰﾙ	PA 黒	2	200	(N)
9	045127702	MS-400 ﾋﾟｽﾄﾝｶﾞｲﾄﾞ	PA ﾅﾁｭﾗﾙ	2	200	(N)
10	045137301	KV-ER調圧ﾊﾝﾄﾞﾙ(ｴﾝｼﾞﾝ)	PA 赤	1	1,400	
11	045130101	MS-400吸水弁弁座	SUS	2	300	(N)
12	045130301	MS-400吸水弁ｽﾄｯﾊﾟｰ	SUS	2	400	(N)
13	045130401	MS-400吐出弁弁座	SUS	2	1,800	(N)
14	045130501	MS-400吐出弁	SUS	2	200	(N)
15	045142601	MS-400 ﾊﾝﾄﾞﾙﾌｯｸ	SUS	1	1,500	(N)
16	045129002	KV-ER ﾋﾟｽﾄﾝﾛｯﾄﾞ	SUS	2	2,700	(N)
17	045129101	MS-400 ｼﾘﾝﾀﾞﾊﾟｲﾌﾟ	SUS	2	6,100	
18	045129401	MS-400継ぎ手(ケース用)	真鍮	2	400	(N)
19	045129501	MS-400調整弁	SUS	1	550	
20	045129601	MS-400 ｽﾌﾟﾘﾝｸﾞ座	SUS	1	400	
21	045145201	MS-400調整座	真鍮	1	250	
22	045129801	MS-400調整軸	真鍮	1	900	(N)
23	045130201	MS-400吸水弁カラー	SUS	2	400	(N)
24	045130701	MS-400継ぎ手（吸水）	真鍮	1	2,100	(N)

Copyright(c) KOSHIN Ltd. All Rights Reserved.

□単価記入なき部品の販売は行っておりません。
□単価は予告なく変更することがあります。
□表示価格に消費税は含まれておりません。
□送料は別途料金がかかります。

No.	品番	品名	規格・材質	構成数	定価	備考
25	889857901	Oﾘﾝｸﾞ	P10A FKM	1	200	(N)
26	045153801	Oﾘﾝｸﾞ	P9 FKM	4	200	(N)
27	045153901	Oﾘﾝｸﾞ	P14 FKM	1	200	(N)
28	045154001	Oﾘﾝｸﾞ	P10 FKM	1	200	(N)
29	045150701	Oﾘﾝｸﾞ	P5 FKM	2	200	(N)
30	890157032	Oﾘﾝｸﾞ	S32 FKM	2	200	(N)
31	045137401	Oﾘﾝｸﾞ	φ26×φ2 FKM	2	200	(N)
32	889857022	Oﾘﾝｸﾞ	P22 FKM	2	200	(N)
33	045137501	Oﾘﾝｸﾞ	φ23×φ1.5 FKM	2	200	(N)
34	045148501	KV-ER ﾊﾞｲﾊﾟｽｽﾌﾟﾘﾝｸﾞ(ｴﾝｼﾞﾝ)	SUS WPB	1	400	(N)
35	045130601	MS-400吐出弁ｽﾌﾟﾘﾝｸﾞ	SUS WPB	2	200	(N)
36	045266501	MS-252 ﾌﾟｯｼｬｰ	FCD	1	3,100	
37	045133001	MS-400 オイルシールＡ	FKM SW16×24×6	2	1,100	(N)
38	045133101	MS-400 ﾋﾟｽﾄﾝｼｰﾙＢ	FKM	2	3,000	(N)
39	045148401	MS-400 ｵｲﾙｼｰﾙＣ	NBR	2	500	(N)
40	827605005	六角ナット	SUS M5 ２種上 並目	12	200	(N)
41	708105052	３点セムス十字穴付ナベ小ネジ	SUS M5*35	4	200	(N)
42	708105078	３点セムス十字穴付ナベ小ネジ	SUS M5*45	4	200	
43	708105079	３点セムス十字穴付ナベ小ネジ	SUS M5*60	4	200	(N)
44	827419008	六角ナット	M8 １種中 SWRM	1	200	(N)
45	844105005	バネ座金		2	200	(N)
46	734305268	低頭六角穴付ボルト	SUS M5×45×20S	2	300	(N)

Copyright(c) KOSHIN Ltd. All Rights Reserved.

□単価記入なき部品の販売は行っておりません。
□単価は予告なく変更することがあります。
□表示価格に消費税は含まれておりません。
□送料は別途料金がかかります。

No.	品番	品名	規格・材質	構成数	定価	備考
47	835305004	袋ナット	SUS M4３形並目	1	200	(N)
48	045161101	KV-ER調圧ﾊﾝﾄﾞﾙﾗﾍﾞﾙ(ｴﾝｼﾞﾝ用)		1	200	(N)
49	045167301	MS-400吐出口アダプター	真鍮	1	2,000	
50	045167401	MS-400吐出口パッキン	NBR	1	200	(N)
51	045094901	MS-250竹の子ﾆｯﾌﾟﾙﾊﾟｯｷﾝA	PVC赤	1	200	(N)
168	045704201	KV-ER ﾋﾟｽﾄﾝｹｰｽRｸﾐ(ｴﾝｼﾞﾝ用		1	18,200	4, 49, 50, 51+A
169	045704301	KV-ER ﾋﾟｽﾄﾝｹｰｽLｸﾐ(ｴﾝｼﾞﾝ用)		1	15,800	3, 25+A

Copyright(c) KOSHIN Ltd. All Rights Reserved.

□単価記入なき部品の販売は行っておりません。
□単価は予告なく変更することがあります。
□表示価格に消費税は含まれておりません。
□送料は別途料金がかかります。

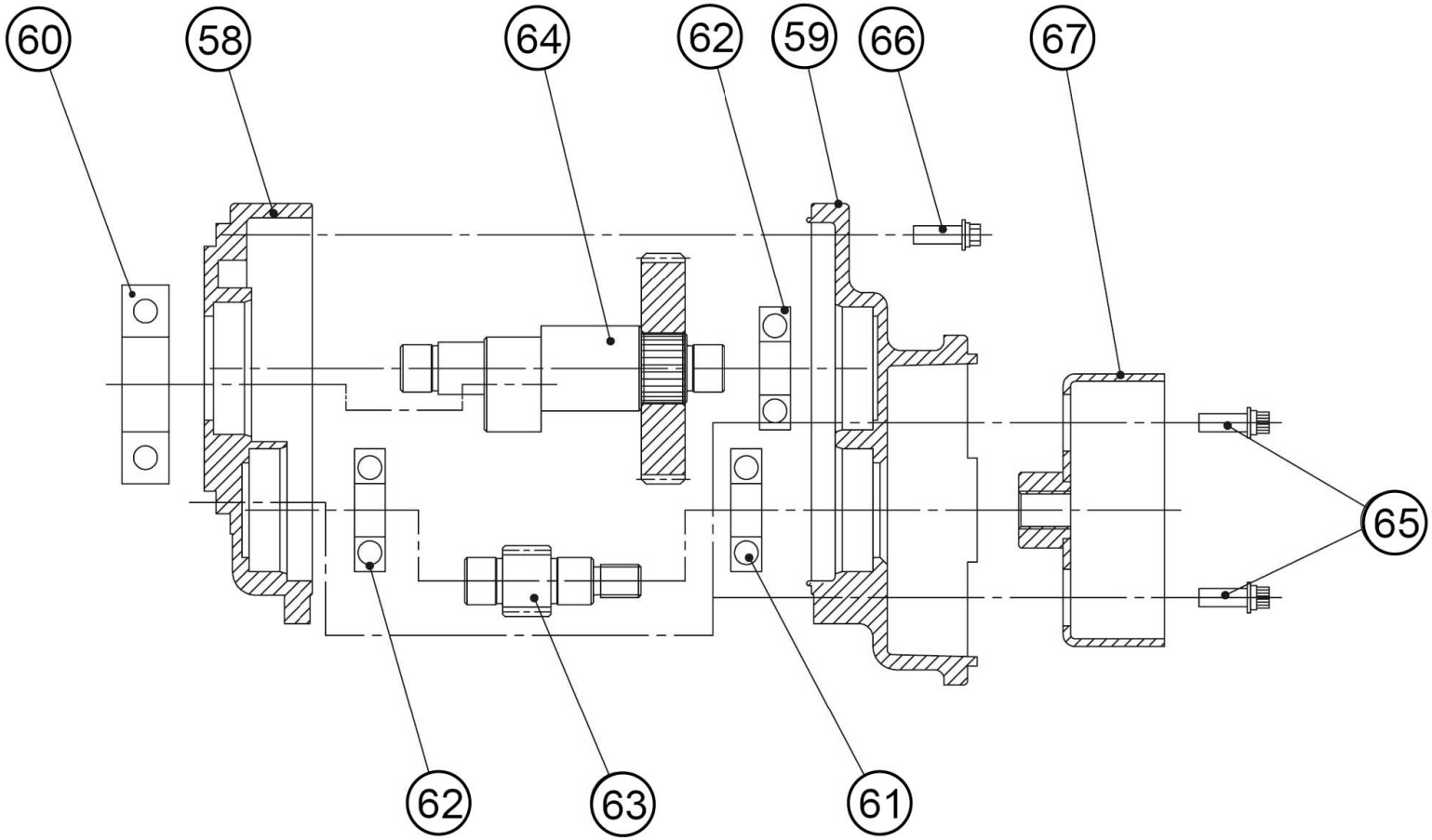

Copyright(c) KOSHIN Ltd. All Rights Reserved.

□単価記入なき部品の販売は行っておりません。
□単価は予告なく変更することがあります。
□表示価格に消費税は含まれておりません。
□送料は別途料金がかかります。

No.	品番	品名	規格・材質	構成数	定価	備考
58	045128502	KV-ER減速機ケース前	ADC	1	1,900	
59	045128603	KV-ER減速機ケース後	ADC	1	900	
60	911806014	深ミゾ玉軸受		1	1,600	(N)
61	045148001	ﾍﾞｱﾘﾝｸﾞ	6000DDU	1	1,400	(N)
62	911806010	ﾍﾞｱﾘﾝｸﾞ	6000ZZ	2	1,300	(N)
63	045169501	MS-ERH ｸﾗｯﾁﾄﾞﾗﾑ	SPCC S45C（φ56)	1	4,100	
64	045133304	KV-ER駆動ギヤ	S45C	1	2,600	(N)
65	045821904	KV-ER従動ギヤクミ	S45C	1	5,200	
66	734605049	バネ座金組込六角穴付ボルト	SUS M6×20	2	200	(N)
67	734205047	３点セムス六角穴付ボルト	SUS M6*16	2	200	(N)

Copyright(c) KOSHIN Ltd. All Rights Reserved.

□単価記入なき部品の販売は行っておりません。
□単価は予告なく変更することがあります。
□表示価格に消費税は含まれておりません。
□送料は別途料金がかかります。

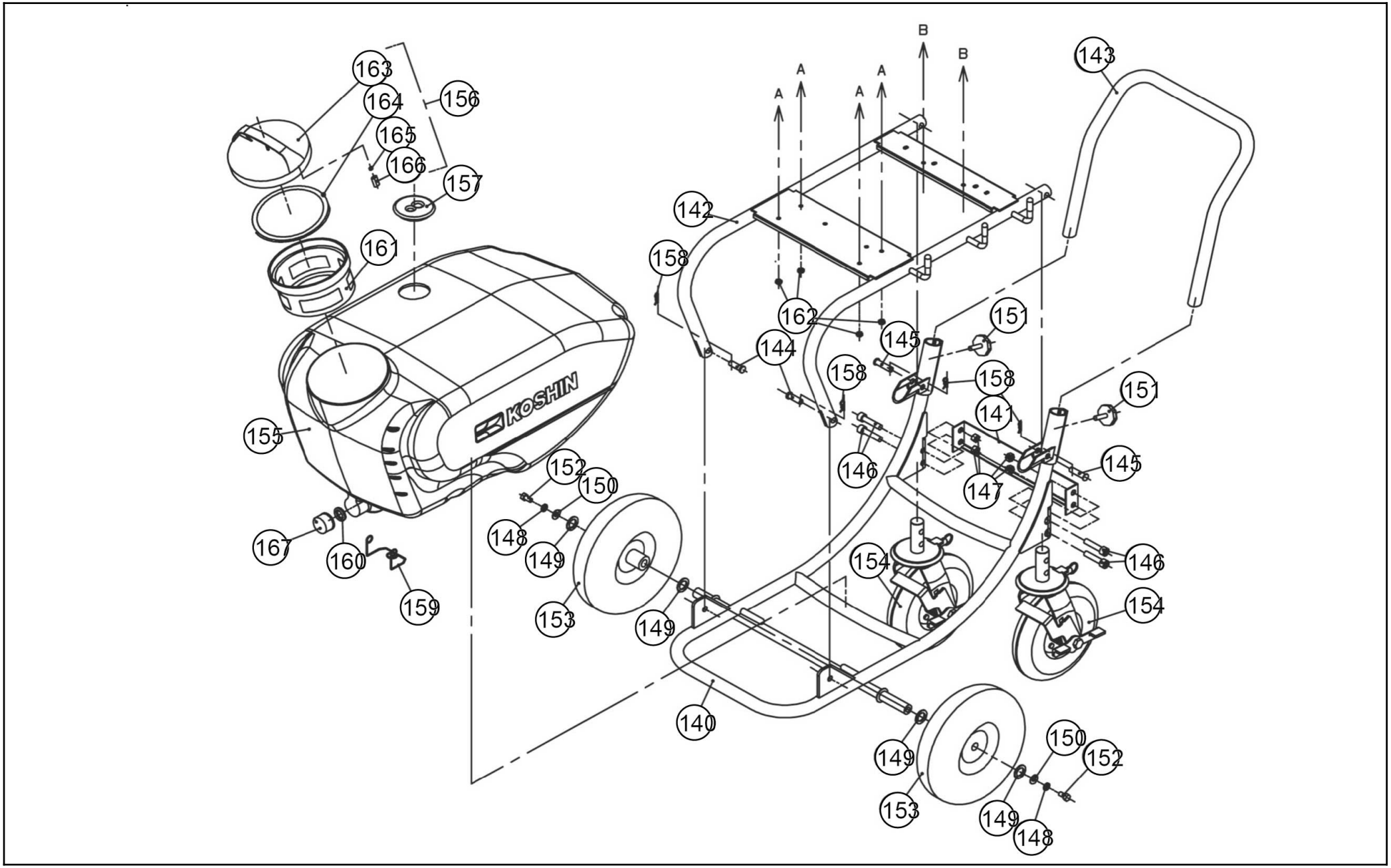

□単価記入なき部品の販売は行っておりません。
□単価は予告なく変更することがあります。
□表示価格に消費税は含まれておりません。
□送料は別途料金がかかります。

No.	品番	品名	規格・材質	構成数	定価	備考
140	045244102	TK-50N-AAA-2 キャリー本体		1	8,300	
141	045182903	TK-50N後輪補強板	SPCC T2	1	1,900	
142	045137705	TK-50N ﾀﾝｸ固定ﾌﾚｰﾑ		1	7,600	
143	045137805	TK-50N ｷｬﾘｰﾊﾝﾄﾞﾙ		1	4,100	
144	045144203	TK-50N ﾛｯｸﾋﾟﾝA	φ10×L30	2	400	(N)
145	045146503	TK-50N ロックピンB	φ10×L38	2	400	(N)
146	045165003	六角穴付ボルト	M10*P1.5*L40	4	300	(N)
147	045165103	六角ナイロンナット	M10*P1.5	4	200	(N)
148	045123803	ｽﾌﾟﾘﾝｸﾞﾜｯｼｬｰ	14X10.5XT1.6	2	200	(N)
149	045244802	ワッシャーA	34*20*T1.2	4	300	(N)
150	045244902	ワッシャーB	25*10.5*T1.5 SUS	2	300	
151	045146603	ﾉﾌﾞﾎﾞﾙﾄ	M8*P1.25*L40	2	200	
152	045165303	六角ボルト	M10*P1.5*L22	2	200	(N)
153	045244202	TK-50N-AAA-2 ﾌﾛﾝﾄﾀｲﾔ		2	2,800	樹脂ｸﾞﾚｰﾎｲｰﾙ･ﾁｭｰﾌﾞﾚｽ
154	045841302	TK-50N-AAA-2 ｷｬｽﾀｰｸﾐ		2	6,900	樹脂ｸﾞﾚｰﾎｲｰﾙ･ﾁｭｰﾌﾞﾚｽ
155	045139404	TK-50N 50Lタンク	PE 黄色	1	15,200	
156	045832202	MS-4 ﾀﾝｸｷｬｯﾌﾟｸﾐ	PVC	1	2,000	
157	045208602	MS-E2R25T ﾀﾝｸｺﾞﾑﾊﾟｯｷﾝ		1	400	(N)
158	045284501	スナップピン	SUSφ１０用	4	200	
159	045162802	TK-50N ｽﾄﾚｰﾅｰｸﾘｯﾌﾟ	SUS WPB	1	800	
160	045152101	TK-50N ﾄﾞﾚﾝｷｬｯﾌﾟﾊﾟｯｷﾝ	CR	1	300	(N)
161	045093304	KK-18Xストレーナー		1	1,400	

Copyright(c) KOSHIN Ltd. All Rights Reserved.

□単価記入なき部品の販売は行っておりません。
□単価は予告なく変更することがあります。
□表示価格に消費税は含まれておりません。
□送料は別途料金がかかります。

No.	品番	品名	規格・材質	構成数	定価	備考
162	827420006	六角ナット	M6 1種中 SWRM	4	200	(N)
163	045013402	MS-4ﾀﾝｸｷｬｯﾌﾟ	PP ｸﾞﾚｰ DIC-G49	1	1,300	ｸﾐで供給
164	045014003	KK-18X ﾀﾝｸｷｬｯﾌﾟﾊﾟｯｷﾝ	NBR	1	500	(N)
165	045078401	RM-10ブリーザースポンジ		1	200	(N)
166	040048003	HS-251 ストレーナー	PP 白	1	200	(N)
167	045166602	TK-50N ﾄﾞﾚﾝｷｬｯﾌﾟ	PP オレンジ	1	200	(N)

Copyright(c) KOSHIN Ltd. All Rights Reserved.

□単価記入なき部品の販売は行っておりません。
□単価は予告なく変更することがあります。
□表示価格に消費税は含まれておりません。
□送料は別途料金がかかります。

KOSHIN コーシン

【エンジン型式･号機　記載場所表示図】

エンジン型式は、リコイルスターター部のラベルをご確認ください。
エンジン号機は下図を参考に調べてください。

【2サイクルエンジン】〈K25・KC22・KC26 〉

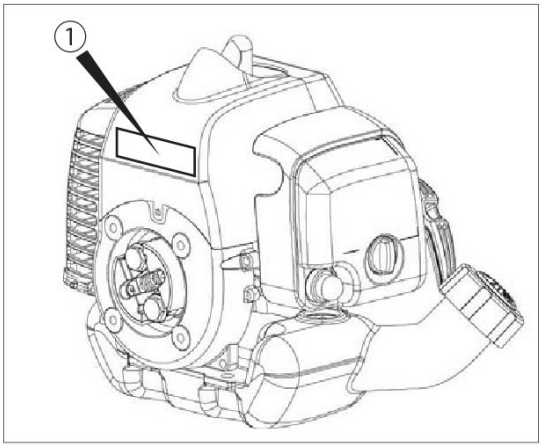

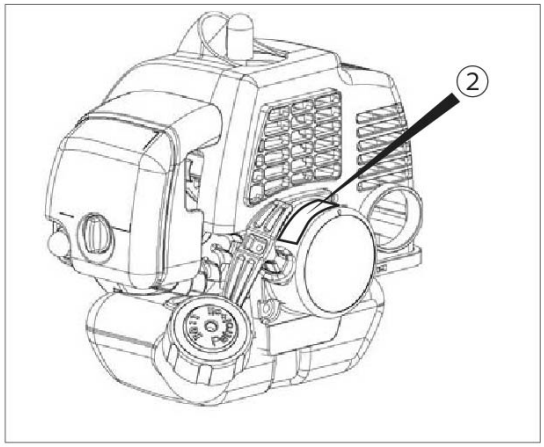

①もしくは②のラベルを参照してください。

【4サイクルエンジン】〈K25・KC22・KC26以外のエンジン 〉

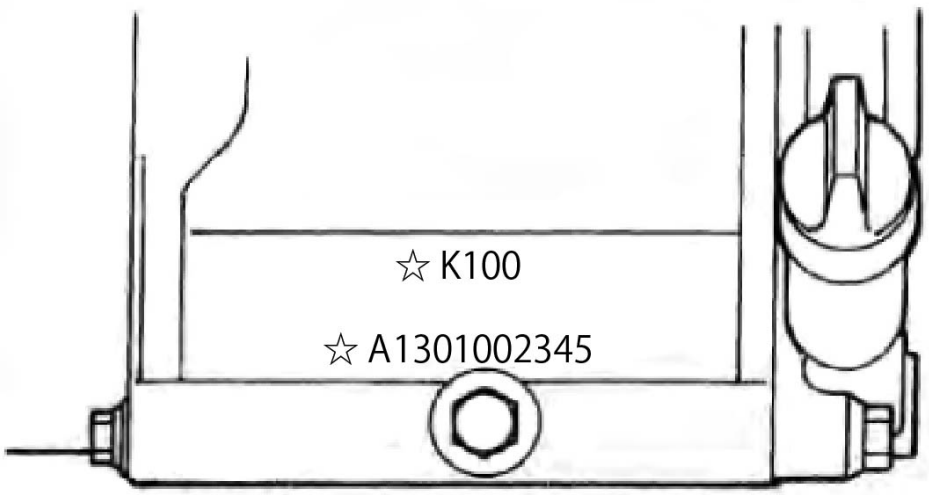

Copyright(c) KOSHIN Ltd. All Rights Reserved.

□単価記入なき部品の販売は行っておりません。
□単価は予告なく変更することがあります。
□表示価格に消費税は含まれておりません。
□送料は別途料金がかかります。

1 カバー／シリンダー／ピストン

(ES-T・MSV) KOSHIN KC26

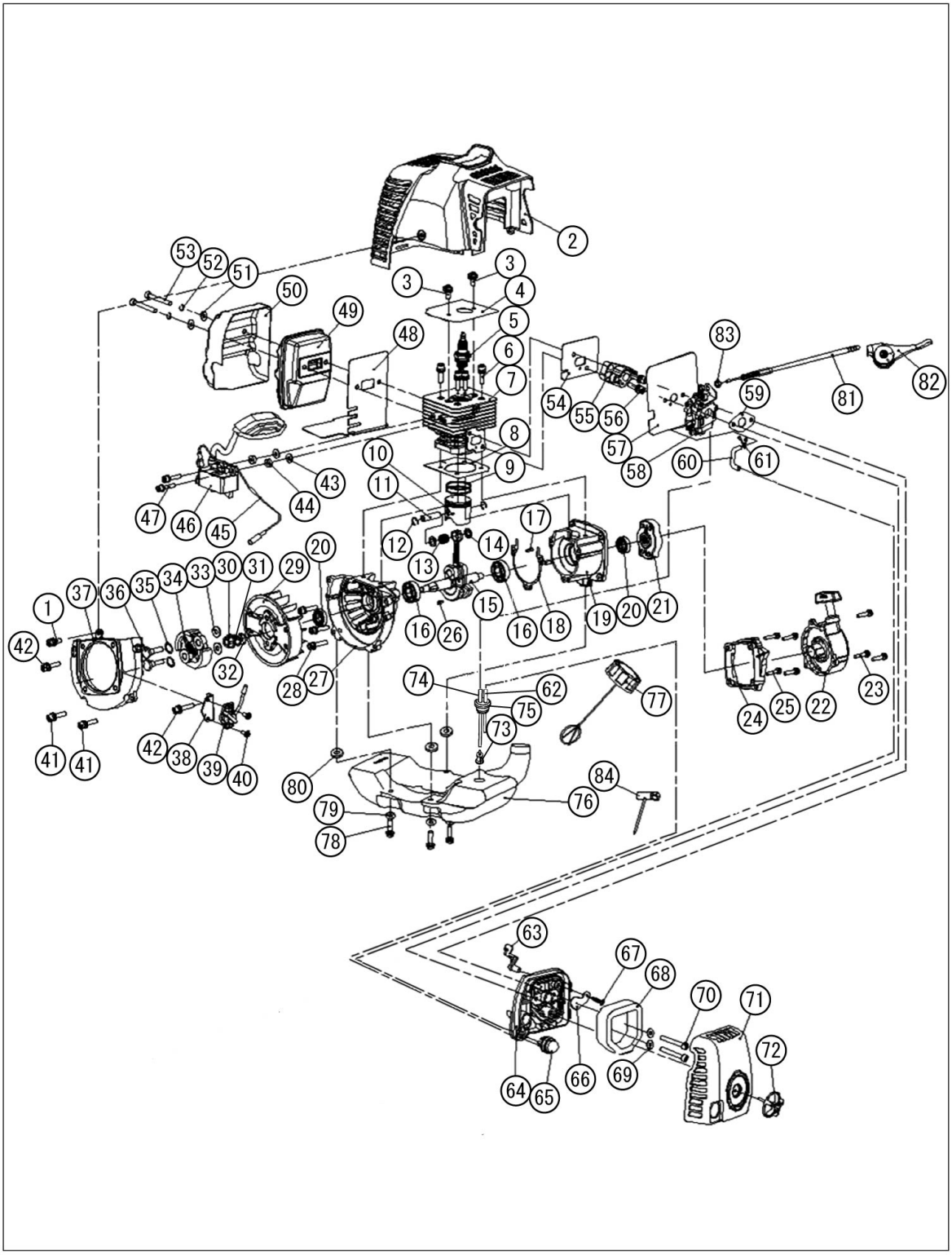

KOSHIN

19.04

Copyright(c) KOSHIN Ltd. All Rights Reserved.

□単価記入なき部品の販売は行っておりません。
□単価は予告なく変更することがあります。
□表示価格に消費税は含まれておりません。
□送料は別途料金がかかります。

No.	品番	品名	規格・材質	構成数	定価	備考
1	100028701	KC26 ボルト	M5*10	1	200	M5X10 (N)
2	100030201	KC26 ｼﾘﾝﾀﾞｰｶﾊﾞｰ		1	600	
3	100028501	KC26 ボルト	M5*12	2	200	M5X12 (N)
4	100024501	KC26 シリンダープレート		1	300	(N)
5	100030101	KC26 ｽﾊﾟｰｸﾌﾟﾗｸﾞ		1	600	RCJ6Y PA-293(4971770-107991) (N)
6	100027901	KC26 ボルト	M5*20	4	200	M5X20 (N)
7	100031201	KC26 ｼﾘﾝﾀﾞｰ		1	3,000	
8	100026301	KC26 ｼﾘﾝﾀﾞｰｶﾞｽｹｯﾄ		1	200	(N)
9	100024001	KC26 ﾋﾟｽﾄﾝﾘﾝｸﾞ		2	200	(N)
10	100023801	KC26 ﾋﾟｽﾄﾝ		1	400	
11	100023901	KC26 ﾋﾟｽﾄﾝﾋﾟﾝ	8*28	1	200	8X28 (N)
12	100024101	KC26 クリップ		2	200	(N)

Copyright(c) KOSHIN Ltd. All Rights Reserved.

□単価記入なき部品の販売は行っておりません。
□単価は予告なく変更することがあります。
□表示価格に消費税は含まれておりません。
□送料は別途料金がかかります。

2 クランク／リコイル／フライホイール／スイッチ (ES-T・MSV) KOSHIN KC26

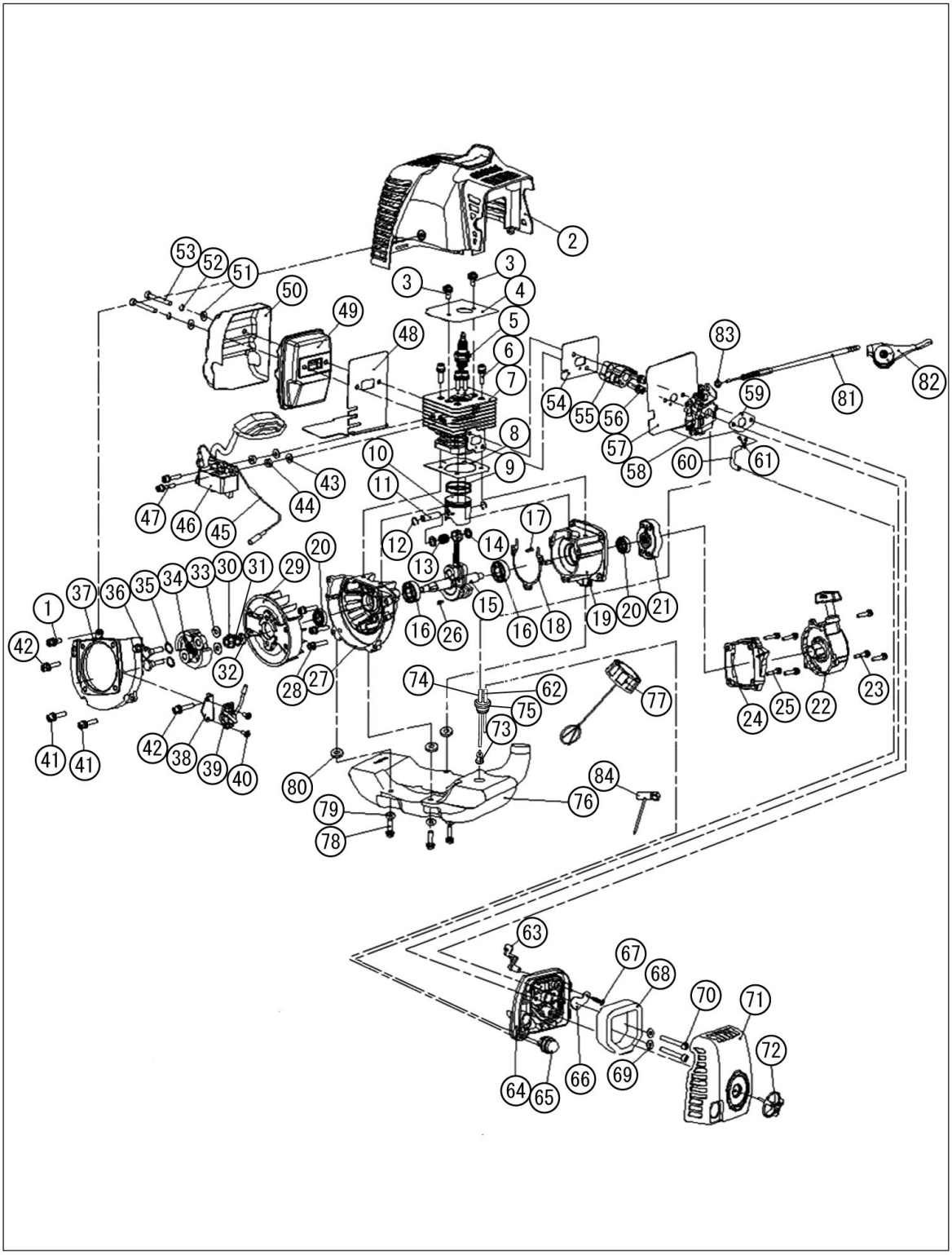

KOSHIN

19.04

Copyright(c) KOSHIN Ltd. All Rights Reserved.

□単価記入なき部品の販売は行っておりません。 □単価は予告なく変更することがあります。

□表示価格に消費税は含まれておりません。 □送料は別途料金がかかります。

No.	品番	品名	規格・材質	構成数	定価	備考
13	100069601	KC26 ﾆｰﾄﾞﾙﾍﾞｱﾘﾝｸﾞ		1	200	(N)
14	100024401	KC26 ﾜｯｼｬｰ		2	200	(N)
15	100069701	KC26 ｸﾗﾝｸｼｬﾌﾄASSY		1	2,700	
16	100029701	KC26 ベアリング	6001/P53	2	300	6001/P53 (N)
17	100029401	KC26 ピン	B3/10	2	200	B3X10 (N)
18	100026701	KC26 ｸﾗﾝｸｹｰｽｶﾞｽｹｯﾄ		1	200	(N)
19	100095401	KC26 ﾘｱｰｸﾗﾝｸｹｰｽ		1	1,800	
20	100030001	KC26 ｵｲﾙｼｰﾙ	12*22*7	2	200	12X22X7 (N)
21	100066401	KC26-DｽﾀｰﾀｰﾌﾟｰﾘｰCOMP		1	600	
22	100066501	KC26-DｽﾀｰﾀｰCOMP		1	3,300	
23	100028401	KC26 ﾎﾞﾙﾄ	M5*16	3	200	M5X16 (N)
24	100068101	KC26-Dﾘｺｲﾙｱﾀﾞﾌﾟﾀｰ		1	300	
25	100027901	KC26 ボルト	M5*20	4	200	M5X20 (N)
26	100095601	KC26 ｳｯﾄﾞﾗﾌｷｰ		1	200	
27	100095501	KC26 ﾌﾛﾝﾄｸﾗﾝｸｹｰｽ		1	1,400	
28	100028001	KC26 ﾎﾞﾙﾄ	M5*30	3	200	M5X30 (N)
29	100066601	KC26-Dﾌﾗｲﾎｲｰﾙ		1	1,500	
30	100028801	KC26 ナット	M8*1	1	200	M8 (N)
31	100068501	KC26 ｽﾌﾟﾘﾝｸﾞﾜｯｼｬｰ	φ８	1	200	φ８
32	100068601	KC26 ﾜｯｼｬｰ ﾌｧｲ	φ８	1	200	φ８
33	100066701	KC26-Dﾜｯｼｬｰ		2	200	(N)
34	100066801	KC26-DｸﾗｯﾁASSY		1	3,300	(N)

Copyright(c) KOSHIN Ltd. All Rights Reserved.

□単価記入なき部品の販売は行っておりません。
□単価は予告なく変更することがあります。
□表示価格に消費税は含まれておりません。
□送料は別途料金がかかります。

No.	品番	品名	規格・材質	構成数	定価	備考
35	100066901	KC26-Dｳｪｰﾌﾞﾜｯｼｬｰ		2	200	(N)
36	100067001	KC26-Dﾛｯｶｸﾎﾞﾙﾄ		2	200	(N)
37	100067101	KC26-Dﾊｳｼﾞﾝｸﾞﾌﾞﾛﾜｰ		1	1,100	
38	100024701	KC26 ﾌﾞﾗｹｯﾄ		1	200	(N)
39	100025601	KC26 ｽﾄｯﾌﾟｽｲｯﾁ		1	400	(N)
40	100028301	KC26 ﾎﾞﾙﾄ ASSY	M4X10	2	200	M4X10 (N)
41	100027901	KC26　ボルト	M5*20	2	200	M5X20 (N)
42	100027701	KC26 六角穴付きボルト	M5*25	2	200	M5X25 (N)

Copyright(c) KOSHIN Ltd. All Rights Reserved.

□単価記入なき部品の販売は行っておりません。
□単価は予告なく変更することがあります。
□表示価格に消費税は含まれておりません。
□送料は別途料金がかかります。

3 イグニッションコイル／マフラー (ES-T・MSV) KOSHIN KC26

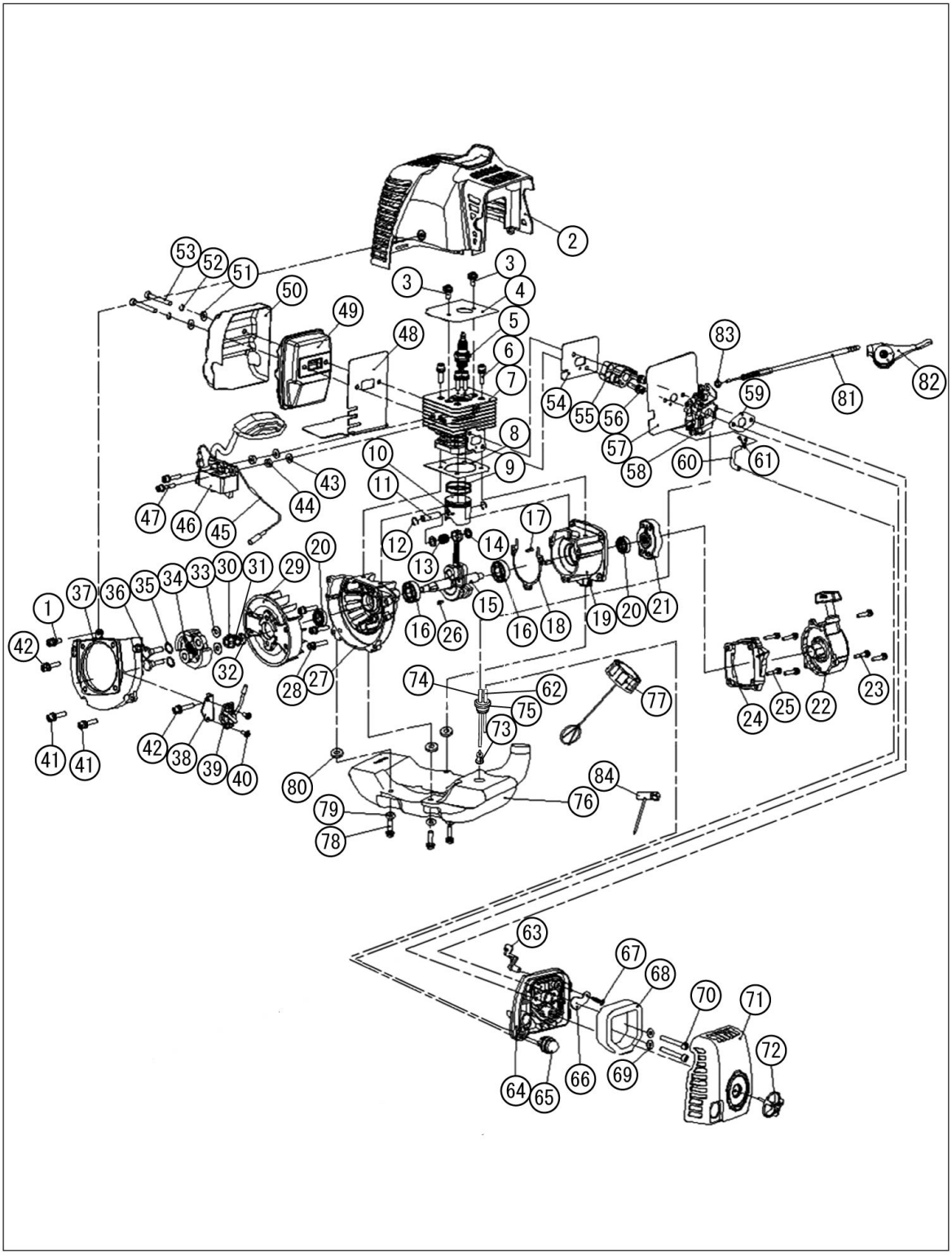

KOSHIN

19.04

Copyright(c) KOSHIN Ltd. All Rights Reserved.

□単価記入なき部品の販売は行っておりません。
□単価は予告なく変更することがあります。
□表示価格に消費税は含まれておりません。
□送料は別途料金がかかります。

No.	品番	品名	規格・材質	構成数	定価	備考
43	100029001	KC26 ワッシャー	φ４	2	200	φ４ (N)
44	100026401	KC26 スペーサー		2	200	(N)
45	100067201	KC26-Dﾘｰﾄﾞ ﾜｲﾔｰ		1	300	(N)
46	100070901	KC26 ｲｸﾞﾆｯｼｮﾝｺｲﾙ (EMC対応)		1	3,300	
47	100073301	KC26 ﾎﾞﾙﾄ	M4X20	2	200	m4x20 (N)
48	100026801	KC26 ﾏﾌﾗｰｶﾞｽｹｯﾄ		1	400	
49	100068202	KC26 ﾏﾌﾗｰASSY		1	2,800	
50	100068301	KC26 ﾏﾌﾗｰｶﾊﾞｰ		1	400	
51	100029201	KC26 ワッシャー	φ５	2	200	φ５ (N)
52	100029301	KC26 ワッシャー	φ５	2	200	φ５ (N)
53	100027501	KC26 ボルト	M5*50	2	200	M5X50 (N)

Copyright(c) KOSHIN Ltd. All Rights Reserved.

□単価記入なき部品の販売は行っておりません。
□単価は予告なく変更することがあります。
□表示価格に消費税は含まれておりません。
□送料は別途料金がかかります。

4 キャブレター／エアークリーナー

(ES-T・MSV) KOSHIN KC26

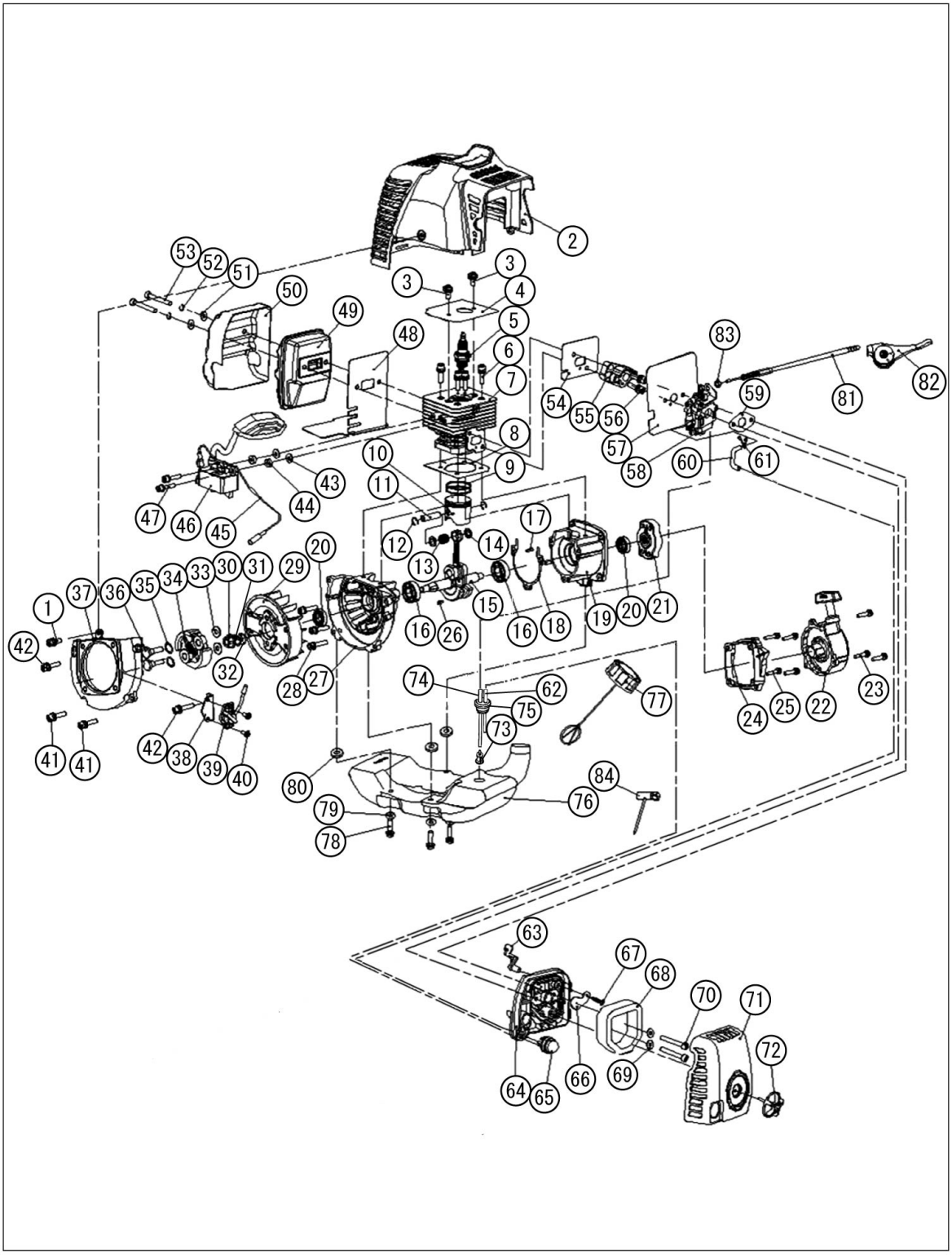

KOSHIN

19.04

Copyright(c) KOSHIN Ltd. All Rights Reserved.

□単価記入なき部品の販売は行っておりません。 □単価は予告なく変更することがあります。

□表示価格に消費税は含まれておりません。 □送料は別途料金がかかります。

No.	品番	品名	規格・材質	構成数	定価	備考
54	100026501	KC26 ｲﾝｼｭﾚｰﾀｰｶﾞｽｹｯﾄ		1	200	(N)
55	100067601	KC26-Dｲﾝｼｭﾚｰﾀｰ		1	700	
56	100027901	KC26 ボルト	M5*20	2	200	M5X20 (N)
57	100026901	KC26 ｷｬﾌﾞﾚﾀｰｶﾞｽｹｯﾄ		1	200	インシュレーター側 (N)
58	100081101	KC26 ｷｬﾌﾞﾚﾀｰCOMP		1	3,300	PA-294(4971770-108004)
59	100026601	KC26 ｷｬﾌﾞﾚﾀｰｶﾞｽｹｯﾄ		1	200	クリーナー側 (N)
60	100158101	KC26 ﾘﾀｰﾝ ﾊﾟｲﾌﾟ	L=48	1	200	L=48 (N)
61	100024201	KC26 ホースクランプ		1	200	(N)
62	100158201	KC26 フューエルリターンパイプ		1	200	L=88 (N)
63	100069502	KC26 ﾁｮｰｸﾚﾊﾞｰ		1	200	(N)
64	100801501	KC26 ｸﾘｰﾅｰﾎﾞﾃﾞｨｰASSY		1	700	63,66,67 を含む
65	100025101	KC26 ﾌﾟﾗｲﾏｰﾎﾟﾝﾌﾟASSY		1	500	PA-295(4971770-108011) (N)
66	100030301	KC26 チョーク		1	200	(N)
67	100028101	KC26 ボルト	ST3*12	1	200	ST3X12 (N)
68	100027101	KC26 ｸﾘｰﾅｰｴﾚﾒﾝﾄ		1	400	PA-296(4971770-108028) (N)
69	100029201	KC26 ワッシャー	φ５	2	200	φ５ (N)
70	100027601	KC26 ボルト	M5*60	2	200	M5X60 (N)
71	100030601	KC26 ｸﾘｰﾅｰｶﾊﾞｰ		1	400	
72	100030701	KC26 ﾉﾌﾞｶﾊﾞｰ		1	300	

Copyright(c) KOSHIN Ltd. All Rights Reserved.

□単価記入なき部品の販売は行っておりません。
□単価は予告なく変更することがあります。
□表示価格に消費税は含まれておりません。
□送料は別途料金がかかります。

5 タンク／その他

(ES-T・MSV) KOSHIN KC26

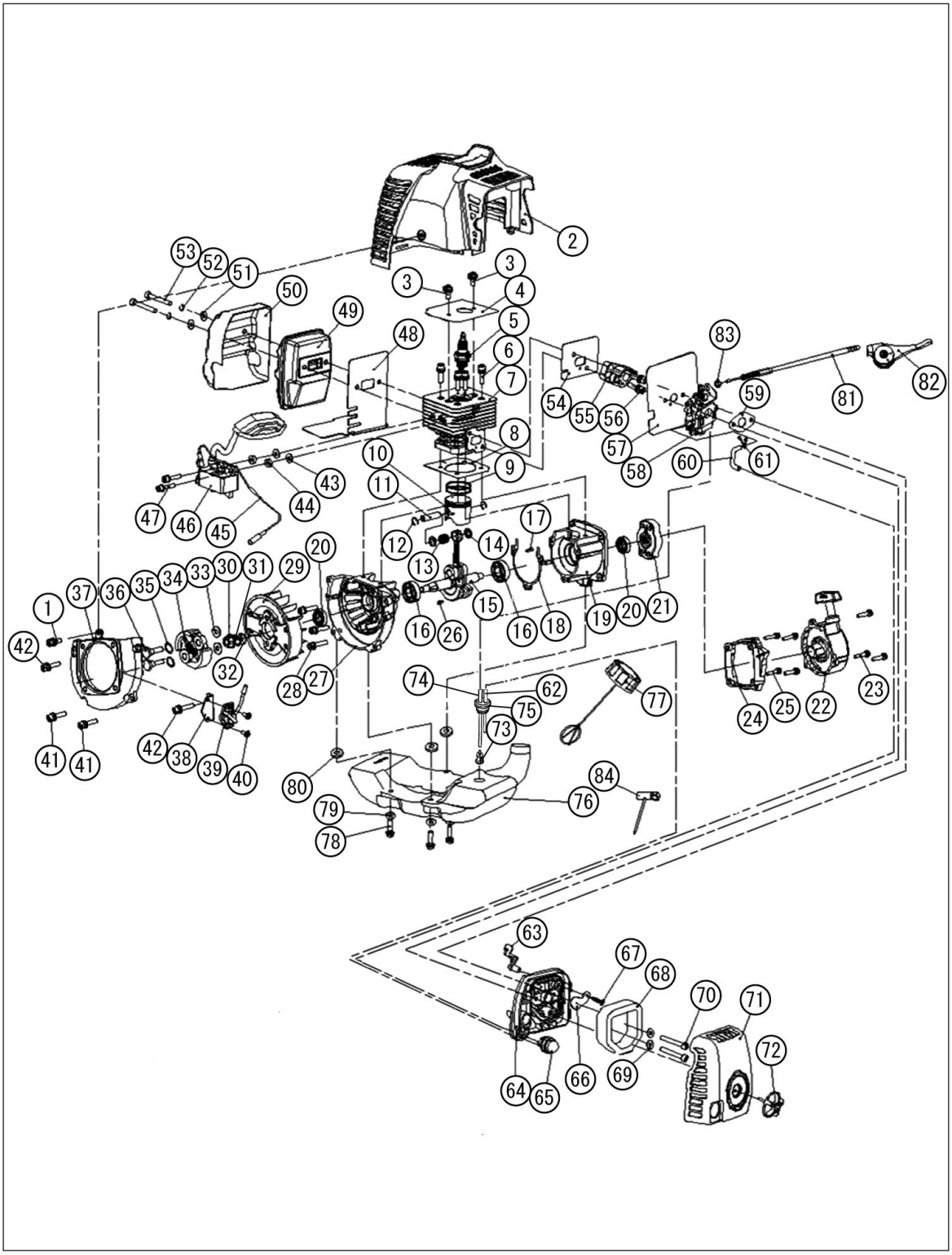

KOSHIN

20.01

Copyright(c) KOSHIN Ltd. All Rights Reserved.

□単価記入なき部品の販売は行っておりません。
□単価は予告なく変更することがあります。
□表示価格に消費税は含まれておりません。
□送料は別途料金がかかります。

No.	品番	品名	規格・材質	構成数	定価	備考
73	100084401	K35 ｶﾞｿﾘﾝﾌｨﾙﾀｰ		1	200	(N)
74	100158301	KC26 ﾌｭｰｴﾙﾊﾟｲﾌﾟ	L=150 黒	1	200	L=153 (N)
75	100266101	ｸﾞﾛﾒｯﾄ2		1	500	(N)
76	100068401	KC26 ﾌｭｰｴﾙﾀﾝｸ		1	1,400	
77	100027201	KC26 ﾀﾝｸｷｬｯﾌﾟ ASSY		1	400	
78	100028201	KC26 ボルト	M5*25	3	200	M5X25 (N)
79	100029101	KC26 ワッシャー	φ５	3	200	φ５ (N)
80	100027401	ﾜｯｼｬｰ		3	200	(N)
81	100067901	KC26-Dｹｰﾌﾞﾙ COMP		1	200	(N)
82	100068001	KC26-Dｽﾛｯﾄﾙﾚﾊﾞｰ		1	300	
83	100028901	KC26 ﾅｯﾄ	M6	1	200	M6 (N)
84	076013101	EBC-26C ﾌﾟﾗｸﾞﾚﾝﾁ	17X19	1	300	

Copyright(c) KOSHIN Ltd. All Rights Reserved.