PITT Qube

SS-9SC-AAA-0

□単価記入なき部品の販売は行っておりません。

□単価は予告なく変更することがあります。

□表示価格に消費税は含まれておりません。

□送料は別途料金がかかります。

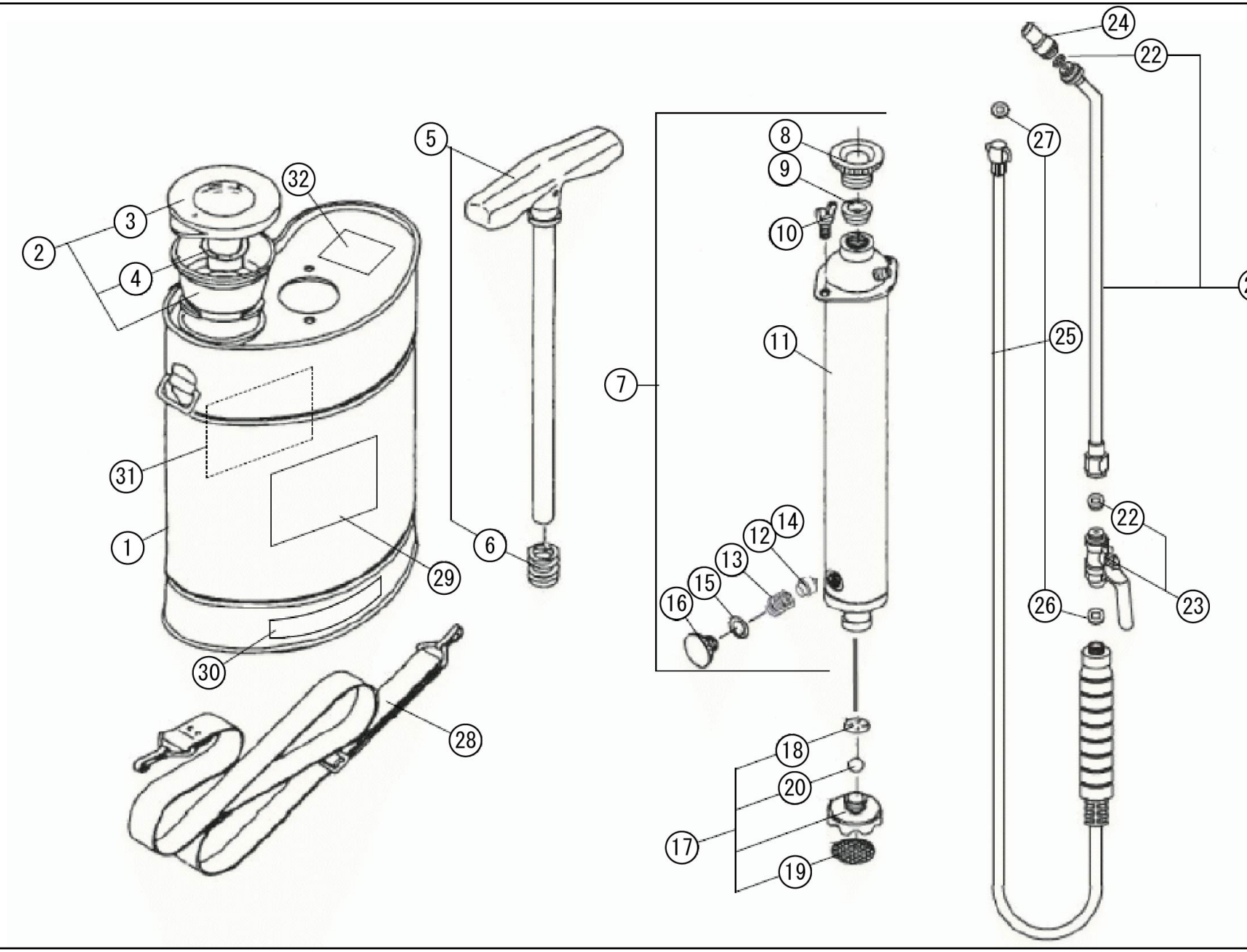

Copyright(c) KOSHIN Ltd. All Rights Reserved.

□単価記入なき部品の販売は行っておりません。
□単価は予告なく変更することがあります。
□表示価格に消費税は含まれておりません。
□送料は別途料金がかかります。

No.	品番	品名	規格・材質	構成数	定価	備考
1	042007901	SS-9薬液タンク	SUS	1	0	
2	042801201	SS-9ジョーゴクミ		1	1,400	
3	042008101	SS-9ジョーゴ蓋	PE(PANTONE 186C赤)	1	500	(N)
4	042005601	SSコシアミ	PP	1	500	(N)
5	042801303	SS-9SCﾋﾟｽﾄﾝｸﾐ		1	2,500	
6	042008401	SS-9ピストンスプリング	SUS	1	300	(N)
7	042804201	SS-9SCﾁｬﾝﾊﾞｰｸﾐ		1	8,300	
8	042008501	SS-9グランド	ZDC	1	700	(N)
9	042008601	SS-9Ｌゴム	NBR	1	400	(N)
10	042006201	SS蝶ネジ	BSBF	2	400	(N)
11	042023801	SS-9SC ﾁｬﾝﾊﾞｰ	SUS	1	0	
12	042023401	SS-SC 真鍮弁		1	200	(N)
13	042023501	SS-SC 真鍮弁スプリング		1	200	(N)
14	042023601	SS-SC排水弁Oﾘﾝｸﾞ	NBR	1	800	(N)
15	889855007	Oﾘﾝｸﾞ	P7 NBR	1	200	(N)
16	042006601	SS弁蓋	BSBM	1	400	(N)
17	042804301	SS-9SC 吸水弁クミ		1	1,000	
18	042008801	SS-9ストッパー	PP	1	200	(N)
19	042008901	SS-9アミ	SUS	1	200	(N)
20	042023901	SS-9SC弁球	SUS 9MM	1	400	(N)
21	0208640	PA-452 SSｼﾘｰｽﾞノズルパイプクミ		1	1,500	PA-452(4971770-201408)
22	042014901	SS-10平パッキン	15×10×2.0	2	200	(N)

Copyright(c) KOSHIN Ltd. All Rights Reserved.

□単価記入なき部品の販売は行っておりません。
□単価は予告なく変更することがあります。
□表示価格に消費税は含まれておりません。
□送料は別途料金がかかります。

No.	品番	品名	規格・材質	構成数	定価	備考
23	0208639	PA-451 SSｼﾘｰｽﾞ ボールコック		1	1,300	PA-451(4971770-201392)
24	0208638	PA-450 SSｼﾘｰｽﾞ 自在噴口クミ		1	900	PA-450(4971770-201385)
25	0208641	PA-453 SSｼﾘｰｽﾞ ホースクミ		1	2,100	PA-453(4971770-201415)
26	889855010	Oﾘﾝｸﾞ	P10 NBR	1	200	(N)
27	889855006	Oﾘﾝｸﾞ	P6 NBR	1	200	(N)
28	042007701	SS肩掛けバンド	ﾅｲﾛﾝ（黒）	1	1,400	
29	042000902	SS-9共通名称ラベル	80×95	1	200	(N)
30	042021801	SS-9SC-AAA-0 型式JANラベル		1	200	(N)
31	042001902	SS注意ラベル		1	200	(N)
32	042002201	SS水漏れ注意ラベル		1	200	(N)
00	042021601	SS-CSシリーズ共通取説	B3両面印刷十字折り	1	300	(N)
00	0208637	PA-449 SS-9 パッキンセット		1	800	PA-449(4971770-201378)

Copyright(c) KOSHIN Ltd. All Rights Reserved.